Saeco

Automata kávéfőző gép eszpresszó kávé és meleg italok készítéséhez

ROYAL OTC

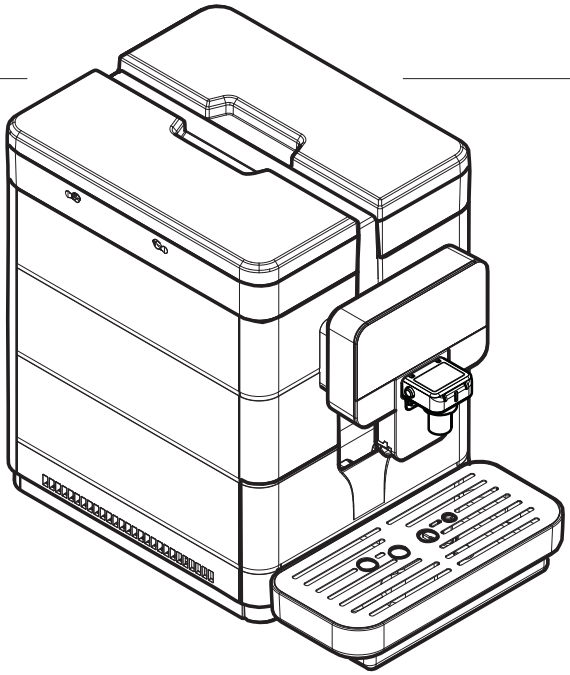

Type: SUP060

KEZELÉS ÉS KARBANTARTÁS

CE

FIGYELEM: A gép használata előtt alaposan olvassa el ezt a használati utasítást.

HU

FŐ RÉSZEK

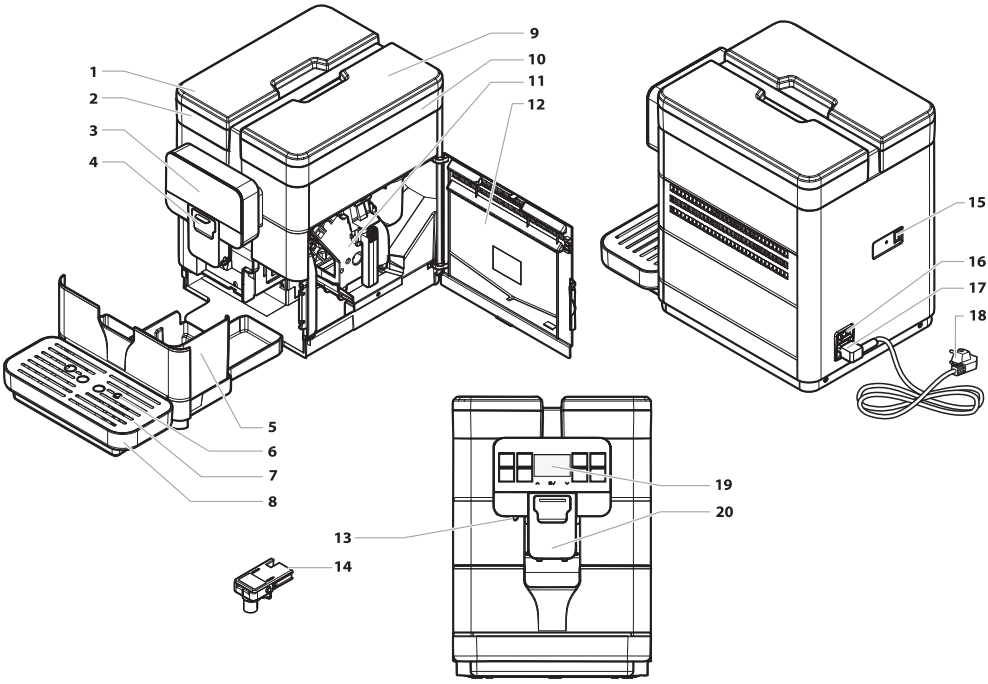

1	Víztartály fedele
2	Víztartály
3	Érintőképernyős kezelőpanel
4	Cappuccinatore egység rekesz fedele
5	Zaccfiók
6	Cseppgyűjtő tálca tele szintjelző
7	Csészetartó rács
8	Cseppgyűjtő tálca
9	Szemeskávé-tartály fedele
10	Szemeskávé-tartály

11	Központi egység
12	Szervizajtó
13	Melegvíz kieresztő cső
14	Cappuccinatore
15	USB port
16	Főkapcsoló
17	Hálózati csatlakozó
18	Hálózati kábel
19	Kijelző
20	Mozgó kávékieresztő cső

BIZTONSÁGI ELŐÍRÁSOK

⚠ **A gép elektromos részei nem érintkezhetnek vízzel: rövidzárlat veszélye! A meleg víz és a gőz égési sérülést okozhat!**

⚠ **Helyes használat**

⚠ A gép kizárólag kisebb irodákban és helységekben való használatra készült.

⛔ Tilos a berendezésen műszaki beavatkozásokat végrehajtani és nem a rendeltetésnek megfelelően használni, mivel ezek súlyos kockázatot jelentenek!

⚠ A gépet 8 éves (vagy ennél idősebb) gyerekek és csökkent fizikai vagy szellemi képességű személyek vagy tapasztalatlan és/vagy megfelelő képességekkel nem rendelkező személyek alkalmazhatják egy felelős személy jelenlétében, vagy ha megfelelően be vannak tanítva a gép biztonságos használatára és tisztában vannak a jelenlévő veszélyekkel.

⚠ A gyermekek ne játszanak a géppel.

⚠ A tisztítást és karbantartást felügyelet nélkül gyermekek nem végezhetik el.

⚠ Elektromos áramellátás

⚠ A gépet az üzemeltetőnek az elektromos hálózatra kell kötnie, a gép jellemzőinek megfelelően.

⚠ Hálózati kábel

⚠ Ne használja a gépet sérült hálózati kábellel.

⚠ Azonnal jelezze az üzemeltetőnek, ha a kábel és/vagy a dugó hibás.

⚠ Ne engedje, hogy a hálózati kábel éles sarkokhoz és nagyon meleg tárgyakhoz érjen, valamint védje a kábelt olajtól.

⚠ Ha a hálózati kábel sérült, a gyártónak vagy hivatalos szervizközpontjának, illetve megfelelő képzett szakembernek kell kicserélnie, a kockázatok elkerülésének érdekében.

⚠ Ne vigye és ne húzza a gépet a hálózati kábelnél fogva. A hálózati kábelt a hálózati csatlakozóból ne a kábelnél fogva húzza ki, és ne érjen hozzá nedves kézzel és lábbal. Ne engedje, hogy a hálózati kábel szabadon lógjon az asztalról vagy polcról.

⚠ Más személyek védelme

⚠ Győződjön meg róla, hogy a gyermekek nem tudnak játszani a géppel és/vagy a csomagolás részeivel.

⚠ Égési sérülés veszélye

⚠ Ne érintse meg a meleg víz kieresztő csövet és/vagy a kávé- vagy termékkieresztő csövet.

⚠ Tűzvédelem

⚠ Tűz esetén használjon széndioxidos (CO2) tűzoltókészüléket. Ne használjon vizet vagy poroltót.

⚠ A használat helye és karbantartás

⚠ A gép telepítését az üzemeltetőnek kell elvégeznie a gép telepítésekor érvényben lévő biztonsági előírásoknak megfelelően.

⚠ A gép áthelyezését csak az üzemeltető végezheti el.

⚠ Ne működtesse a gépet szabad téren.

⚠ Ne helyezze üzembe a gépet olyan helyen, ahol vízsugarat használhatnak.

⚠ A burkolat megolvadásának, illetve bármilyen fajta sérülésének megakadályozása érdekében ne helyezzen a gép közelébe nyílt lángot és/vagy forró tárgyakat.

⚠ Ne használja olyan helységben, ahol a hőmérséklet 2°C vagy ennél alacsonyabb vagy 32°C vagy ennél magasabb. Amennyiben a gép ilyen körülmények közé került, értesítse az üzemeltetőt és kérje egy biztonsági ellenőrzés elvégzését.

⚠ A készüléket vízszintes felületre kell telepíteni.

⚠ A gépet olyan helyre kell telepíteni, ahol a szakemberek ellenőrizhetik.

⚠ Tisztítás

⚠ A gép tisztítása előtt mindenképpen állítsa a főkapcsolót OFF (0) helyzetbe, majd húzza ki a dugót konnektorból. Ezenkívül várja meg, hogy a gép lehűljön.

⚠ Soha ne merítse a gépet vízbe!

⚠ Szigorúan tilos a gép belső részeinek szerelése, vagy az azokon történő egyéb beavatkozás.

⚠ A gép tisztításához ne használjon vízsugarat.

⚠ Amennyiben a gépet hosszú ideig nem használta, a berendezést és alkatrészeit meg kell tisztítani és le kell mosni.

⚠ A tej használata

⚠ A tejet a gyártó által a csomagoláson feltüntetett előírásoknak megfelelően kell felhasználni és tárolni.

⚠ Nem vállalunk semmiféle felelősséget a tej élelmiszerekkel szemben támasztott követelményeknek nem megfelelő felhasználásáért.

⚠ A tejet természeténél fogva hidegen kell tartani, mivel a magas hőmérséklet a megsavanyodását okozza. Ezért a Cappuccinatore egységet minden használat után meg kell tisztítani a kézikönyvben leírtak szerint.

⚠ A gép tárolása

⚠ Ha a gépet hosszabb ideig nem kívánja használni, kapcsolja ki és húzza ki a dugót konnektorból. Tárolja gyermekektől elzárt, száraz helyen. Védje portól és szennyeződésektől.

⚠ Javítás/karbantartás

⚠ Ha a gép meghibásodik, leesik, vagy ebből eredendően bármilyen módon megsérül, húzza ki azonnal a dugót a konnektorból, és értesítse azonnal az üzemeltetőt vagy a szakembert.

⚠ Soha ne működtesse a gépet, ha hibás.

⚠ Csak a szolgáltatás üzemeltetője és/vagy a szakember végezhet műveleteket vagy javítást a gépen.

⚠ A karbantartási területhez csak olyan személyek férhetnek hozzá, akik ismerik a gépet és gyakorlatuk van annak használatában, elsősorban a biztonság és a higiénia területén.

TARTALOMJEGYZÉK

FŐ RÉSZEK **2**
1 BEVEZETÉS A KÉZIKÖNYVHÖZ **9**
1.1 ELŐSZÓ 9
1.2 HASZNÁLT SZIMBÓLUMOK 10
2 INFORMÁCIÓK A GÉPRŐL **11**
2.1 INFORMÁCIÓK A MŰSZAKI KARBANTARTÓ SZÁMÁRA 11
2.2 LEÍRÁS ÉS RENDELTETÉSSZERŰ HASZNÁLAT 11
2.3 A GÉP AZONOSÍTÁSA 12
2.4 MŰSZAKI ADATOK 13
3 BIZTONSÁG **14**
3.1 ELŐSZÓ 14
3.2 ÁLTALÁNOS BIZTONSÁGI ELŐÍRÁSOK 14
3.3 A GÉPKEZELŐKRE VONATKOZÓ KÖVETELMÉNYEK 15
4 SZÉTSZERELÉS ÉS TÁROLÁS **16**
4.1 LEVÉTEL ÉS MOZGATÁS 16
4.2 TÁROLÁS 16
5 ÜZEMBE HELYEZÉS **17**
5.1 FIGYELMEZTETÉSEK 17
5.2 KICSOMAGOLÁS ÉS ELHELYEZÉS 18
5.3 CSATLAKOZÁS AZ ELEKTROMOS HÁLÓZATRA 20
6 A VEZÉRLŐPANEL LEÍRÁSA **21**
6.1 FŐKAPCSOLÓ 21
6.2 KIJELZŐ 21
6.3 BILLENTYŰZET 21
6.4 A GOMBOK LEÍRÁSA A NORMÁLIS MŰKÖDÉSI FÁZIS SORÁN 21
7 UTÁNTÖLTÉSEK ÉS ÜZEMBE HELYEZÉS **23**
7.1 KÁVÉKEVERÉKEK 23
7.2 SZEMESKÁVÉ UTÁNTÖLTÉSE 23
7.3 A VÍZTARTÁLY FELTÖLTÉSE 24
7.4 VÍZKEMÉNYSÉGMÉRÉS ÉS SZABÁLYOZÁS 25
7.5 VÍZSZŰRŐ: 25
7.6 A DARÁLÁSI FINOMSÁG BEÁLLÍTÁSA 28
7.7 „AROMA” BEÁLLÍTÁSA-ŐRÖLT KÁVÉ MENNYISÉGE 29
7.8 A KÁVÉKIERESZTŐ CSŐ BEÁLLÍTÁSA 30
7.9 A GÉP KI-/BEKAPCSOLÁSA 31
7.10 A NYELV BEÁLLÍTÁSA (AZ ELSŐ HASZNÁLAT SORÁN) 31
7.11 ELSŐ HASZNÁLAT - HOSSZÚ ÁLLÁSIDŐ UTÁN 31
7.12 AZ ÉLELMISZEREKKEL ÉRINTKEZŐ RÉSZEK MOSÁSA 32
7.13 A KÉSZÜLÉK HASZNÁLATA 33
8 PROGRAMOZÁSI MENÜ **34**
8.1 A PROGRAMOZÁSI FÁZIS GOMBJAINAK LEÍRÁSA 34
8.2 FELHASZNÁLÓI PROGRAMOZÁS 35
8.3 MŰSZAKI PROGRAMOZÁS 38
9 MŰKÖDÉS ÉS HASZNÁLAT **48**
9.1 FELMELEGÍTÉS ÉS ÖBLÍTÉS 48
9.2 ÖBLÍTÉSI / AUTOMATA TISZTÍTÁSI CIKLUS 49
9.3 KÖRNYEZETBARÁT: KÉSZENLÉTI ÁLLAPOT 49
9.4 KÁVÉKIERESZTÉS 49
9.5 CAPPUCCINATORE 50
9.6 KAPUCSÍNÓ KIERESZTÉS 51
9.7 KÁVÉSTEJ KIERESZTÉSE 53
9.8 MILK KIERESZTÉS 54
9.9 MELEG VÍZ KIERESZTÉS 55
9.10 A CSÉSZÉBE TÖLTÖTT ITAL HOSSZÚSÁGÁNAK BEÁLLÍTÁSA 56
9.11 A GÉP HASZNÁLATA KREDITEKKEL 57
9.12 A ZACCFIÓK ÉS A CSEPPGYŰJTŐ TÁLCA KIÜRÍTÉSE 58
10 TISZTÍTÁS ÉS KARBANTARTÁS **60**
10.1 ÁLTALÁNOS MEGJEGYZÉSEK A MEGFELELŐ MŰKÖDÉSHEZ 60
10.2 TISZTÍTÁS ÉS TERVEZETT KARBANTARTÁS 61
11 HIBAELHÁRÍTÁS **74**
11.1 JELZÉSEK 74
11.2 HIBÁK - OKOK - MEGOLDÁSOK 77
12 TÁROLÁS - ÁRTALMATLANÍTÁS **78**
12.1 ÁTHELYEZÉS 78
12.2 INAKTIVITÁS ÉS TÁROLÁS 78
13 ÁRTALMATLANÍTÁSI UTASÍTÁSOK **79**

1 BEVEZETÉS A KÉZIKÖNYVHÖZ

1.1 Előszó

☞ A jelen dokumentum a gép szerves részét képezi. Olvassa el figyelmesen a gép megfelelő használata és az alapvető biztonsági előírások betartása érdekében.

☞ Ez a kézikönyv tartalmazza a gép üzembe helyezéséhez, használatához, tisztításához és karbantartásához szükséges műszaki információkat.

☞ Mielőtt bárminemű műveletet végezne a gépen, mindig olvassa el ezt a kiadványt.

Gyártó: SaGa Coffee S.p.A.
Località Casona, 1066 - 40041 Gaggio Montano
Bologna, Italy
www.saecoprofessional.com

Ezt a terméket a SaGa Coffee S.p.A. gyártja és forgalmazza saját felelősségére. A SaGa Coffee S.p.A. kezességet vállal a termékért. A Saeco a Koninklijke Philips N.V. bejegyzett márkája, melynek használatát a Koninklijke Philips N.V. által kiadott licenc engedélyezi.

☞ Gondosan őrizze meg a jelen kiadványt a gép teljes élettartama alatt, akkor is ha a gépet másik tulajdonosnak adja át.

☞ A jelen kézikönyv elvesztése vagy megrongálódása esetén kérhet egy másolatot a Gyártótól vagy a műszaki szolgálattól. Ehhez adja meg a gép hátulján található adattáblán lévő adatokat.

☞ A gyártó fenntartja az előzetes figyelmeztetés nélküli módosítás jogát.

1.2 Használt szimbólumok

Ebben a kiadványban különböző típusú figyelmeztetések találhatók, melyek célja a különböző veszélyszintek vagy képességek jelzése.

A szimbólum kiegészítéseként megjelenik egy üzenet, mely javasolja a használati folyamatot vagy a megfelelő viselkedést és hasznos információkat nyújt a gép megfelelő működése érdekében.

Figyelem

A kezelésért, utántöltésért és a gép karbantartásáért felelős szakembereket érintő veszélyes helyzeteket jelzi.

Tiltás

Azokat a műveleteket jelzi, melyeket tilos elvégezni.

Fontos!

Azokat a műveleteket jelzi, melyek, ha megfelelően kerülnek elvégzésre, biztosítják a gép megfelelő működését.

Javasolt megoldások

Alternatív folyamatok jelzésére használatos, melyek felgyorsítják a programozási és/vagy karbantartási műveleteket.

Felhasználó

A gép felhasználójának jelölésére használatos. Nem végezhet semmiféle tisztítási vagy karbantartási műveletet.

Utántöltésért felelős szakember

Azon műveletek jelzésére használatos, melyeket kizárólag csak a gép utántöltéséért és tisztításáért felelős személyzet végezhet el.

Az utántöltésért felelős szakember nem végezhet semmiféle olyan műveletet, mely a Műszaki karbantartó felelőssége.

Műszaki karbantartó

Azokat a műveleteket jelzi, melyeket a karbantartásért felelős személyzet végezhet el.

2 INFORMÁCIÓK A GÉPRŐL

2.1 Információk a Műszaki karbantartó számára

☞ A gépet egy megvilágított, védett, száraz helyen kell telepíteni olyan talajon, mely elbírja a készülék súlyát.

A megfelelő működés és a hosszantartó megbízhatóság érdekében az alábbiakat javasoljuk:

- környezeti hőmérséklet: +2°C - +32°C;
- megengedett maximális páratartalom: 80% (lecsapódásmentes).

A jelen kiadványban nem ábrázolt különleges típusú telepítések esetén forduljon az országában lévő viszonteladóhoz, importőrhöz vagy ha ezek nem érhetők el, akkor a Gyártóhoz.

A műszaki szolgálat rendelkezésre áll bármilyen felvilágítás vagy tájékoztatás nyújtására a gép megfelelő működésével kapcsolatosan és biztosít cserealkatrészeket vagy műszaki támogatást.

A Műszaki karbantartónak ismernie kell és műszaki szempontból be kell tartania a jelen kézikönyvben lévő biztonsági előírásokat úgy, hogy a telepítési, üzembe helyezési, kezelési és karbantartási műveleteket biztonságos körülmények között lehessen elvégezni.

Ez a kézikönyv a készülék szerves része és el kell olvasni minden művelet elvégzése előtt.

2.2 Leírás és rendeltetésszerű használat

Ezzel a géppel az alábbi italok automatikus kieresztését lehet kiválasztani:

- Frissen őrölt szemes kávéból készült kávé vagy eszpresszó kávé;
- a megfelelő kieresztő csövön át kiengedett meleg víz használatával készített meleg italok.
- A mellékelt Cappuccinatore egység segítségével készített tejes italok.

A gép elegáns kivitelű burkolata kisebb irodákban, üzletekben és helységekben való használatra lett tervezve.
Minden egyéb használat helytelen használatnak számít és ezért veszélyes.

☞ Helytelen használat esetén megszűnik a teljes garancia és a Gyártó nem vállal semmiféle felelősséget sem a személyeket és/vagy tárgyakat ért károkért.

☞ Ezen kívül helytelen használatnak számít:

- a jelen kiadványban megjelöltektől eltérő bármilyen más és/vagy különböző technikájú használat;
- bármilyen beavatkozás a gépen, mely nem felel meg az ebben a kiadványban foglalt előírásoknak;
- a Gyártó által előzetesen nem engedélyezett alkatrészek és/vagy biztonsági berendezések bárminemű módosítása ill. ezen módosítások végzése erre nem kijelölt személyzet által;
- a gép telepítése külső környezetben.

Ebben az esetben a gép javítási költsége a felhasználót terheli.

2.3 A gép azonosítása

A készüléket a megfelelő adattábláról leolvasható típusszám és gyártási szám azonosítják.

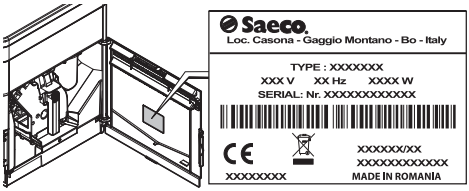

Az adattáblán az alábbi adatok vannak feltüntetve:

- Gyártó neve;
- megfelelőségi jelölések;
- modell;
- gyártási szám;
- a gyártás éve és hónapja;
- hálózati feszültség (V);
- hálózati frekvencia (Hz);
- elektromos teljesítmény felvétel (W);
- a készülék kódja

⛔ Az adattábla hamisítása vagy módosítása szigorúan tilos.

☞ A műszaki szolgálat felé intézett bármiféle igény esetén mindig hivatkozzon erre az adattáblára és közölje az ezen feltüntetett adatokat.

2.4 Műszaki adatok

Méretek (szél. x mag. x mély.)	280 x 398 x 460 mm
Tömeg	kb. 10 kg
A gép burkolatának anyaga	Hőre lágyuló műanyag
Névleges teljesítmény	lásd az adattáblát
Hálózati feszültség	lásd az adattáblát
A hálózati kábel hossza	kb. 1200 mm
Kapacitás	Víztartály kb. 2,5 liter Zaccfiók 18 zacc
Kezelőpanel	Elülső
A súlyozott hangnyomás szint	kisebb mint 70 dB
Pumpanyomás	Max. 1,5MPA (15,0 bar)
Működési feltételek	Minimális hőmérséklet: magasabb mint 2°C Maximális hőmérséklet: kisebb mint 32°C Maximális páratartalom: kisebb mint 80%
Biztonsági berendezések	Kazán biztonsági szelep Biztonsági termosztát

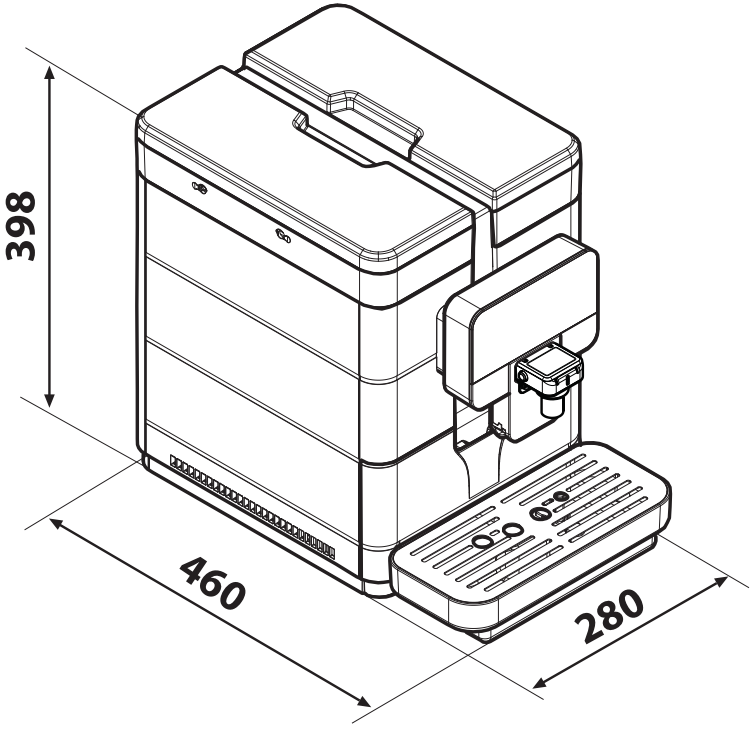

A technológiai fejlődés miatt a gyártási folyamat és végrehajtás módosításának fenntartásával.
A gép megfelel a 2014/30/EU európai irányelvnek.

3 BIZTONSÁG

3.1 Előszó

Az érvényben lévő előírásoknak és rendeleteknek megfelelően, a saját üzemeiben a SaGa Coffee létrehozott a ROYAL készülékre vonatkozóan egy műszaki dokumentációt és a tervezés során az alábbi előírásokat vette figyelembe:

- EN 55014-1
- EN 55014-2
- EN 6100-3-2
- EN 60335-2-75
- EN 61000-3-3
- EN 60335-1

3.2 Általános biztonsági előírások

Tilos:

a készülékre telepített biztonsági rendszerek módosítása vagy kikapcsolása;

a készüléken karbantartási műveleteket végezni a hálózati kábel kihúzása nélkül;

- a készüléket szabad térre telepíteni. A készüléket tanácsos száraz helységekbe telepíteni, melyek belsejében a fagyás elkerülése érdekében a hőmérséklet soha nem csökken 2 °C alá.
- a készüléket az adásvételi szerződésben és a jelen kiadványban leírtaktól eltérő célokra használni;

a készülék feszültség alá helyezése elosztók vagy adapterek használatával;

a tisztításhoz vízsugarat használjon.

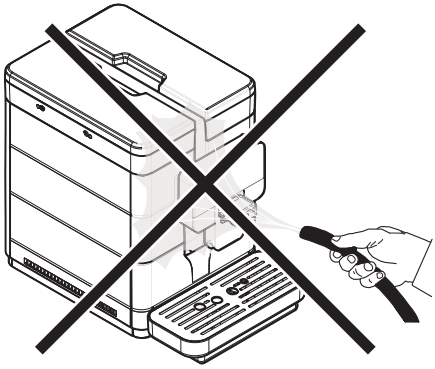

Kötelező:

az elektromos hálózat megfelelőségének ellenőrzése;

eredeti cserealkatrészek használata;

- a jelen kiadásban és a mellékelt dokumentációkban lévő utasítások figyelmes elolvasása;

egyéni védőfelszerelések használata a telepítési, ellenőrzési és karbantartási műveletek során.

Óvintézkedések az emberi hibák elkerülése érdekében:

hívja fel a gépkezelők figyelmét a biztonsággal kapcsolatos problémákra;

a be- és kicsomagolt készüléket biztonságos körülmények között kezelje;

sajátítsa el megfelelően a telepítési folyamatokat, a készülék működését és korlátait;

a készüléket biztonságos körülmények között és a dolgozókat és a környezetet védő érvényben lévő előírásoknak megfelelően ártalmatlanítsa.

⚠ Annak elkerülése érdekében, hogy a mechanikus műveletek maradványai érintkezhessenek az italokkal, a berendezés végleges üzembe helyezése előtt először eresszen ki 0,5 l vizet minden kieresztési útvonal esetén. Csak ezen művelet elvégzése után lehet elfogyasztani a kieresztett italokat.

Hiba vagy rendellenes működés esetén kizárólag csak a műszaki szolgálat szakembereihez forduljon.

A gyártó elhárít mindennemű felelősséget az emberekben és tárgyakban okozott esetleges károkért, ha a jelen pontban leírt biztonsági előírások nem lettek betartva.

3.3 A gépkezelőkre vonatkozó követelmények

A biztonság érdekében háromféle típusú szakembert különböztetünk meg, melyek különböző követelményekkel rendelkeznek:

Felhasználó

A felhasználónak tílos a készülék belsejéhez férni.

Utántöltésért felelős szakember

A Műszaki karbantartó bízza meg a termékek utántöltésének, a külső tisztítás, a működésbe helyezés és a készülék leállításának feladatával.

A Szakember számára tilos azon műveletek elvégzése, melyek a jelen kiadványban a Műszaki karbantartó felelősségeként vannak megjelölve.

Műszaki karbantartó

Az egyetlen olyan szakember, aki beavatkozhat és aktiválhat programozási folyamatokat, és beállítási, szabályozási és karbantartási műveleteket végezhet el.

A belső részekhez csak olyan személyek férhetnek hozzá, akik ismerik a gépet és gyakorlatuk van annak használatában, elsősorban a biztonság és a higiénia területén.

4 SZÉTSZERELÉS ÉS TÁROLÁS

⚠ A jelen fejezetben leírt összes művelet kizárólag az üzemeltető vagy a műszaki szakember feladata, akiknek meg kell szervezniük az összes működési sorrendet és a megfelelő eszközök használatát, hogy az érvényes biztonsági előírások szigorú betartásával járhassanak el.

4.1 Levétel és mozgatás

A szállítóeszközről a készüléket csak szakemberek vehetik le és mozgathatják és csak a mozgatandó tehernek megfelelő eszközök használatával.

⚠ A készüléknek mindig függőleges helyzetben kell maradnia.

⛔ Kerülje az alábbiakat:

ne húzza a készüléket;

ne fordítsa fel vagy fektesse le a készüléket a szállítás és a mozgatás során;

ne lökdösse a készüléket;

- ne emelje fel a készüléket kötelekkel vagy daruval;
- ne tegye ki a készüléket az időjárás viszontagságainak és ne helyezze nedves helyek vagy hőforrások közelébe.

4.2 Tárolás

A gép kartondobozba és polisztirol habba van csomagolva.

Amennyiben a készülék nem kerül azonnal telepítésre, védett helyen kell tárolni az alábbi előírásoknak megfelelően:

a becsomagolt készüléket zárt, száraz helyen kell tárolni 1°C és 40°C között.

- maximális nedvesség: 90%-nál alacsonyabb (lecsapódásmentes);

ne helyezzen készülékeket vagy dobozokat a készülék tetejére;

mindenesetre helyes gyakorlat a készülék védelme a por vagy egyéb anyag lerakodásától.

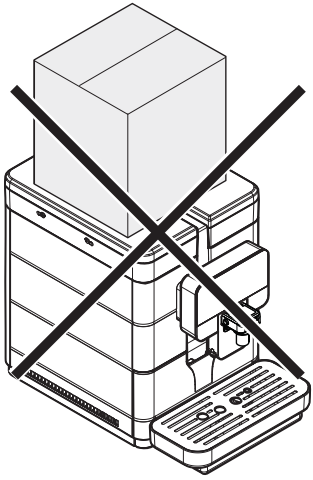

⚠ Az összsúly miatt tilos háromnál több gépet egymásra helyezni. A gépet az eredeti csomagolásában kell tárolni, nedvességtől és/vagy portól MENTES helyen.

5 ÜZEMBE HELYEZÉS

⚠ A jelen fejezetben leírt összes művelet kizárólag az üzemeltető vagy a műszaki szakember feladata, akiknek meg kell szervezniük az összes működési sorrendet és a megfelelő eszközök használatát, hogy az érvényes biztonsági előírások szigorú betartásával járhassanak el.

5.1 Figyelmeztetések

⚠ A készülék nem telepíthető szabad térre. Ne helyezze olyan helységekbe, melyekben a hőmérséklet alacsonyabb mint 2°C vagy magasabb mint 32°C és különösen nedves vagy poros helységekbe. Ezenkívül, nem telepíthető olyan helységekbe, ahol a tisztításhoz vízsugarak használatosak és tűz- és robbanásveszélyes helységekbe.

A kicsomagolás előtt ellenőrizze, hogy a telepítési helység megfeleljen az alábbi adatoknak:

- az elektromos energia csatlakozási pontját (hálózati csatlakozó) egy könnyen hozzáférhető helyre és 1,2 méternél nem nagyobb távolságra kell elhelyezni;

  a tartófelület lejtése nem haladhatja meg a 2°-ot;

  a hálózati csatlakozó feszültségének meg kell felelnie az adattáblán lévő értéknek.

⚠ A készüléket vízszintes felületre kell telepíteni.

⚠ A tartólapnak a gép súlyának megtartására alkalmasnak és tisztának kell lennie.

⚠ Hagyja szabadon a gép és a dugó hozzáféréséhez szükséges helyet, hogy lehetővé tegye a felhasználó számára az akadálymentes beavatkozást, és hogy szükség esetén azonnal elhagyhassa a területet.

⚠ Zavart keltő mágneses mezők vagy elektromos gépek közelsége a gép elektromos vezérlésének rendellenes működését okozhatja. 0 °C közeli hőmérsékleten előfordulhat, hogy a vizet tartalmazó belső alkatrészek megfagynak. Ne használja a gépet ilyen körülmények között.

Az alábbiakban megadjuk a következő hozzáférésekhez szükséges helyeket:

az elülső részen elhelyezett billentyűzet;

a beavatkozási egységekhez a gép rendellenes működése esetén.

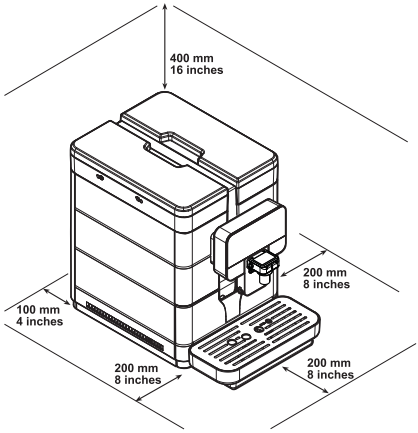

5.2 Kicsomagolás és elhelyezés

A készülék átvételekor ellenőrizze, hogy a termék nem sérült-e meg a szállítás során és a csomagolás nem lett-e módosítva és a belső részek eltávolítva. Amennyiben bárminemű kár jelenlétét észleli, ezt jelezni kell a szállítónak és azonnal értesíteni kell az importőrt vagy a viszonteladót. Amennyiben nincs ilyen az országában, akkor lépjen kapcsolatba közvetlenül a gyártóval. A géphez mellékelve található egy kiegészítőket tartalmazó csomag is.

A mellékelt kiegészítők listája

Kézikönyv: használati utasítások a gép használatához.

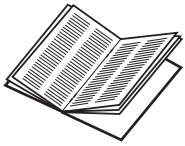

Elektromos kábel: lehetővé teszi a gép csatlakoztatását az elektromos hálózathoz.

Cappuccinatore: lehetővé teszi a tejet tartalmazó italok kieresztését.

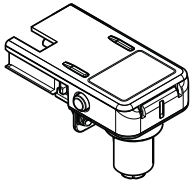

Jobb oldali csatlakozó a Cappuccinatore egységhez: lehetővé teszi a Cappuccinatore egység csatlakoztatását a gép jobb oldalán lévő tejesedényhez.

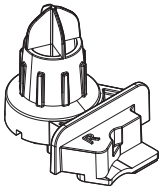

Vízkeménység-teszter: gyorsteszt az italkieresztéshez használt víz valós keménységének az ellenőrzéséhez; ez a teszt alapvető fontosságú a gépben lévő víz keménységének a beállításához.

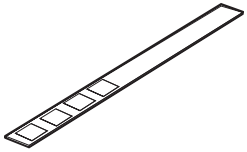

Az opcionális kiegészítők listája

Tisztítóecset: a kávépor eltávolításához a szolgálati rekeszből.

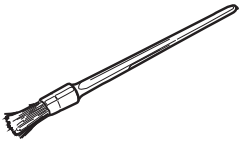

Kenőanyag: lehetővé teszi a központi egység rendszeres kenését.

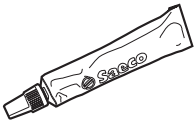

Vízszűrő: eltávolítja a kellemetlen szagokat, melyek a vizet jellemezhetik, és csökkenti a víz keménységét a gép hatékonyabb használata érdekében.

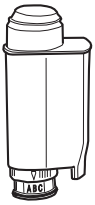

A tejes rendszert tisztító por: A rendszer pontos és alapos tisztítását teszi lehetővé, eltávolítva az esetleges tejmaradványokat.

Az egység tisztítótablettái: a központi egység megfelelő tisztítását teszik lehetővé, így meghosszabbítják élettartamát.

Vízkőmentesítő: lehetővé teszi a vízkörben a normális használat során lerakódott vízkő eltávolítását.

5.3 Csatlakozás az elektromos hálózatra

⚠ Ezt a műveletet csak egy műszaki szakember vagy az üzemeltető végezheti el.

⚠ A készülék telepítéséért felelős Műszaki karbantartó feladata az alábbiak ellenőrzése:

az elektromos kör megfeleljen az érvényben lévő biztonsági előírásoknak;

a hálózati feszültségnek meg kell felelnie az adattáblán lévő értéknek.

⚠ Ha kétségei vannak, ne folytassa a telepítést és kérje a berendezés gondos ellenőrzését erre a feladatra kijelölt szakember által.

⛔ Ne használjon adaptert vagy elosztót.

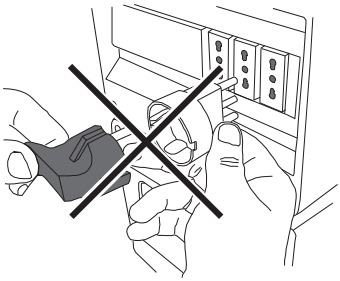

☞ Ellenőrizze, hogy a hálózati kábel dugója könnyen hozzáférhető legyen a telepítés után is.

6 A VEZÉRLŐPANEL LEÍRÁSA

6.1 Főkapcsoló

A gép hátulján a bal alsó sarokban található. „I” állásban bekapcsolja a gépet (az elektromos funkciók engedélyezése). „O” állásban kikapcsolja a gépet (az elektromos funkciók letiltása).

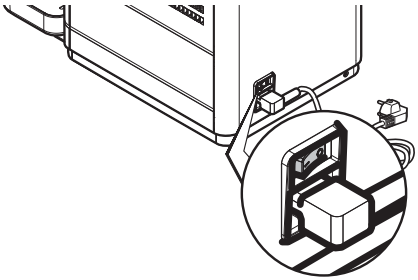

6.2 Kijelző

A kijelző megjeleníti az üzeneteket a normális működési, a programozási és karbantartási fázis során.

6.3 Billentyűzet

☞ Minden gomb funkciója változik attól függően, hogy milyen fázisban található a készülék (normál kieresztési vagy programozási fázis).

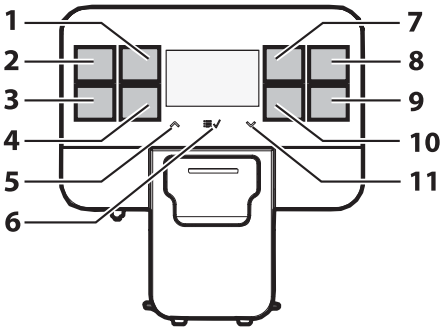

1	„Coffee” gomb
2	„Eszpresszó” gomb
3	“Manual Brewing” gomb
4	„Hot Water” gomb
5	„Up” gomb
6	„MENU/OK” gomb
7	„Americano“ gomb
8	„Kapucsínó” gomb
9	„Kávéstej” gomb
10	„Milk” gomb
11	„Down” gomb

6.4 A gombok leírása a normális működési fázis során

„Coffee” gomb
E gomb lenyomására megkezdődik egy kávé kieresztése. Ha egymás után kétszer megnyomja, elkezdi a „coffee x2” kieresztését.

„Eszpresszó” gomb
E gomb lenyomására megkezdődik egy eszpresszó kieresztése. Ha egymás után kétszer megnyomja, elkezdi az „eszpresszó x2” kieresztését.

“Manual Brewing” gomb
A gomb lenyomásával elindul a kávé termék kieresztése és használó dönthet a termék mennyiségéről.

„Hot Water” gomb
E gomb lenyomására megkezdődik a meleg víz kieresztése.

„Up” gomb
E gomb lenyomásával a felhasználói menü pontjait felfelé lehet gördíteni.

„MENU/OK” gomb
E gomb lenyomásával hozzáférhet a felhasználói menühöz, mely a gép mosásának (forrázó egység) elvégzését és a technikusi menübe való belépést teszi lehetővé. Miután belépett a menübe, ez a gomb a kiválasztott menü tételének megerősítését teszi lehetővé. Ha egy menüpontot kb. 3 másodpercig lenyomva tart, akkor kilép valamennyi képernyőből és visszatér a „használatra kész” képernyőre.

„Americano“ gomb
E gomb lenyomására megkezdődik egy amerikai kávé kieresztése.

„Kapucsínó” gomb

E gomb lenyomására megkezdődik egy kapucsínó kieresztése.

„Kávéstej” gomb
E gomb lenyomására megkezdődik egy kávéstej kieresztése.

„Milk” gomb
A gomb lenyomására megkezdődik a Habosított Tej kieresztése.

„Down” gomb
E gomb lenyomásával a felhasználói menü pontjait lefelé lehet gördíteni.

☞ A billentyűzet bármely gombja alkalmas arra, hogy a gépet újra üzemképes állapotba hozza, amennyiben az Stand by módba kapcsolt.

7 UTÁNTÖLTÉSEK ÉS ÜZEMBE HELYEZÉS

7.1 Kávékeverékek

Tanácsos friss, nem zsíros és közepes finomságú kávé használata.

- Használjon egy eszpresszó kávéhoz való keveréket.
- Egy erős és aromás eszpresszó kávé érdekében használjon eszpresszó gépekhez készített keverékeket.

A kávét tárolja hűvös helyen egy hermetikusan zárt tartályban.

7.2 Szemeskávé utántöltése

⚠ A tartályba csak és kizárólag szemes kávét szabad tölteni. Ne tegyen bele őrölt vagy instant kávét, illetve egyéb tárgyakat, melyek a gép sérülését okozzák.

Vegye le a kávétartály fedelét.

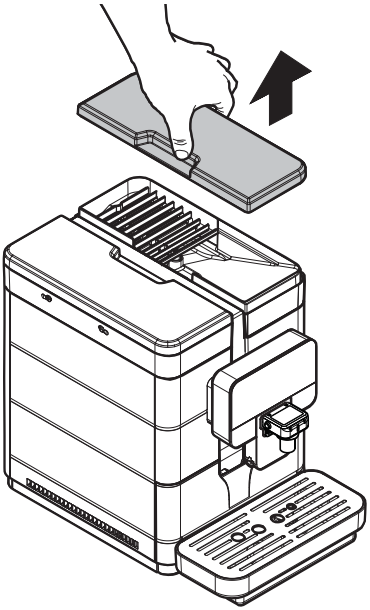

☞ Előfordulhat, hogy a tartály a gép használatának országában érvényes szabványok szerint más biztonsági rendszerrel van ellátva.

Töltse be a szemes kávét a tartályba.

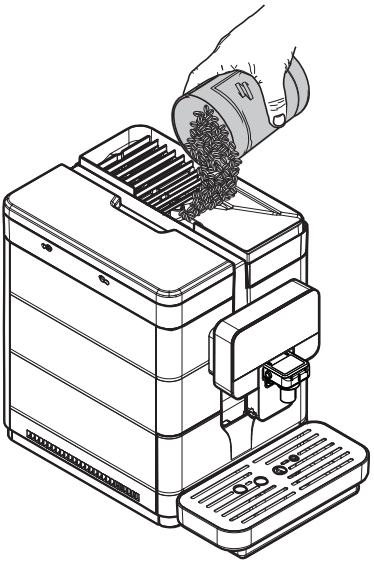

☞ A kávétartály feltöltési műveletek elvégzéséhez viseljen egyszer használatos steril kesztyűt, hogy elkerülje a bakteriológiai szennyeződést.

Helyezze vissza a fedelet a kávétartályra.

☞ Amennyiben a víztartály nincs behelyezve ellenőrizze, hogy a tartály rekeszében ne legyen egy kávészem se. Ellenkező esetben távolítsa el, hogy elkerülje a rendellenességeket.

7.3 A víztartály feltöltése

⚠ Az első használat előtt gondosan mossa el a víztartályt. A tartályt csak hideg ivóvízzel szabad feltölteni. A meleg víz, szénszavas víz vagy egyéb folyadékok a gép megrongálódását okozhatják.

Vegye le a víztartály fedelét.

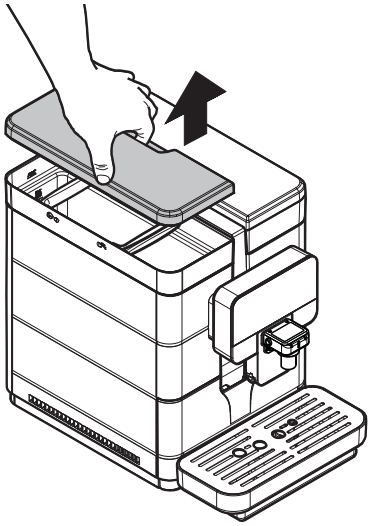

Távolítsa el a tartályt. emelje fel a belsejébe szerelt megfelelő fogantyúk segítségével.

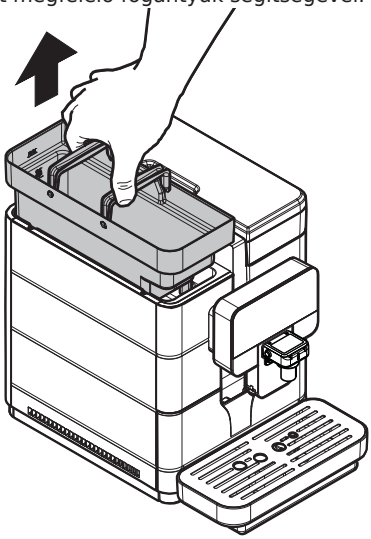

Öblítse ki a tartályt, majd töltse meg hideg vízzel. Ne töltse túl az edényen jelzett (MAX) szintnél.

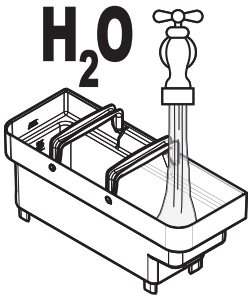

☞ A víztartály feltöltési műveletek elvégzéséhez viseljen egyszer használatos steril kesztyűt, hogy elkerülje a bakteriológiai szennyeződést.

Helyezze vissza a tartályt a foglalatába, és tegye vissza a fedelet.

7.4 Vízkeménységmérés és szabályozás

A vízkeménység mérése nagyon fontos a vízkőszűrő megfelelő használata és a gép vízkőmentesítési gyakoriságának helyes kiválasztása érdekében. Merítse 1 másodpercig vízbe a vízkeménység-tesztert.

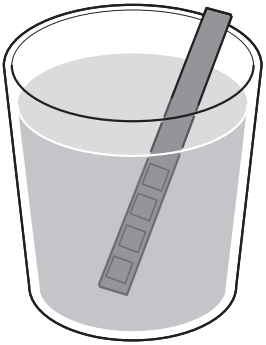

☞ A teszter csak egy mérésre jó.

Állapítsa meg, hány kocka változtatta meg a színét, és az eredményt vesse össze a táblázattal.

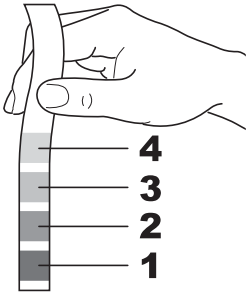

A számok azoknak a beállításoknak felelnek meg, melyeket az alábbiakban bemutatott gépbeállítások tartalmaznak.

1	1-es KEMÉNYSÉG (nagyon lágy)
2	2-es KEMÉNYSÉG (lágy)
3	3-as KEMÉNYSÉG (közepes)
4	4-es KEMÉNYSÉG (kemény)

Lépjen be a gép programozás üzemmódjába a „Hozzáférés a műszaki menühöz” c. bekezdésben leírtak szerint.

Tech menu
Settings
Statistics
Exit

Válassza ki a „BEÁLLÍTÁSOK” opciót és nyomja le az „OK“ gombot.

Settings
Kredit menü
KONFIG. ITALOK
Beállítási menü

A „BEÁLLÍTÁSI MENÜ” opció kiválasztásához nyomja meg a „DOWN” gombot.

Settings
Kredit menü
KONFIG. ITALOK
Beállítási menü

A belépéshez nyomja meg az „OK” gombot.

Beállítási menü
Általános menü
Kijelző menü
Víz menü

A „VÍZ MENÜ” opció kiválasztásához nyomja meg a „DOWN” gombot.

Beállítási menü
Általános menü
Kijelző menü
Víz menü

A belépéshez nyomja meg az „OK” gombot.

Víz menü
Vízkeménység
SZŰRŐ (0/8)
Exit

A „VÍZKEMÉNYSÉG” menübe való belépéshez nyomja meg az „OK” gombot.

☞ A gép szabványos beállítással van ellátva, mely megfelel az alkalmazások többségének.

Vízkeménység
2
3
4

Nyomja le az „Up” gombot az érték növeléséhez, vagy a „Down” gombot az érték csökkentéséhez. A kiválasztott módosítás jóváhagyásához nyomja meg az „OK” gombot. A vízkeménység beállítása után helyezze be a vízkőszűrőt a következő bekezdésben leírtak szerint.

7.5 Vízszűrő:

A víz minden eszpresszó kávé alapvető összetevője, ezért nagyon fontos, hogy mindig professzionálisan legyen szűrve. Ezért az összes kávéfőző gép vízszűrővel rendelkezhet. A szűrő használata egyszerű és a szofisztikált technológia hatékonyan megakadályozza a vízkőképződést. Ennek köszönhetően a víz mindig tökéletes lesz és fokozottabb aromát biztosít az eszpresszója számára.

A vízkeménység mérése nagyon fontos a vízszűrő megfelelő használata és a gép vízkőmentesítésének gyakoriságának helyes kiválasztása érdekében.

A vízkőszűrőt ki kell cserélni, amikor a gép erre jelzést ad.

A vízkőmentesítés előtt a vízkőszűrőt ki kell venni a víztartályból.

Vegye ki a vízszűrőt a csomagolásból. Állítsa be a szűrőt standard helyzetben a B betűre.
Alkalmazza a géphez nem mellékelt vízkeménység tesztert. A szűrő csomagolásán lévő útmutatónak megfelelően állítsa be az „Intenza Aroma System” rendszert (lásd a „Vízkeménységmérés és szabályozás” c. bekezdést).

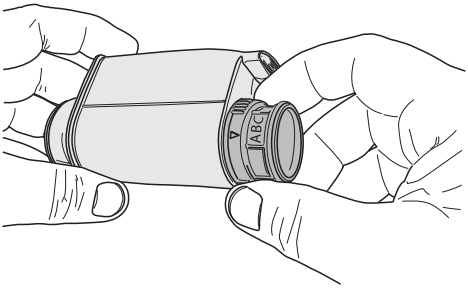

A	Lágy víz
B	Kemény víz (normál)
C	Nagyon kemény víz.

Merítse a vízszűrőt függőleges helyzetben (a nyílás felfelé nézzen) hideg vízbe, majd finoman nyomogassa meg az oldalait, hogy kimenjenek belőle a légbuborékok.

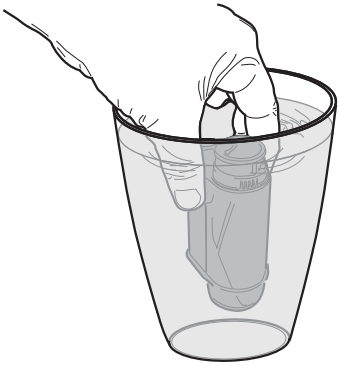

Lépjen be a gép programozás üzemmódjába a „Hozzáférés a műszaki menühöz” c. bekezdésben leírtak szerint.

Tech menu
Settings
Statistics
Exit

Válassza ki a „BEÁLLÍTÁSOK” opciót és nyomja le az „OK“ gombot.

Settings
Kredit menü
KONFIG. ITALOK
Beállítási menü

A „BEÁLLÍTÁSI MENÜ” opció kiválasztásához nyomja meg a „DOWN” gombot.

Settings
Kredit menü
KONFIG. ITALOK
Beállítási menü

A belépéshez nyomja meg az „OK” gombot.

Beállítási menü
Általános menü
Kijelző menü
Víz menü

A „VÍZ MENÜ” opció kiválasztásához nyomja meg a „DOWN” gombot.

Beállítási menü
Általános menü
Kijelző menü
Víz menü

A belépéshez nyomja meg az „OK” gombot.

Víz menü
Vízkeménység
SZŰRŐ (0/8)
Exit

Nyomja meg a „DOWN” gombot a „SZŰRŐ (0/8)” opció kiválasztásához.

Víz menü
Vízkeménység
SZŰRŐ (0/8)
Exit

Nyomja meg az „OK” gombot. Megjelenik az alábbi képernyő:

AKTIVÁLÁS
SZŰRŐ?
igen NE

Vegye ki a tartályt a gépből és ürítse ki. Távolítsa el a tartályban lévő kis, fehér szűrőt, és tegye száraz, portól védett helyre.

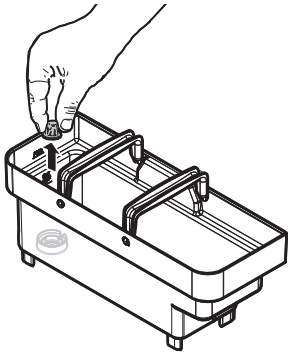

Válassza az „YES” lehetőséget, és nyomja meg az „OK” gombot. Megjelenik az alábbi képernyő:

HELYEZZE BE A SZŰRŐT ÉS
TÖLTSE MEG A TARTÁLYT
OK Exit

Helyezze a szűrőt az üres tartályba. Nyomja be ütközésig.

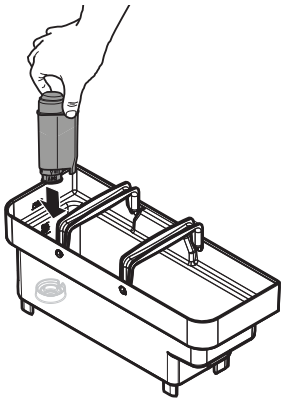

Töltse meg a tartályt hideg ivóvízzel, majd helyezze vissza a gépbe. Válassza ki az „OK” lehetőséget, majd nyomja meg az „OK” gombot. Megjelenik az alábbi képernyő:

TEGYEN EGY EDÉNYT
A KIERESZTŐCSŐ ALÁ
Meleg víz
OK Exit

Helyezzen el egy tartályt a meleg víz kieresztő cső alá. Válassza ki az „OK” lehetőséget, majd nyomja meg az „OK” gombot. Megjelenik az alábbi képernyő:

Szűrő bekapcsolása

Indul a szűrő bekapcsolása fázis. Az „OK” gomb ismételt megnyomásával a műveletet szüneteltetheti. A művelet végén a gép kilép a menüből.

Hideg ivóvízzel töltse meg újra a víztartályt a MAX jelzésig. A készen álló gép kijelzőjén megjelenik a Filter 100% ikon, mely azt jelzi, hogy a szűrő be van szerelve.

ROYAL
FILTER
100%

7.5.1 A vízszűrő cseréje

☞ Cserélje le a vízszűrőt, amint a teljesítmény 0%-ra csökken és a szűrő ikonja gyorsan villog.

☞ Cserélje ki a vízszűrőt legalább 3 havonta akkor is, ha a gép nem jelzi annak szükségességét.

Vegye ki a vízszűrőt. Kövesse a „Vízszűrő” részben feltüntetett lépéseket. Cserélje ki a szűrőt és aktiválja az újat. A kijelző automatikusan frissíti a használt szűrők számát. Ez az adat csak akkor kerül frissítésre a menüben ha a felhasználó azelőtt szerelt be új szűrőt mielőtt az előző kimerült, illetve sorban legalább a nyolcadik után. Hideg ivóvízzel töltse meg újra a víztartályt a MAX jelzésig.

Szűrőcsere 8 szűrő használata után
Vegye ki a vízszűrőt. Kövesse a „Vízszűrő” részben feltüntetett lépéseket. Minden olyan műveletet is kér a rendszer, amelyek a vízkőmentesítési szakaszra vonatkoznak. A kijelző automatikusan frissíti a felhasznált szűrők számát, 0/8-ra állítva azt, de mindig csak a vízkőmentesítés elvégzése után és az új szűrő aktiválása előtt. Hideg ivóvízzel töltse meg újra a víztartályt a MAX jelzésig.

7.6 A darálási finomság beállítása

⚠ Ne töltsön be őrölt kávét és/vagy instant kávét a szemeskávé-tartályba. A szemes kávén kívül tilos más anyagot a tartályba tölteni.

⚠ A kávédaráló mozgó alkatrészeket tartalmaz, melyek veszélyesek lehetnek; Tilos betenni az ujját és/vagy más tárgyakat.

⚠ Mielőtt bármi okból kifolyólag hozzányúlna a kávétartály belsejéhez, a ON/OFF gombbal kapcsolja ki a gépet, és húzza ki a dugót a konnektorból.

A gép lehetővé teszi, hogy a használt kávéfajtának megfelelően, kis mértékben szabályozza a kávédarálás finomságát. A beállítást a gép szolgálati rekeszében az egyik oldalon elhelyezett karra hatva kell elvégezni.

Vegye ki a cseppgyűjtő tálcát.

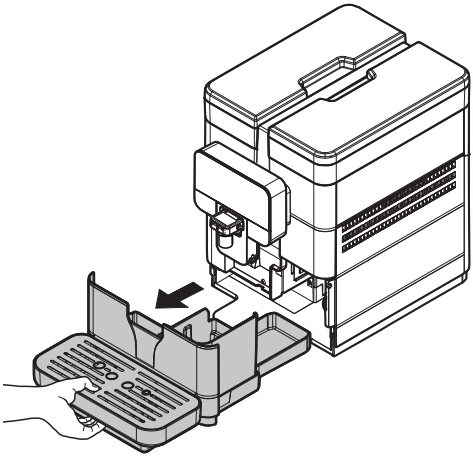

Nyissa ki a szervízajtót és tekerjen egy jelzésnyit a karon.

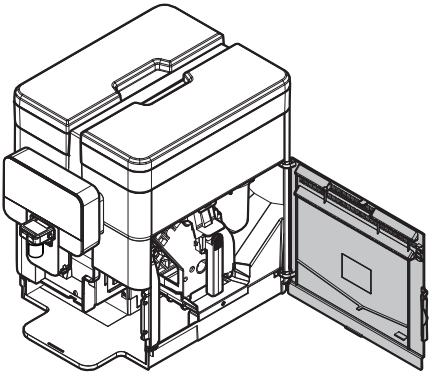

Csukja be az ajtót és főzzön le 1-2 csésze hogy megbizonyosodjon a darálás fokozatának beállításáról. Ismételje meg a folyamatot a kívánt darálási finomság beállításáig. A jelölések a darálás finomságát jelölik. Különböző darálási finomságot lehet beállítani a következő magyarázatnak megfelelően:

1 - Finom darálás
2 - Durva darálás

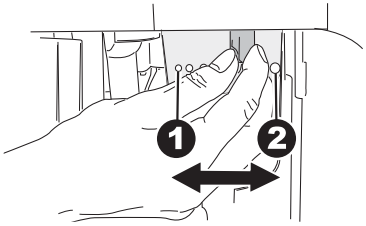

7.7 „Aroma” beállítása-őrölt kávé mennyisége

A gép lehetővé teszi az őrlendő kávémennyiség beállítását minden egyes kávékészítéshez.

⚠ Az aromaszabályozó kart csak akkor szabad elforgatni, ha a kávédaráló áll. A beállítást a kávékieresztés előtt kell végrehajtani.

A beállítást a gép szolgálati rekeszében az egyik oldalon elhelyezett karra hatva kell elvégezni.
Távolítsa el a cseppgyűjtő tálcát és a zaccfiókot.

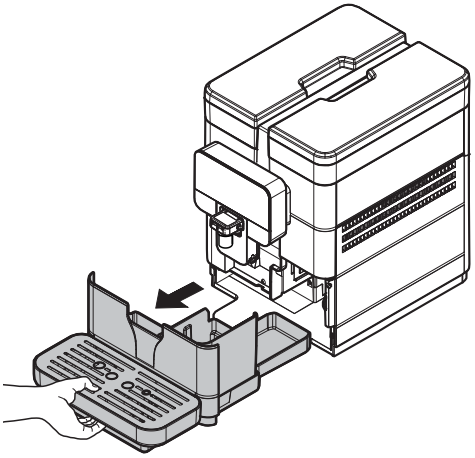

Nyissa ki a szervízajtót.

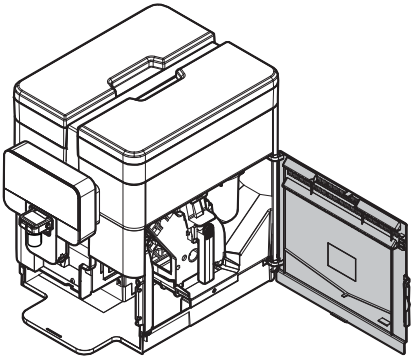

A jelölések a beállított őrölt kávé mennyiségét jelölik;
különböző mennyiséget lehet beállítani a következő magyarázatnak megfelelően:

3 - Minimális kávémennyiség (kb. 6 gramm)
4 - Maximális kávémennyiség (kb. 11 gramm)

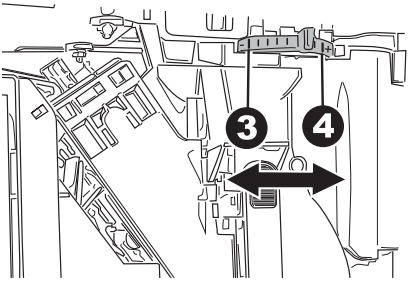

7.8 A kávékiesztő cső beállítása

A kávéfőző géppel a kereskedelemben kapható csészetípusok többsége használható.

A kiesztő cső magassága a használni kívánt csészék méretének megfelelően állítható.

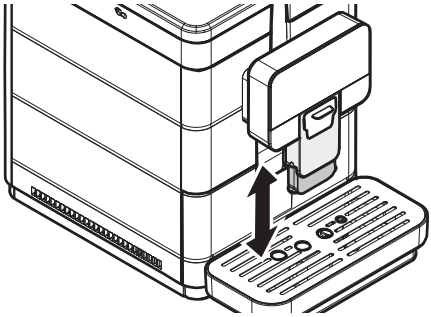

A beállításhoz emelje meg vagy eressze le a kiesztőt.
A javasolt helyzetek a következők:
Kis méretű csészékhez;

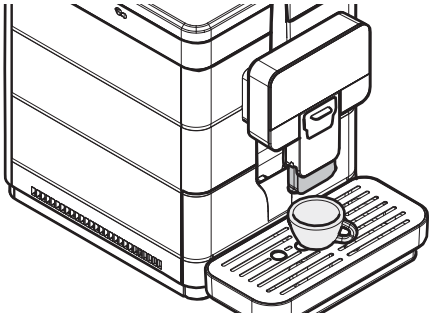

Nagy méretű csészékhez.

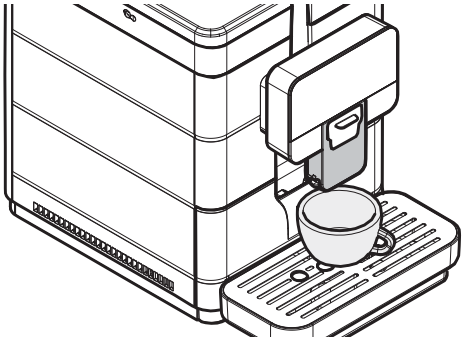

A kiesztő alá két csésze helyezhető, melyekbe egyszerre lehet kávét ereszteni.

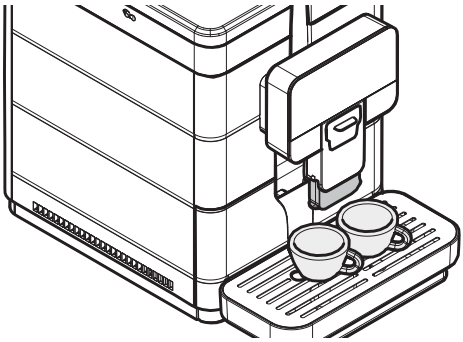

Ütközésig tolja be a kiesztőt, hogy lehetővé tegye a magas poharak vagy MUG használatát. Ebben az esetben egyszerre csak egy italt lehet kiesztení.

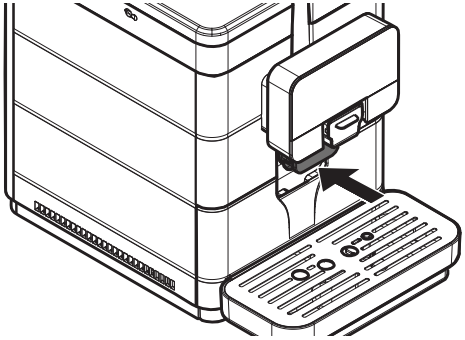

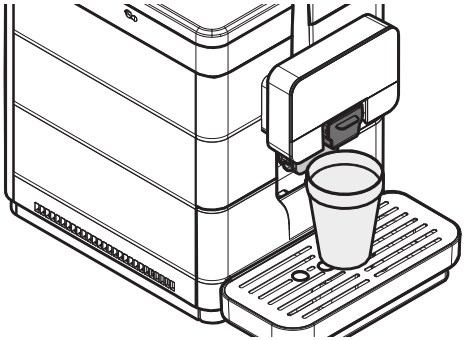

Minden kieresztés előtt és/vagy amikor a kieresztő visszatér a normális kieresztő állásba, győződjön meg róla, hogy megfelelően legyen behelyezve; Ekkor egy kattanás hallatszik, mely a megfelelő elhelyezkedést jelzi.

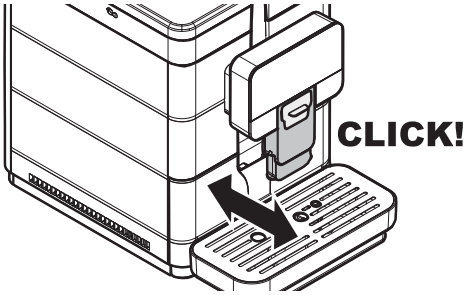

Ellenkező esetben előfordulhat, hogy a termék a kieresztőn kívül folyik ki.

7.9 A gép ki-/bekapcsolása

A gépet a gép hátsó részén elhelyezett gombbal lehet kikapcsolni és bekapcsolni.

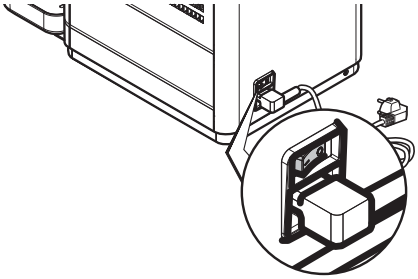

7.10 A nyelv beállítása (az első használat során)

Az első használat során a gép az üzenetek megjelenítéséhez kívánt nyelv kiválasztását és tárolását kéri.

Nyelv
ITALIANO
ENGLISH
DEUTSCH

A nyelv kiválasztásához nyomja le a „DOWN” vagy az „UP” gombot. A nyelv tárolásához nyomja meg az „OK” gombot. A gép elkezdi a rendszer felfűtését.

A felfűtés után, első használatkor, a gép elvégzi a rendszer feltöltését és a belső rendszerek egy öblítési ciklusát, melynek során egy kis mennyiségű víz kerül kieresztésre. Várja meg, hogy ez a ciklus véget érjen.

7.11 Első használat - Hosszú állásidő után

Végezze el az utántöltéseket (az előző pontokban foglalt utasításoknak megfelelően).
Csatlakoztassa a készüléket az elektromos hálózathoz (lásd a „Csatlakozás az elektromos hálózatra” c. pontot).
Egy tökéletes eszpresszóhoz öblítse át a kávérendszert, ha a gépet először vagy hosszú állásidő után használja.
Ezen egyszerű műveletek elvégzésével Ön mindig kiváló minőségű kávét fog tudni kiereszteni.
Ezeket a következő időben kell elvégezni:

- az első használatkor;
- Amennyiben a gépet hosszú ideig nem használja (több mint 2 hétig).

⚠ Az első indítás (kieresztés) elmaradása esetén tegyen még 2 további kísérletet. Ennek a 3 kísérletnek a végén, ha a probléma nem oldódott meg, hagyja pihenni a gépet 30 percig, majd próbálkozzon ismét 3 kieresztéssel. Ha a probléma továbbra is fennáll, forduljon az Ügyfélszolgálathoz.

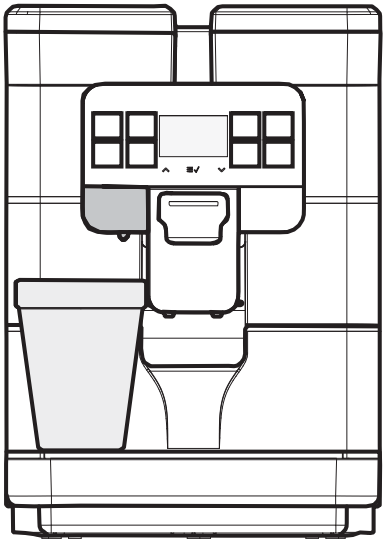

7.11.1 Egy bizonyos állásidő után

Ürítse ki a víztartályt, mossa el, öblítse el, és töltse fel hideg vízzel (lásd „A víztartály feltöltése” c. bekezdést). Tegyen egy nagy befogadóképességű edényt a kávékieresztő cső alá.

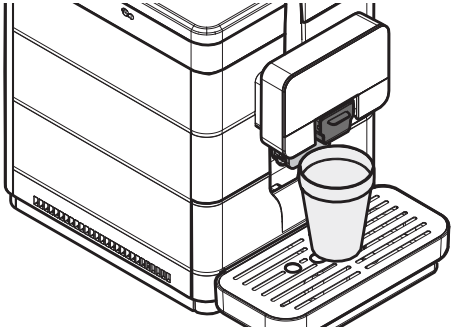

A kieresztés elindításához nyomja meg a „Coffee” gombot. A gép kiereszt egy kávét a kieresztő csőből. Várja meg a kieresztés végét, majd ürítse ki az edényt. Ismételje meg a kieresztést 3-szor.
Tegyen egy edényt a meleg víz kieresztő cső alá.

A MELEG VÍZ kieresztés elindításához nyomja meg a „Hot water” gombot.
A melegvíz-kieresztés után ürítse ki az edényt.

A gép használatra készen áll.

7.12 Az élelmiszerekkel érintkező részek mosása

Mossa el az összes élelmiszerrel rendelkező részt.

Mossa meg alaposan a kezét.

Készítsen elő egy klórtartalmú antibakteriális hatású fertőtlenítő oldatot (gyógyszertárakban kapható termékek) a terméken lévő koncentrációknak megfelelően.

- Távolítsa el a készülékből az összes termékeket tartalmazó tartályt.

Távolítsa el róluk a fedeleket és a csúszdákat.

Helyezzen mindent az előzetesen elkészített oldatba.

7.13 A készülék használata

☞ A gép használata előtt figyelmesen olvassa el a jelen kiadványt és ismerje meg alaposan a gépet.

☞ Ha a készülék egy bizonyos ideig használaton kívül volt, az ismételt használat előtt tanácsos ismét elolvasni aZ „Első használat - Hosszú állásidő után” c. bekezdést.

Az italkiválasztási folyamatokat a „Működés és használat” fejezet tartalmazza.

8 PROGRAMOZÁSI MENÜ

☞ Ez a fejezet a készülék programozási paramétereinek beállítását és módosítását írja le.

☞ Ezért javasolt figyelmesen elolvasni, és csak akkor avatkozzon be, ha megértette az elvégzendő műveletek pontos sorrendjét.

⚠ A jelen fejezetben leírt összes művelet kizárólag az üzemeltető vagy a műszaki szakember feladata, akiknek meg kell szervezniük az összes működési sorrendet és a megfelelő eszközök használatát, hogy az érvényes biztonsági előírások szigorú betartásával járhassanak el.

A műszaki szakember vagy az üzemeltető módosíthatja a gép néhány működési paraméterét a felhasználó egyéni igényeinek megfelelően.

8.1 A programozási fázis gombjainak leírása

A készülék menüiben való navigációhoz használja az alább leírt gombokat:

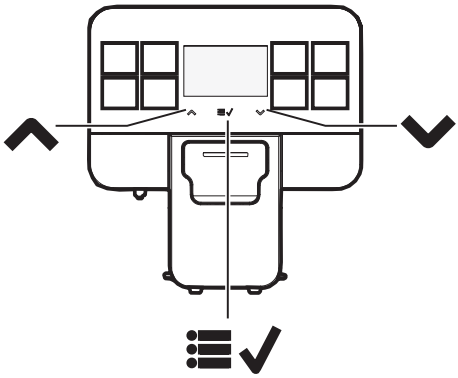

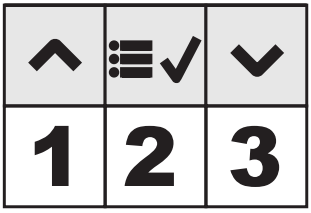

1. gomb: Up
Lehetővé teszi a látható paraméterek módosítását. (+) növeli az értéket

2. gomb: OK
A paraméter/érték megerősítését teszi lehetővé, amikor ez módosításra került.

3. gomb: Down
Lehetővé teszi a látható paraméterek módosítását. (-) csökkenti az értéket

8.2 Felhasználói programozás

A felhasználói menü szerkezete „A felhasználói menü szerkezete” c. pontban van bemutatva. „A felhasználói menü üzeneteinek leírása” c. pontban van leírva a felhasználói menüben lévő összes tétel.

8.2.1 Hozzáférés a felhasználói menühöz

Amikor a „gép használatra kész”, lépjen be a főmenübe az „OK” gomb lenyomásával.

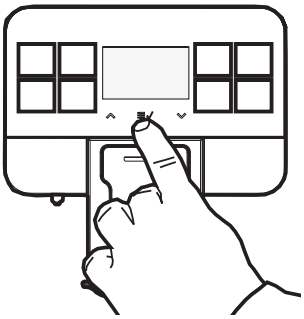

Megjelenik az alábbi képernyő:

Menü
Felhasználói menü
Tech menu
Exit

Az „USER MENU” kiválasztásához nyomja le az „OK“ gombot.

⚠ A Menü szabadon konzultálható. Lehetséges azonban JELSZÓVAL levédeni.

⚠ A JELSZÓT nem kell megadni, ha az alapértelmezett (0000) értéken van. A gép 1. bekapcsolása során kell módosítani, hogy megakadályozza az illetéktelen személyek hozzáférését. A módosítás után a jelszót minden esetben meg kell adni, amikor a kijelzőn megjelenik:

JELSZÓ MEGADÁSA			
0	0	0	0

☞ Ha nem írja be a jelszót 4 másodpercen belül, a gép visszatér az előző képernyőhöz.

A JELSZÓ beállításához lásd „A jelszó beállítása” c. bekezdést, mely a beállítás módszerét illusztrálja.

☞ Ha elfelejtette a JELSZÓT, akkor ezt le lehet nullázni a PUK-kód bevitelével. A PUK-kódot a Saeco szervizközponttól kell igényelni, mely segít Önnek a művelet elvégzésében.

8.2.2 A felhasználói menü szerkezete

A felhasználói menü fő opciói az alábbiak:

MENÜ OPCIÓ
EGYSÉG MOSÁSA
CAPP. MOSÁS
GYORS
Standard
Exit

8.2.3 A felhasználói menü üzeneteinek leírása

MENÜ OPCIÓ	Leírás
EGYSÉG MOSÁSA	Ez a funkció teszi lehetővé, hogy a felhasználó meleg vízzel mossa át a forrázó egységet
CAPP. MOSÁS	Ez a funkció teszi lehetővé, hogy a felhasználó meleg vízzel mossa át a Cappuccinatore-t
GYORS	Ez a funkció a Cappuccinatore mosását teszi lehetővé, meleg víz átfolyatással a habosító rendszeren keresztül, minden egyes tej / vegyes ital kieresztése után.
Standard	Ez a funkció a Cappuccinatore és a tejszívó cső egység teljes átmosását teszi lehetővé. Ehhez a funkcióhoz merítse a merülő csövet a tejmaradék eltávolítására szolgáló specifikus mosószerrel ellátott tiszta vízbe.
Exit	Ez a pont lehetővé teszi, hogy a felhasználó vissza tudjon lépni a menü felsőbb szintjére
Exit	Ez a funkció visszaléptet a főmenühöz

8.3 Műszaki programozás

A programozás menü szerkezete „A programozás menü szerkezete” c. pontban van bemutatva.
„A programozás menü üzeneteinek leírása” c. pontban van leírva a programozás menüben lévő összes opció.

8.3.1 Hozzáférés a műszaki menühöz

Amikor a „gép használatra kész”, lépjen be a főmenübe az „OK” gomb lenyomásával.

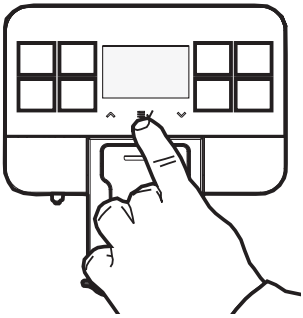

Megjelenik az alábbi képernyő:

Menü
Felhasználói menü
Tech menu
Exit

Gördítse le a főmenüt a „Tech Menu” opcióig.

Nyomja meg az „OK” gombot.

A leírt művelettel csak akkor lép be a programozás menübe, amikor a gép elérte a működési hőmérsékletet.

A Menü szabadon konzultálható. Lehetséges azonban JELSZÓVAL levédeni.

A módosítás után a jelszót minden esetben meg kell adni, amikor a kijelzőn megjelenik:

A JELSZÓT nem kell megadni, ha az alapértelmezett (0000) értéken van. A gép 1. bekapcsolása során kell módosítani, hogy megakadályozza az illetéktelen személyek hozzáférését.

JELSZÓ MEGADÁSA			
0	0	0	0

Ha nem írja be a jelszót 4 másodpercen belül, a gép visszatér az előző képernyőhöz.

A JELSZÓ beállításához lásd „A jelszó beállítása” c. bekezdést, mely a beállítás módszerét illusztrálja.

Ha elfelejtette a JELSZÓT, akkor ezt le lehet nullázni a PUK-kód bevitelével. A PUK-kódot a Saeco szervizközponttól kell igényelni, mely segít Önnek a művelet elvégzésében.

8.3.2 A Tech menu szerkezete

Ez a menü lehetővé teszi a gép működésének néhány paraméterének a kezelését.
A programozás menü fő opciói az alábbiak:

MENÜ OPCIÓ
Settings
Kredit menü
KREDITEK AKTIVÁL.
Off
On
Kredit hozzáadása
Kreditek lenullázása
igen
NE
KREDITEK MUTAT.
Off
On
Exit
KONFIG. ITALOK
Eszpresszó
Coffee
HOT WATER
Kapucsínó
Latte Macchiato
milk
AMERIKAI KÁVÉ
ITAL HOSSZ
VÍZ MENNYISÉGE
Exit
Exit
Beállítási menü
Általános menü
Hang
Off
On
Takarékos üzemmód
Off
On
Készenléti beáll.
15 perc
30 perc
60 perc
180 perc
Off
RIASZTÁS
Zacc vészjelzés
Off
On
Vízkőmentesítés
Off
On
GYORS MOSÁS
STANDARD MOSÁS
Exit
ELŐDARÁLÁS
Off
On
Előáztatás
Off
Alacsony
Magas
Hőmérséklet
Tartomány -5-től +5-ig
FEL JELSZ
TECH JELSZ
Exit
Kijelző menü
Nyelv
Kontraszt
Kijelző lógó
Standard
Bean
Custom
Exit
Víz menü
Vízkeménység
SZŰRŐ (0/8)
Exit
Vízkőmentesítés
GYÁRI BEÁLLÍT.
KONFIG. OLV.
ÍRÁS
KONFIGURÁCIÓK
Statistics
Exit
FW FRISSÍTÉS
Exit
Exit
Statistics
italok
ÖSSZES
Eszpresszó
Espresso x2
Coffee
Coffee x2
Manual Brewing
AMERIKAI KÁVÉ
HOT WATER
Kapucsínó
Latte Macchiato
milk
ÖSSZES KÁVÉS ITAL
Exit
LENULLÁZH.
Eszpresszó
Espresso x2
Coffee
Coffee x2
Manual Brewing
AMERIKAI KÁVÉ
HOT WATER
Kapucsínó
Latte Macchiato
milk
LENULLÁZÁS
Exit
Exit
HIBÁK

MENÜ OPCIÓ
LISTA
Reset errors
Exit
VÍZ
Vízkőmentesítés
UTOLSÓTÓL
UT. ELŐTTITŐL
HARMADIK UT-TÓL
VÉGREHAJT.
Exit
EGYSÉG MOSÁSA
VÉGREHAJT.
UTOLSÓTÓL
Exit
CAPP. MOSÁS
STANDARD MOSÁS
GYORS MOSÁS
Exit
GYÁRTÁSTÓL
Exit
Exit
Exit

8.3.3 A műszaki menü üzeneteinek leírása

MENÜ OPCIÓ	Leírás
Settings	Ezzel a menüvel be tud lépni a gép konfigurációjának valamennyi paraméterébe
Kredit menü	Ez a menü lehetővé teszi a virtuális kreditek használatának aktiválását, a kreditek gépre való feltöltését, lenullázását és megjelenítését a „Használatra kész“ ablakban.
KREDITEK AKTIVÁL.	Ez a funkció, ha be van kapcsolva, csak akkor engedélyezi a kávé kieresztését ha a gépre vitruális krediteket töltöttek fel. A „hot water” ital viszont továbbra is kiereszthető marad. Az éppen aktuális beállítás egy szaggatott vonallal határolt téglalap alakú dobozban található.
Off	Ez a beállítás letiltja a virtuális kreditek ellenőrzési rendszerét
On	Ez a beállítás aktiválja a virtuális kreditek ellenőrzési rendszerét
Kredit hozzáadása	Ez a funkció lehetővé teszi a virtuális kreditek feltöltését a gépre
Kreditek lenullázása	Ez a funkció lehetővé teszi a gépen lévő összes virtuális kredit lenullázását
igen	
NE	
KREDITEK MUTAT.	Ez a funkció, ha be van kapcsolva, a rendelkezésre álló krediteket mutatja a „Használatra kész” mód főképernyőjének bal alsó sarkában. Az éppen aktuális beállítás egy szaggatott vonallal határolt téglalap alakú dobozban található. MEGJEGYZÉS: Amennyiben a „KREDITEK AKTIVÁL.” az „OFF”-ra van állítva, a menüben nem fog szerepelni a „KREDITEK MUTAT.” és azt automatikusan „OFF”-ra fogja állítani.
Off	A kreditek megjelenítésének kikapcsolásához. MEGJEGYZÉS: Amennyiben a virtuális kredit 30 alatti, a gép a fennmaradó kreditet ettől függetlenül is mutatja a „Használatra kész” főoldalon.
On	A kreditek megjelenítésének aktiválásához.
Exit	Ez a pont lehetővé teszi, hogy a felhasználó vissza tudjon lépni a menü felsőbb szintjére
KONFIG. ITALOK	Ez a menü lehetővé teszi a hozzáférést az italok adagjainak a beállításához.
Eszpresszó	Kieresztésre kerül egy Eszpresszó az ital hosszúságának az elmentése céljából.
Coffee	Kieresztésre kerül egy Kávé az ital hosszúságának az elmentése céljából.
HOT WATER	Kieresztésre kerül egy Hot Water (Meleg víz) az ital hosszúságának az elmentése céljából.
Kapucsínó	Kieresztésre kerül egy Kapucsínó a tej és a kávé hosszúságának az elmentése céljából
Latte Macchiato	Kieresztésre kerül egy Kávéstej a tej és a kávé hosszúságának az elmentése céljából
milk	Kieresztésre kerül egy habosított tej az ital hosszúságának az elmentése céljából
AMERIKAI KÁVÉ	Belépés az amerikai ital beállításának almenüjébe
ITAL HOSSZ	Lehetővé teszi az ital teljes hosszának beállítását (325 és 735 közötti érték)
VÍZ MENNYISÉGE	Lehetővé teszi a kiereszteni kívánt víz arányának beállítását a teljes adaghoz képest. Az aktuálisan érvényben lévő beállítás egy szaggatott vonallal határolt téglalap alakú dobozban látható (ALACS. 30% / KÖZ. 50% / MAGAS 70%)
Exit	Ez a pont lehetővé teszi, hogy a felhasználó vissza tudjon lépni a menü felsőbb szintjére
Exit	Ez a pont lehetővé teszi, hogy a felhasználó vissza tudjon lépni a menü felsőbb szintjére
Beállítási menü	Ez a menü lehetővé teszi a gép működésének és karbantartásának általános paramétereinek a kezelését.
Általános menü	A gép működési beállításainak módosítására szolgál.
Hang	Ezen funkció segítségével ki/bekapcsolhatjuk a billentyűzet gombjainak megnyomása során keletkező hangjelzést. Az éppen aktuális beállítás egy szaggatott vonallal határolt téglalap alakú dobozban található.
Off	A hangjelzések kikapcsolására szolgál.

MENÜ OPCIÓ	Leírás
On	A hangjelzések bekapcsolására szolgál.
Takarékos üzemmód	Ez a funkció határozza meg a kávémelegítő hőmérsékletének kezelését, amikor a gép „használatra kész“. Alapértelmezetten a funkció „OFF” helyzetben van. Az éppen aktuális beállítás egy szaggatott vonallal határolt téglalap alakú dobozban található.
Off	Ezáltal a kávémelegítő folyamatosan a kieresztésnek megfelelő hőmérsékleten marad. Így az energiafogyasztás nagyobb, mert a gép mindig készen áll a használatra.
On	Ez azt jelenti, hogy a kávémelegítőt kikapcsolt állapotban az ital kieresztéséhez szükségesnél alacsonyabb hőmérsékleten van. Ezáltal a gép kevesebb energiát fog fogyasztani, de az italok kieresztésének elindításához hosszabb időre lesz szükség. A készülék alapértelmezett állapotában ez a beállítás nincs aktiválva.
Készenléti beáll.	A gépre vonatkozó készenléti állapotba kapcsolás utolsó kieresztéstől számított késleltetésének beállítására szolgál. Az alapértelmezés szerint beállított érték: «30 perc után». Az éppen aktuális beállítás egy szaggatott vonallal határolt téglalap alakú dobozban található.
15 perc	A beállított idő leteltekor a gép készenléti állapotba kapcsol. A gép visszakapcsolásához nyomjon meg egy tetszőleges gombot. A funkciódiagnosztika és a felfűtési fázis végrehajtását követően a gép ismét használatra kész. Amikor a paraméter „OFF”-ra van állítva, a gép mindig aktív marad.
30 perc	
60 perc	
180 perc	
Off	
RIASZTÁS	Lehetővé teszi egyes riasztások ki/bekapcsolását.
Zacc vészjelzés	Ez a funkció lehetővé teszi a kávézacc riasztás ki/be kapcsolását, pontosabban annak kijelzését, hogy az elhasznált kávékapszulákat tároló fiók megtelt és azt ki kell üríteni. Az éppen aktuális beállítás egy szaggatott vonallal határolt téglalap alakú dobozban található.
Off	kikapcsolt vészjelzés
On	aktivált vészjelzés
Vízkőmentesítés	Ez a funkció ki/bekapcsolja azt a (nem leállító) jelzést, mely szerint a gép vízkörét vízkőmentesíteni kell. Ez a figyelmeztetés, saját ikonnal, a „Használatra készen áll” oldalon látható (57. old). Az éppen aktuális beállítás egy szaggatott vonallal határolt téglalap alakú dobozban található.
Off	Így a jelzés ki van iktatva.
On	Így a jelzés be van kapcsolva; A kijelzőn megjelenik az üzenet, amikor a gépnek szüksége van egy vízkőmentesítési ciklusra.
GYORS MOSÁS	Ezen funkció segítségével lehet be/kikapcsolni a „Gyors mosás” vészjelzőt, vagyis a Cappuccinatore gyors mosásának kijelzését.
STANDARD MOSÁS	Ezen funkció segítségével lehet be/kikapcsolni a „Standard mosás” vészjelzőt, vagyis a Cappuccinatore standard mosásának kijelzését.
Exit	Ez a pont lehetővé teszi, hogy a felhasználó vissza tudjon lépni a menü felsőbb szintjére
ELŐDARÁLÁS	Ez a funkció ki/bekapcsolja a következő kávéadagok elődarálását. Ily módon a felhasználónak már az ital kiválasztásakor rendelkezésére áll az őrölt kávé, mely forrázásra vár, megspórolva ezzel a kávédarálás idejét. Az éppen aktuális beállítás egy szaggatott vonallal határolt téglalap alakú dobozban található.
Off	Így az elődarálás funkció ki van kapcsolva.
On	Így az elődarálás funkció be van kapcsolva;
Előáztatás	Ez a funkció állítja be a tabletta előáztatás és a tényleges kieresztés közötti szünet idejét. Az éppen aktuális beállítás egy szaggatott vonallal határolt téglalap alakú dobozban található.
Off	Előáztatás kikapcsolása

MENÜ OPCIÓ	Leírás
Alacsony	Bekapcsolása egy rövid (2 másodperces) szünetet tesz be az előáztatás és a kieresztés
Magas	Bekapcsolása egy rövid (2 másodperces) szünetet tesz be az előáztatás és a kieresztés
Hőmérséklet	Ezen funkció segítségével szabályozható a csészébe töltött kávé hőmérsékletének növelése/csökkentése.
Tartomány -5-től +5-ig	Lehetővé teszi a termék hőmérsékletének csökkentését vagy növelését egy -5 és +5 közötti skálán.
FEL JELSZ	Ezen funkció segítségével beállítható vagy kikapcsolható a felhasználói menühöz való hozzáféréshez tartozó jelszó. MEGJEGYZÉS: A jelszóhoz írja be a '0000' értéket, ez a jelszókérés kikapcsolásának felel meg. Ha elfelejtette a JELSZÓT, lépjen kapcsolatba a SaGa ügyfélszolgálattal, mert el kell indítani egy visszaállítási eljárást.
TECH JELSZ	Ezen funkció segítségével beállítható vagy kikapcsolható a műszaki menühöz való hozzáféréshez tartozó jelszó. MEGJEGYZÉS: A jelszóhoz írja be a '0000' értéket, ez a jelszókérés kikapcsolásának felel meg. Ha elfelejtette a JELSZÓT, lépjen kapcsolatba a Saeco ügyfélszolgálattal, mert el kell indítani egy visszaállítási eljárást. Figyelem: A technikus jelszó lehetővé teszi a felhasználói menühöz való hozzáférést is
Exit	Ez a pont lehetővé teszi, hogy a felhasználó vissza tudjon lépni a menü felsőbb szintjére
Kijelző menü	Ez a menü a kijelzőn megjelenő menük nyelvének és a kijelző fényerejének a beállítására szolgál.
Nyelv	A beállítás lehetővé teszi a felhasználói interfész nyelvének a kiválasztását az alábbi 17 nyelv közül: - OLASZ - ANGOL - NÉMET - FRANCIA - SPANYOL - PORTUGÁL - LENGYEL - OROSZ - SZLOVÉN - HOLLAND - SVÉD - MAGYAR - CSEH - SZLOVÁK - ROMÁN - GÖRÖG - BOLGÁR Az aktuálisan használt nyelv egy szaggatott vonallal határolt téglalap alakú dobozban látható.
Kontraszt	A kijelzőkontrasztosság környezet világosságának megfelelő beállítására szolgál.
Kijelző lógó	Ez a funkció lehetővé teszi a „Használatra kész” főoldalon és a gép indításakor látható kép (logó) módosítását. Az éppen aktuális beállítás egy szaggatott vonallal határolt téglalap alakú dobozban található.
Standard	A standard, vagyis a „ROYAL” logó kerül megjelenítésre.
Bean	Logóként egy kávészem jelenik meg.
Custom	Ez a funkció lehetővé teszi egy saját logó beállítását az ügyfelek számára rendelkezésre álló Windows alkalmazás segítségével.
Exit	Ez a pont lehetővé teszi, hogy a felhasználó vissza tudjon lépni a menü felsőbb szintjére
Víz menü	Ez a menü lehetővé teszi a gép által felhasznált víz vízkeménységének beállítását és a vízszűrő aktiválásának kezelését.

MENÜ OPCIÓ	Leírás
Vízkeménység	A gépben használt víz keménységének beállítására szolgál. A „Vízkeménység” funkciónak köszönhetően a gépet be lehet állítani a használt víz keménységére, ezáltal a gép a megfelelő pillanatban fog tudni figyelmeztetni a vízkőmentesítés szükségességére. Mérje meg a vízkeménységet a „Vízkeménységmérés és szabályozás” bekezdésben leírtak szerint.
SZŰRŐ (0/8)	Lehetővé teszi a vízszűrő aktiválásának előrehaladási állapotának ellenőrzését és esetlegesen egy új szűrőnek az aktiválását.
Exit	Ez a pont lehetővé teszi, hogy a felhasználó vissza tudjon lépni a menü felsőbb szintjére
Vízkőmentesítés	Ez a funkció lehetővé teszi a vízkőmentesítési ciklus elindítását a megfelelő bekezdésben foglaltak szerint.
GYÁRI BEÁLLÍT.	Ez a fukció lehetővé teszi a gép valamennyi beállításának és az italok adagjainak visszaállítását az alapértelmezett, gyári értékekre. MEGJEGYZÉS: A funkció használata nem befolyásolja: - Kreditek - Jelszó - Szűrő állapota - Számlálók és felhasználási statisztikák
KONFIG. OLV.	Ez a funkció lehetővé teszi a gép jelenlegi konfigurációjának felülírását (beállítások és adagok) egy új, USB-kulcsról betöltött adatokkal. MEGJEGYZÉS: Az USB-kulcson szereplő fájlt előzetesen Royal OTC-ben kell létrehozni és .MEM kiterjesztéssel kell ellátni.
ÍRÁS	Ebben a menüpontban lehetséges a gép jelenlegi konfigurációját és a felhasználási statisztikákat lementeni egy USB-kulcsra.
KONFIGURÁCIÓK	Ez a funkció lehetővé teszi egy a gép jelenlegi konfigurációját tartalmazó (beállítások és adagok) .MEM fájl létrehozását és annak USB-kulcsra történő mentését. MEGJEGYZÉS: A létrehozott .MEM fájlok felhasználhatók a Royal OTC gépek konfigurációinak felülírására.
Statistics	Ez a funkció lehetővé teszi a gép felhasználási statisztikáinak USB-kulcsra történő mentését .TXT szöveg formátumban, vagyis: - A kieresztett italok számlálói - Errors list - Elvégzett karbantartási ciklusok
Exit	Ez a pont lehetővé teszi, hogy a felhasználó vissza tudjon lépni a menü felsőbb szintjére
FW FRISSÍTÉS	Ez a funkció lehetővé teszi a gép firmware-jének (a SaGa által megküldött) új verzióra történő frissítését USB-kulcson keresztül. Ennek a lehetőségnek az OK gombbal történő kiválasztása a gép újraindítását okozza. A gépet csak akkor kerül újraindításra, ha a frissítési fájl szerepel az USB-kulcson és az helyes; eltérő esetben hibaüzenet jelenik meg és lehetőség van a frissítési folyamat megszakítására.
Exit	Ez a pont lehetővé teszi, hogy a felhasználó vissza tudjon lépni a menü felsőbb szintjére
Exit	Ez a pont lehetővé teszi, hogy a felhasználó vissza tudjon lépni a menü felsőbb szintjére
Statistics	Ez a funkció teszi lehetővé, hogy a felhasználó a következők megjelenítéséhez lépjen: - Product counters - Errors list - Vízkőmentesítés és Mosások számlálók
italok	Ez a funkció teszi lehetővé, hogy megjelenítse az italok egyes típusa szerint a gép által kieresztett termékeinek számát

MENÜ OPCIÓ	Leírás
ÖSSZES	Ebben a részben megjeleníthető a gép üzembe helyezése óta kieresztett italok teljes száma. Ezeket a számlálókat nem lehet lenullázni.
Eszpresszó	Az összes kieresztett Espresso száma.
Espresso x2	Az összes kieresztett Espresso x2 száma.
Coffee	Az összes kieresztett Kávé száma.
Coffee x2	Az összes kieresztett Coffee x2 száma.
Manual Brewing	Az összes kieresztett Manual Brewing száma.
AMERIKAI KÁVÉ	Az összes kieresztett Amerikai kávé száma.
HOT WATER	Az összes kieresztett Hot Water (meleg víz) száma.
Kapucsínó	Az összes kieresztett Cappuccino száma.
Latte Macchiato	Az összes kieresztett Latte Macchiato (Kávéstej) száma.
milk	Az összes kieresztett Milk (Tej) száma.
ÖSSZES KÁVÉS ITAL	Az összes kieresztett kávé alapú termék száma.
Exit	Ez a pont lehetővé teszi, hogy a felhasználó vissza tudjon lépni a menü felsőbb szintjére
LENULLÁZH.	Ebben a részben meg lehet jeleníteni a kieresztett italok teljes számát a „részleges“ számlálók utolsó lenullázása óta.
Eszpresszó	A kieresztett eszpresszók száma az utolsó LENULLÁZÁS óta.
Espresso x2	A kieresztett Espresso x2 száma az utolsó LENULLÁZÁS óta.
Coffee	A kieresztett Coffee (kávék) száma az utolsó LENULLÁZÁS óta.
Coffee x2	A kieresztett Coffee x2 száma az utolsó LENULLÁZÁS óta.
Manual Brewing	A kieresztett Manual Brewing száma az utolsó LENULLÁZÁS óta.
AMERIKAI KÁVÉ	A kieresztett Amerikai kávék száma az utolsó LENULLÁZÁS óta.
HOT WATER	A kieresztett Hot Water (meleg vizek) száma az utolsó LENULLÁZÁS óta.
Kapucsínó	A kieresztett Cappuccino (kapucsínók) száma az utolsó LENULLÁZÁS óta.
Latte Macchiato	A kieresztett kávéstejek száma az utolsó LENULLÁZÁS óta.
milk	A kieresztett Milk (tejek) száma az utolsó LENULLÁZÁS óta.
LENULLÁZÁS	A kieresztett italok „részleges” számlálóinak lenullázásához.
Exit	Ez a pont lehetővé teszi, hogy a felhasználó vissza tudjon lépni a menü felsőbb szintjére
Exit	Ez a pont lehetővé teszi, hogy a felhasználó vissza tudjon lépni a menü felsőbb szintjére
HIBÁK	Ezzel a funkcióval a gépen fellépő hibák kezelése és megjelenítése lehetséges: -LISTA - Reset errors
LISTA	Ezzel a funkcióval a gépen fellépő hibák megjelenítése lehetséges.
Reset errors	Ez a funkció lenullázza a hibalistát
Exit	Ez a pont lehetővé teszi, hogy a felhasználó vissza tudjon lépni a menü felsőbb szintjére
VÍZ	Ebben a részben megjeleníthetők a gép használatára vonatkozó információk a karbantartásról és általában a vízhasználatról
Vízkőmentesítés	Ebben a részben kerülnek megjelenítésre a gépen elvégzett vízkőmentesítési ciklusokra vonatkozó statisztikák.
UTOLSÓTÓL	A turbina impulzusok számát jelöli egy vízkőmentesítés mosási fázisának utolsó befejezése óta.
UT. ELŐTTITŐL	A turbina impulzusok számát jelöli az utolsó és utolsó előtti elvégzett vízkőmentesítés mosási fázisok között
HARMADIK UT-TÓL	A turbina impulzusok számát jelöli harmadik legutolsó és az utolsó előtti elvégzett vízkőmentesítés mosási fázisok között.
VÉGREHAJT.	Jelzi a gépen elvégzett összes vízkőmentesítés számát. A végrehajtási szám a gépen elvégzett összes vízkőmentesítés számát mutatja. A vízkőmentesítés akkor tekinthető elvégzettnek, ha annak legalább az első fázisa, vagyis a vízkőmentesítővel történő mosás elvégzésre került.
Exit	Ez a pont lehetővé teszi, hogy a felhasználó vissza tudjon lépni a menü felsőbb szintjére
EGYSÉG MOSÁSA	Ez a funkció teszi lehetővé, hogy megjelenítse a forrázó egység elvégzett mosásához kapcsolódó számlálókat.
VÉGREHAJT.	Jelzi a forrázó egység elvégzett mosásainak számát
UTOLSÓTÓL	A feldolgozott turbina impulzusok számát jelöli a forrázó egység utolsó teljes mosási ciklusának befejezése óta.

MENÜ OPCIÓ	Leírás
Exit	Ez a pont lehetővé teszi, hogy a felhasználó vissza tudjon lépni a menü felsőbb szintjére
CAPP. MOSÁS	Ez a funkció teszi lehetővé, hogy megjelenítse a Cappuccinatore mosásokhoz kapcsolódó számlálókat.
STANDARD MOSÁS	Jelzi a Cappuccinatore egységen elvégzett standard mosások számát
GYORS MOSÁS	Jelzi a Cappuccinatore egységen elvégzett gyors mosások számát
Exit	Ez a pont lehetővé teszi, hogy a felhasználó vissza tudjon lépni a menü felsőbb szintjére
GYÁRTÁSTÓL	A gép által az üzembe helyezés óta feldolgozott turbina impulzusok számát jelöli.
Exit	Ez a pont lehetővé teszi, hogy a felhasználó vissza tudjon lépni a menü felsőbb szintjére
Exit	Ez a pont lehetővé teszi, hogy a felhasználó vissza tudjon lépni a menü felsőbb szintjére
Exit	Ez a funkció visszaléptet a főmenühöz

8.3.4 A jelszó beállítása

A JELSZÓT az üzemeltetőnek kell beállítania, hogy megakadályozza az illetéktelen személyek hozzáférését, akik módosíthatják a gép beállításait és annak a rendellenes működését okozhatják.

Két jelszót lehet beállítani a gép két különböző menüjébe való belépéshez.

A JELSZÓ beállításához végezze el az alábbi műveleteket:

Lépjen be a gép programozás üzemmódjába a „Hozzáférés a műszaki menühöz” c. bekezdésben leírtak szerint.

Tech menu
Settings
Statistics
Exit

Válassza ki a „BEÁLLÍTÁSOK” opciót és nyomja le az „OK“ gombot.

Settings
Kredit menü
KONFIG. ITALOK
Beállítási menü

A „BEÁLLÍTÁSI MENÜ” opció kiválasztásához nyomja meg a „DOWN” gombot.

Settings
Kredit menü
KONFIG. ITALOK
Beállítási menü

A belépéshez nyomja meg az „OK” gombot. Megjelenik az alábbi képernyő:

Beállítási menü
Általános menü
Kijelző menü
Víz menü

Az „ÁLTALÁNOS MENÜ”-be való belépéshez nyomja meg az „OK” gombot. Megjelenik az alábbi képernyő:

Általános menü
Hang
Takarékos üzemmód
Készenléti beáll.

Görgesse le a menüt a „Down” gomb segítségével és válassza ki a „FEL JELSZ” menüpontot a felhasználói jelszó és a „TECH JELSZ” menüpontot a technikusi jelszó beállításához.

Általános menü
Hőmérséklet
FEL JELSZ
TECH JELSZ

A belépéshez nyomja meg az „OK” gombot. Megjelenik az alábbi képernyő:

TECH JELSZ			
0	0	0	0

A jelszó megadásához:
Nyomja le az „Up” vagy az „Down” gombot a kívánt szám beállításához. A következőre való lépéshez nyomja meg az „OK” gombot.

Ismételje meg a lépéseket a beállított jelszó megadásáig. Az utolsó számjegy bevitele után visszaugrik az előző menüpontra.

Ha szeretné módosítani a már beállított jelszót, az eljárás ugyanez.

9 MŰKÖDÉS ÉS HASZNÁLAT

☞ A gépet 8 évesnél idősebb gyerekek és csökkent fizikai vagy szellemi képességű személyek vagy tapasztalatlan és/vagy megfelelő képességekkel nem rendelkező személyek alkalmazhatják egy felelős személy jelenlétében, vagy ha megfelelően be vannak tanítva a gép biztonságos használatára és tisztában vannak a jelenlévő veszélyekkel.

☞ A gyermekek ne játszanak a géppel. A készülék tisztítását és karbantartását felügyelet nélkül gyermekek nem végezhetik el.

☞ Ha a készülék huzamosabb ideig használaton kívül volt, higiéniai okokból tanácsos alaposan átöblíteni a rendszert.

9.1 Felmelegítés és öblítés

Bekapcsoláskor a gép megkezdi a felfűtési fázist. Várja meg, hogy ez véget érjen.

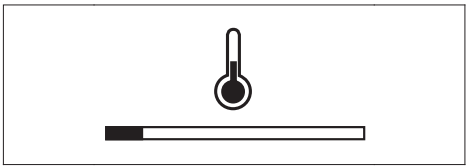

☞ A rúd előrehalad és jelzi, hogy a gép a rendszer melegítését végzi.

A melegítés végén a gép elvégzi a belső rendszerek öblítési ciklusát.

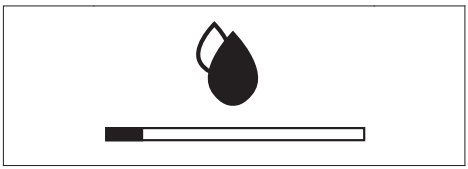

☞ A sáv előrehalad és jelzi, hogy a gép a rendszer egy öblítési ciklusát végzi.

A gép kiereszt egy kevés vizet. Várja meg, hogy a ciklus véget érjen.

☞ A ciklus az „Eszpresszó” gomb megnyomásával megszakítható.

Amikor megjelenik a logó a gép használatra készen áll.

☞ Amennyiben a gépet először használja, vagy már hosszú ideje nem használta, lépjen kapcsolatba az üzemeltetővel, hogy végezze el az üzembe helyezést.

9.2 Öblítési / automata tisztítási ciklus

A ciklus lehetővé teszi a belső kávérendszer friss vízzel történő átöblítését. A ciklus végrehajtására a következő esetekben kerül sor:

A gép elindításakor (hideg kazánnal);

A készenléti üzemmód felkészülési fázisában (kávékieresztés után);

A gép kiereszt egy kevés vizet, mely átöblít és felmelegít minden alkatrészt. Ebben a fázisban megjelenik a szimbólum.

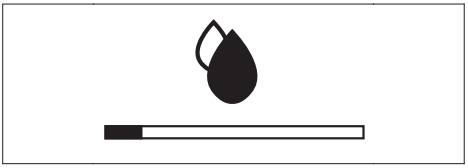

Várja meg, hogy ez a ciklus automatikusan véget érjen. A kieresztés az „Eszpresszó” gomb megnyomásával megszakítható.

9.3 Környezetbarát: Készenléti állapot

A gép energiatakarékossági funkcióval rendelkezik. Az utolsó kieresztés után eltelt egy bizonyos állásidő után a gép automatikusan kikapcsol. Ezt az időtartamot az üzemeltető állítja be a technikus menüben.

☞ A kikapcsolási fázisban a gép öblítési ciklust hajt végre, ha volt kávékieresztés.

☞ Az időt az igényeknek megfelelően be lehet állítani (lásd a „Programozási menü” fejezetben lévő utasításokat).

A gép újraindításához elegendő megnyomni a kezelőpanel egy gombját (ha a főkapcsoló „I” állásban van); Ekkor a gép csak akkor hajt végre öblítést, ha a kazán kihűlt.

9.4 Kávékieresztés

Kávékieresztéshez nyomja le:
az „Eszpresszó” gombot egy eszpresszó kieresztéséhez;
a „Coffee” gombot egy kávé kieresztéséhez;
A “Manual Brewing” gomb a kávé a felhasználó által kívánt magasságú kieresztésére szolgál;
az „Americano“ gombot egy amerikai típusú kávé kieresztéséhez;
Ezt követően elindul a kieresztési ciklus:
1 kávé kieresztéséhez csak egyszer nyomja meg a kívánt gombot.
2 kávé kieresztéséhez kétszer nyomja meg a kívánt gombot. Ez a funkció nem érhető el az „amerikai kávénál” és a ”Manual Brewing” esetén.

☞ 2 kávé kieresztéséhez a gép automatikusan ledarálja és kiadagolja a megfelelő mennyiségű kávét.

☞ Két kávé elkészítéséhez két darálási és két kieresztési ciklusra van szükség, melyeket a gép automatikusan végrehajt.

Miután az első főzési ciklus befejeződött, a kávé elkezd kifolyni a kieresztőn. Ha a kávé eléri a beállított szintet, a kávékieresztés automatikusan leáll; Mindenesetre a kávékieresztést a kiválasztott ital gombjának ismételt megnyomásával is meg lehet szakítani, amikor a hátsó led nem villog, hanem folyamatosan világít.

☞ A gép igazi eszpresszókávé készítésére van beállítva. Ez a tulajdonság a kávé intenzívebb íze érdekében enyhén megnövelheti a kieresztés idejét.

9.5 Cappuccinatore

Ebben a fejezetben bemutatjuk a Cappuccinatore egység használatát kapucsínó vagy kávéstej készítéshez vagy a tej habosításához.

☞ Használat előtt a Cappuccinatore egységet a „Tisztítás és karbantartás” c. fejezetben leírtak szerint alaposan tisztítsa meg.

☞ Egy jó minőségű termék készítéséhez (~5°C / 41°F-os), legalább 3% protein tartalmú hideg tejet használjon. Saját ízlésétől függően használhat teljes vagy sovány tejet, szójatejet vagy laktózmentes tejet.

⚠ Kizárólag csak tejjel, vagy a tisztításhoz szükséges vízzel használja.

9.5.1 A Cappuccinatore egység behelyezése

Helyezze be a csatlakozást a Cappuccinatore-ba.

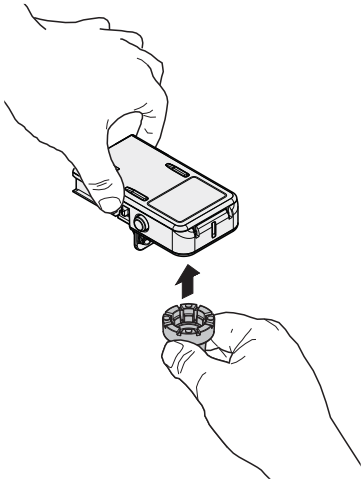

Illessze a krómozott burkolatot a Cappuccinatore egységre.

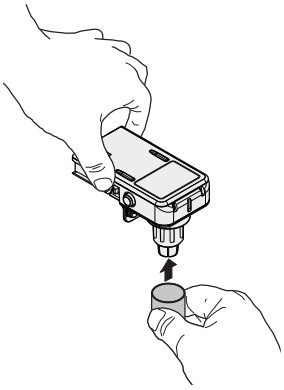

Helyezze be a csövet a csatlakozás bal oldalára.

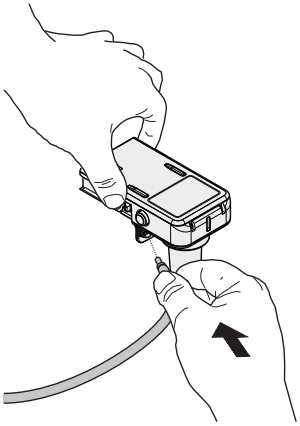

9.6 Kapucsínó kieresztés

A gép lehetővé teszi a kapucsínó gyors kieresztését egyetlen egy gomb lenyomásával.

⚠ Égési sérülés veszélye! A kieresztés megkezdésekor előfordulhat, hogy a gép egy kevés meleg vizet kispriccel.

☞ A Cappuccinatore tejhabosításra használása után azonnal tisztítsa meg (lásd a „Cappuccinatore tisztítása” (Minden használat után)” bekezdés);

☞ Nedves ronggyal tisztítsa meg kívülről a merülőcsövet. Ez minden alkatrészt tökéletesen meg fog tisztítani az esetleges tejmaradéktól.

Távolítsa el a fedelet az elülső részről.

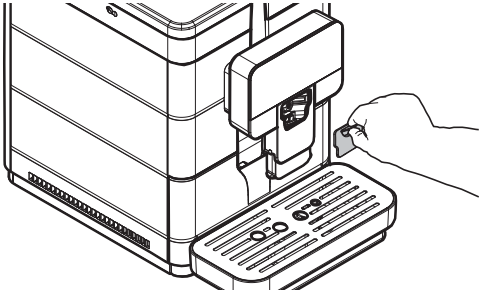

Tegye ütközésig a helyére a Cappuccinatore egységet. Győződjön meg róla, hogy nem tud kicsúszni.

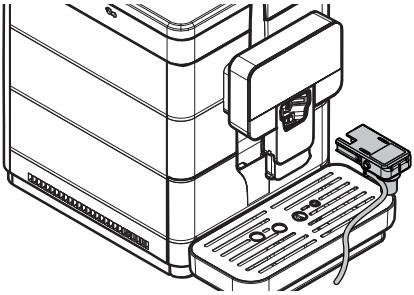

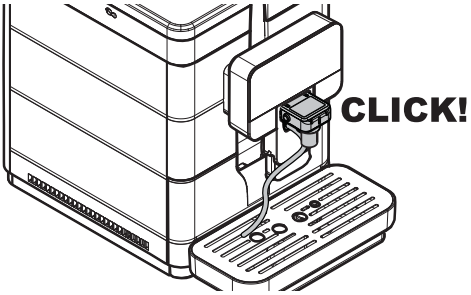

⚠ Használat előtt tisztítsa meg a cappuccinatoret a „Cappuccinatore tisztítása (Minden használat után)” c. bekezdésben leírtak szerint.

Helyezze a tiszta csövet közvetlenül a tejesedénybe.

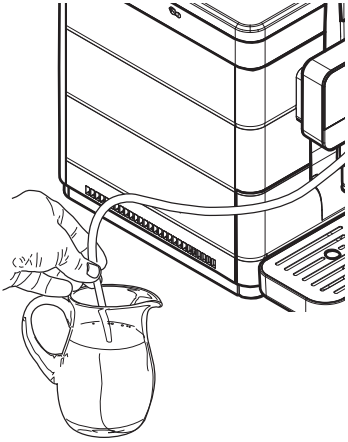

☞ A kapucsínókészítés legjobb eredménye érdekében a használt tejnek hidegnek kell lennie.

Tegyen egy csészét a kieresztő alá.

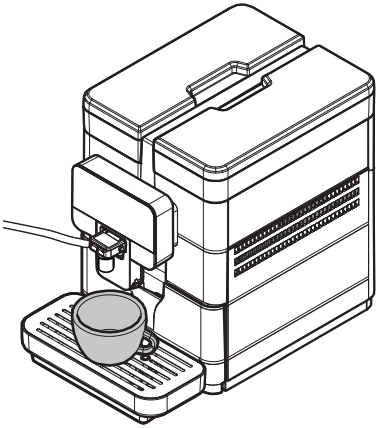

Nyomja meg a „Kapucsínó” gombot.
A gépnek szüksége van egy kis időre a felmelegedéshez.

A felmelegedés végén a gép elkezdi a kapucsínó kieresztését.

Ebben a fázisban a gép folytatja a habosított tej kieresztését. A kieresztést a „Kapucsínó” gomb megnyomásával meg lehet szüntetni.

A tej kieresztését követően a gép megkezdi a kávékieresztést. A kieresztést a „Kapucsínó” gomb megnyomásával meg lehet szüntetni.

Olyan kapucsínót ihat, mint a kávézóban.

A Cappuccinatore egység használata után alaposan tisztítsa meg a „Cappuccinatore tisztítása (Minden használat után)” c. bekezdésben leírtak szerint.
Távolítsa el az edényt és, ha szükséges, tisztítsa meg.

9.7 Kávéstej kieresztése

A gép lehetővé teszi a kávéstej gyors kieresztését egyetlen egy gomb lenyomásával.

⚠ Égési sérülés veszélye! A kieresztés megkezdésekor előfordulhat, hogy a gép egy kevés meleg vizet kispriccel.

☞ A Cappuccinatore tejhabosításra használása után azonnal tisztítsa meg (lásd a „Cappuccinatore tisztítása” (Minden használat után)” bekezdés);

☞ Nedves ronggyal tisztítsa meg kívülről a merülőcsövet. Ez minden alkatrészt tökéletesen meg fog tisztítani az esetleges tejmaradéktól.

Távolítsa el a fedelet az elülső részről.

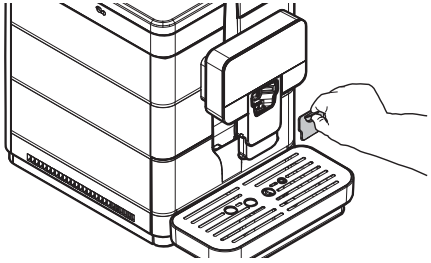

Tegye ütközésig a helyére a Cappuccinatore egységet. Győződjön meg róla, hogy nem tud kicsúszni.

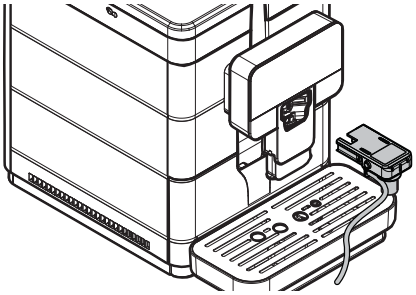

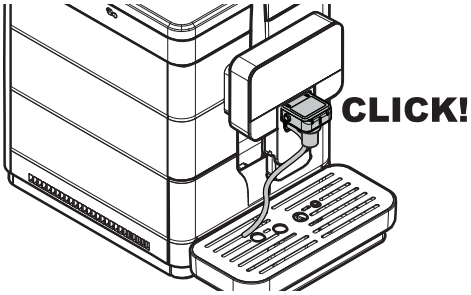

⚠ Használat előtt tisztítsa meg a cappuccinatoret a „Cappuccinatore tisztítása (Minden használat után)” c. bekezdésben leírtak szerint.

Helyezze a tiszta csövet közvetlenül a tejesedénybe.

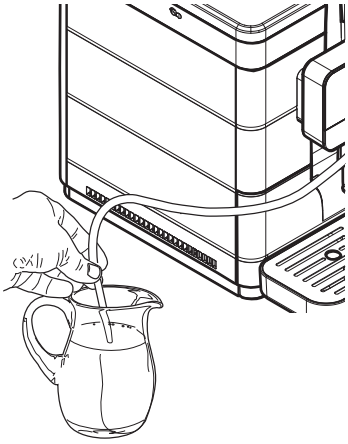

☞ A kávéstej-készítés legjobb eredménye érdekében a használt tejnek hidegnek kell lennie.

A készítéshez használjon magas poharakat, és a kávékieresztőt megfelelően állítsa be.

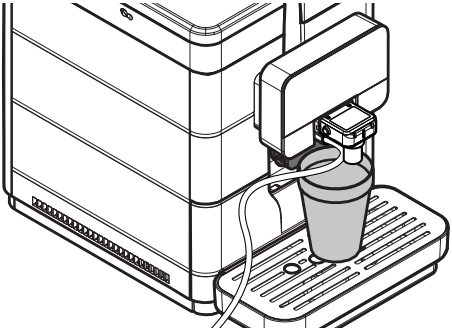

Amikor a gép készen áll, a kávés tej kieresztésének elindításához nyomja meg a „Kávéstej” gombot.
A gép automatikusan elkészíti a kávéstejet.
A Cappuccinatore egység használata után alaposan tisztítsa meg a „Cappuccinatore tisztítása (Minden használat után)” c. bekezdésben leírtak szerint.
Távolítsa el az edényt és, ha szükséges, tisztítsa meg.

9.8 Milk kieresztés

A gép lehetővé teszi a meleg tej gyors kieresztését egyetlen egy gomb lenyomásával.

⚠ Égési sérülés veszélye! A kieresztés megkezdésekor előfordulhat, hogy a gép egy kevés meleg vizet kispriccel.

☞ A Cappuccinatore tejhabosításra használása után azonnal tisztítsa meg (lásd a „Cappuccinatore tisztítása” (Minden használat után)” bekezdés);

☞ Nedves ronggyal tisztítsa meg kívülről a merülőcsövet. Ez minden alkatrészt tökéletesen meg fog tisztítani az esetleges tejmaradéktól.

Távolítsa el a fedelet az elülső részről.

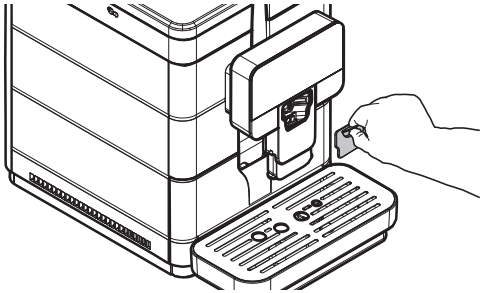

Tegye ütközésig a helyére a Cappuccinatore egységet.
Győződjön meg róla, hogy nem tud kicsúszni.

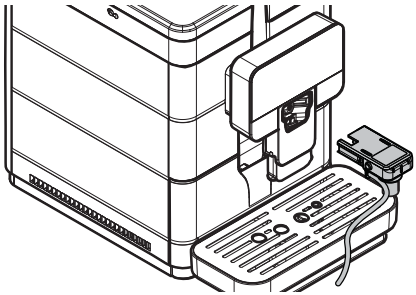

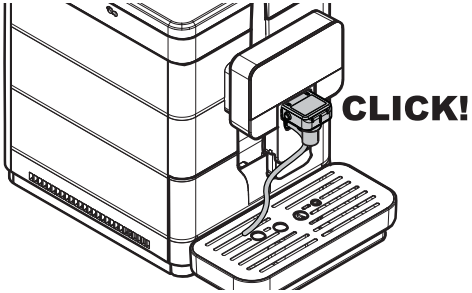

⚠ Használat előtt tisztítsa meg a cappuccinatoret a „Cappuccinatore tisztítása (Minden használat után)” c. bekezdésben leírtak szerint.

Helyezze a tiszta csövet közvetlenül a tejesedénybe.

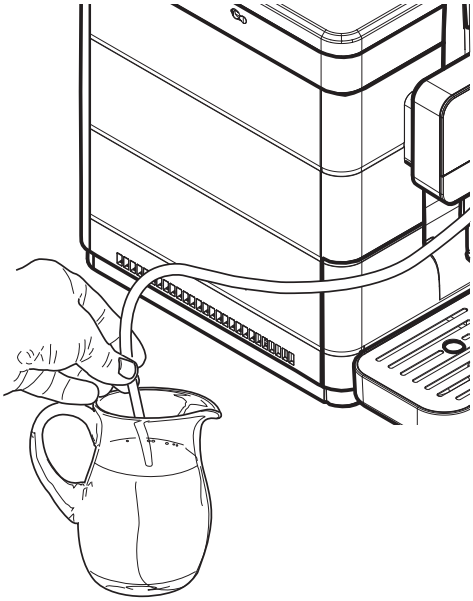

☞ A tejkészítés legjobb eredménye érdekében a használt tejnek hidegnek kell lennie.

A készítéshez használjon magas poharakat, és a kávékieresztőt megfelelően állítsa be.

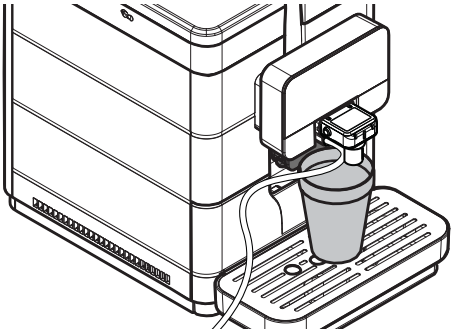

Amikor a gép készen áll, a meleg tej kieresztésének elindításához nyomja meg a „Milk” gombot.
A gép automatikusan elkészíti a meleg tejet.
A Cappuccinatore egység használata után alaposan tisztítsa meg a „Cappuccinatore tisztítása (Minden használat után)” c. bekezdésben leírtak szerint.
Távolítsa el az edényt és, ha szükséges, tisztítsa meg.

9.9 Meleg víz kieresztés

⚠ Égési sérülés veszélye! A kieresztés megkezdésekor előfordulhat, hogy a gép kevés meleg vizet és/vagy gőzt spriccel ki.

⚠ A meleg víz kieresztő cső magas hőmérsékletet érhet el: ezért kerülje a cső kézzel történő közvetlen megérintését.

A meleg víz kieresztése előtt győződjön meg arról, hogy a gép készen áll-e a használatra. Tegyen egy edényt a meleg víz kieresztő cső alá.

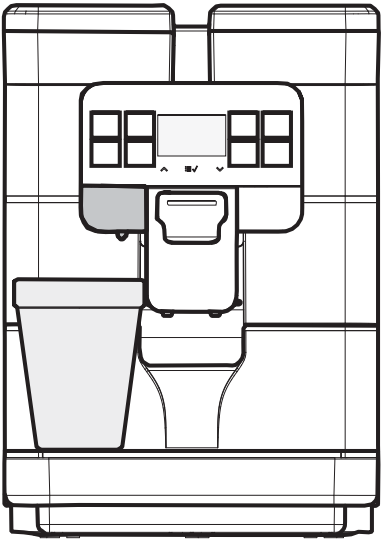

Nyomja meg a „Hot water” kieresztés gombot, ekkor a kieresztő csőből rövid időn belül meleg víz kezd folyni.
A kijelzőn megjelenik:

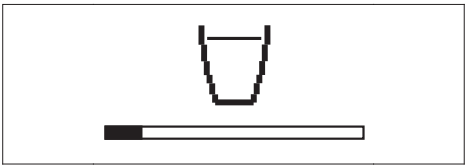

Ha a termék eléri az előre beállított szintet, a kávékieresztés automatikusan leáll. A felhasználó megszakíthatja a termék kieresztését a kívánt mennyiség elérésekor, ismét megnyomva a „Hot water” gombot.

9.10 A csészébe töltött ital hosszúságának beállítása

A gép lehetővé teszi a csészébe kieresztett italok hosszúságának beállítását a fogyasztó igényeinek és a bögrék/csészék tulajdonságainak megfelelően. Az üzemeltető az italok hosszúságát a billentyűzetről, de vizuálisan állíthatja be. A mennyiség a kieresztés során kerül beállításra. Csak az „amerikai” ital esetén, az egyedi kieresztési ciklus miatt, lehetséges az adag és a víztartalom százalékos szabályozása paraméterek segítségével.

Lépjen be a gép programozás üzemmódjába a „Hozzáférés a műszaki menühöz” c. bekezdésben leírtak szerint.

Tech menu
Settings
Statistics Exit

Válassza ki a „BEÁLLÍTÁSOK” opciót és nyomja le az „OK“ gombot.

Settings
Kredit menü
KONFIG. ITALOK Beállítási menü

Az „ITALOK KONFIG.” kiválasztásához nyomja meg a „DOWN” gombot.

Settings
Kredit menü
KONFIG. ITALOK
Beállítási menü

A belépéshez nyomja meg az „OK” gombot.

KONFIG. ITALOK
Eszpresszó
Coffee HOT WATER

Nyomja meg a programozni kívánt ital gombját, és igény szerint állítsa meg a kieresztést a kijelzőn jelzett módon. Példaként egy eszpresszót programozunk be.

Tegyen egy csészét a kieresztő alá.

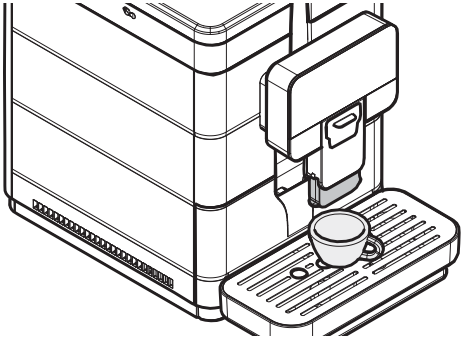

Válassza ki az „Espresso” pontot. A belépéshez nyomja meg az „OK” gombot. A gép elindítja a kávékieresztési szakaszt.

A kijelzőn megjelenik az alábbi képernyő:

A csésze alatti „X” azt jelzi, hogy még le lehet állítani a folyamatot (még a darálás fázisában vagyunk). Ha megnyomja az „OK” gombot ebben a pillanatban akkor visszavonja a mentést.

Csak akkor lehet menteni az adag beállítását, amikor a kijelzőn megjelenik a csésze alatt egy „V”.

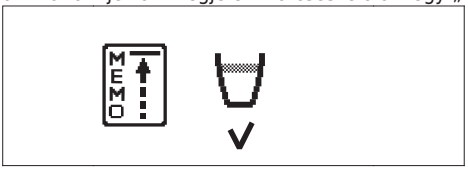

Ettől a pillanattól kezdve nyomja meg az „OK” gombot akkor amikor a csészébe kieresztett kávé mennyisége eléri a kívánt szintet. Ekkor az „Eszpresszó” gomb be van programozva. Minden egyes megnyomása esetén a gép az imént beállított mennyiséget fogja kiereszteni.

Ez a fajta beállítás alkalmazható valamennyi termékre kivéve az “AMERIKAI KÁVÉ”-t. E termék hosszúságának beállításához használja a konfigurációs paramétereken alapuló módszert. Ez a módszer lehetővé teszi az ital hosszúságára illetve a víz mennyiségére vonatkozó értékek beállítását közvetlenül a billentyűzet segítségével. Ez a módszer kéri a kieresztés ellenőrzését, hogy valóban a kívánt italmennyiség került-e kieresztésre.

A következőekben bemutatjuk a szükséges operatív lépéseket.

Az „AMERIKAI KÁVÉ” kiválasztásához nyomja meg a „DOWN” gombot.

KONFIG. ITALOK
Latte Macchiato milk
AMERIKAI KÁVÉ

A belépéshez nyomja meg az „OK” gombot.

AMERIKAI KÁVÉ
ITAL HOSSZ
VÍZ MENNYISÉGE Exit

Nyomja meg az „OK” gombot az „ITAL HOSSZ” kiválasztásához.

ITAL HOSSZ
535

Nyomja le a „DOWN” vagy az „UP” gombot a kívánt érték kiválasztásához a sáv görgetésével; Az oldalt megjelölt szám a megfelelő sáv értékét jelzi (impulzusokban). Majd a megerősítéshez és a kilépéshez nyomja meg az „OK” gombot.

Nyomja meg a “DOWN” gombot a “VÍZ MENNYISÉGE” menü kiválasztásához.

AMERIKAI KÁVÉ
ITAL HOSSZ
VÍZ MENNYISÉGE
Exit

A belépéshez nyomja meg az „OK” gombot.

VÍZ MENNYISÉGE
ALACS (30%) KÖZ. (50%)
MAGAS (70%)

Nyomja le a „DOWN” gombot vagy az „UP” gombot a kívánt szám kiválasztásához. Majd a megerősítéshez és a kilépéshez nyomja meg az „OK” gombot.

A fázis befejezése után az ital programozásra került és tanácsos szemrevételezéssel ellenőrizni az elért eredményt.

9.11 A gép használata kreditekkel

☞ Ezt a funkciót a szolgáltatás üzemeltetője aktiválhatja vagy tilthatja le.

A gép úgy van előkészítve, hogy az italokat a kreditek logikája alapján eressze ki; annyi kávé tartalmú termék ereszthető ki, amennyi kreditet vitt be az üzemeltető.
Amikor elfogytak a kreditek, nem lehet több kávé tartalmú italt kiereszteni.
A fennmaradó kredit a „használatra kész“ kijelzőn látható amennyiben a „KREDITEK MUTAT.” funkció be van kapcsolva.

A meleg víz kieresztése nem a kreditek alapján történik, és ezek mindig lehetségesek, amikor a tartályban van víz.

Minden üzemeltető saját maga dönti el, hogyan kívánja beállítani a krediteket és ezeknek az utántöltését, hogy lehetővé tegye a gép használatát.

9.12 A zaccfiók és a cseppgyűjtő tálca kiürítése

Ezt a műveletet a gép bekapcsolt és/vagy készenléti állapotában kell elvégezni.

A gép jelzi amikor a zaccfiók teljesen megtelt. Az első jelzés figyelmezteti a felhasználót, hogy a zaccfiókot ki kell üríteni, és a gép még lehetővé teszi a kávékieresztést. A kijelzőn megjelenik:

Ha a zacc nem kerül kiürítésre minden 5. kávékieresztési-ciklus után, a gép leáll és a kijelzőn az alábbi jelenik meg:

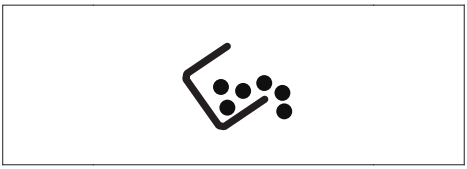

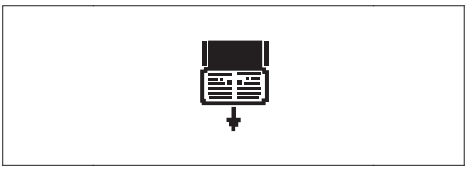

Ebben az esetben a gép nem teszi lehetővé az italkieresztést. Az italkieresztéshez ki kell üríteni a zaccot a zaccfiókból.
Távolítsa el a cseppgyűjtő tálcát és a zaccfiókot.

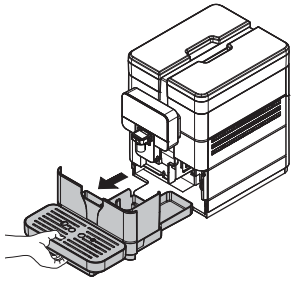

Emelje meg a zaccfiókot.

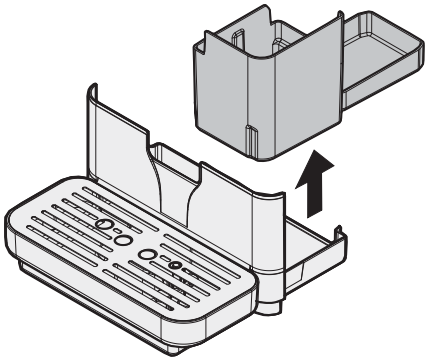

Ürítse ki a zaccfiókot és a cseppgyűjtő tálcát.

A folyadék és a kávézacc leürítését a megfelelő módon és elkülönítve kell végezni.

Csak amikor a kijelzőn megjelenik:

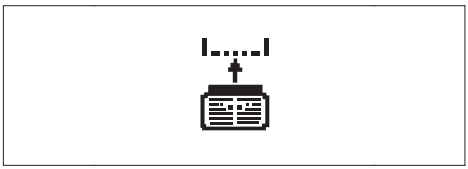

A zaccfiók és a cseppgyűjtő tálca visszahelyezhető a gépbe.

☞ Ha a cseppgyűjtő tálca a zaccgyűjtő fiók nélkül kerül behelyezésre, a gép nem engedi a termékek kieresztését.

Miután behelyezte, a kijelzőn az alábbi jelenik meg:

Ebben az esetben a gép készen áll a kávékieresztésre.

10 TISZTÍTÁS ÉS KARBANTARTÁS

⚠ Bármilyen tisztítási és/vagy karbantartási művelet elvégzése előtt húzza ki a hálózati kábel dugóját a konnektorból.

⚠ A Gyártó elhárít mindennemű felelősséget a hibás vagy elégtelen karbantartás okozta károkért vagy rendellenességekért.

⚠ A készülék belsejében az oxidációs jelenségek elkerülése érdekében tilos klórtartalmú tabletták használata.

10.1 Általános megjegyzések a megfelelő működéshez

⚠ A le nem szerelhető alkatrészeket és a készüléket, amikor másképp nincs jelezve, csak hideg vagy langyos vízzel kell megtisztítani, nem dörzshatású szivaccsal és nedves ruhával.

⛔ Közvetlenül az alkatrészeken és/vagy a készüléken ne használjon vízsugarakat.

A rendszeres karbantartás és tisztítás hosszabb ideig megőrzik a gép optimális működését, és biztosítják a normális higiéniai előírások betartását.

A készülék megfelelő működése biztosítása érdekében tanácsos betartani a „KARBANTARTÁSI PROGRAMBAN” lévő előírásokat és intervallumokat.

10.2 Tisztítás és tervezett karbantartás

☞ Valamennyi tisztítandó rész könnyen hozzáférhető és nem igényli semmiféle eszköz használatát.

⚠ Az összes elemet csak langyos vízzel szabad megmosni mosószerek vagy oldószerek használata nélkül, mert ezek módosíthatják az alakot és a működést.

⛔ A levehető elemek nem mosogathatók el mosogatógépben.

⛔ Az elektromos részeket ne tisztítsa meg nedves ruhával és/vagy zsíroldó mosószerekkel. Távolítsa el a pormaradékokat száraz sűrített levegő sugárral vagy antisztatikus anyaggal.

10.2.1 Karbantartási program

Elvégzendő műveletek	A	B	C	D	E
Cseppgyűjtő tálca	-	-	igen	-	-
Zaccfiók kiürítése és tisztítása	-	igen	-	-	-
Cappuccinatore gyors tisztítás	igen	igen	-	-	-
A Cappuccinatore egység alapos tisztítása	-	igen	-	-	-
A víztartály tisztítása	-	-	-	igen	-
A központi egység tisztítása	-	-	-	igen	-
A központi egység kenése	-	-	-	-	igen
A kávétartály tisztítása	-	-	-	-	igen
Vízkőmentesítés	-	igen	-	-	-

A Minden használat után
B Amikor megjelenik a figyelmeztető jelzés
C Minden nap
D Hetente
E Havonta vagy 500 kieresztésenként

⚠ A gép és alkatrészei tisztítását hetente egyszer kell elvégezni.

☞ Amennyiben a gépet hosszú ideig nem használta, a berendezést és alkatrészeit meg kell tisztítani és le kell mosni.

10.2.2 Cseppgyűjtő tálca és zaccfiók tisztítása

A zaccfiókot ki kell üríteni és meg kell tisztítani mindig, amikor annak szükségességét a gép jelzi, mindazonáltal javasolt napi ürítése. E művelet elvégzéséhez olvassa el „A zaccfiók és a cseppgyűjtő tálca kiürítése” c. bekezdést.

Mindenesetre, amikor a gép karbantartását végzi, érdemes eltávolítani és megfelelően megtisztítani a zaccfiókot.

Ennél a feladatnál javasoljuk a kávéscsésze tartórácsok tisztítását is.

10.2.3 A víztartály tisztítása

Vegye le a víztartály fedelét.

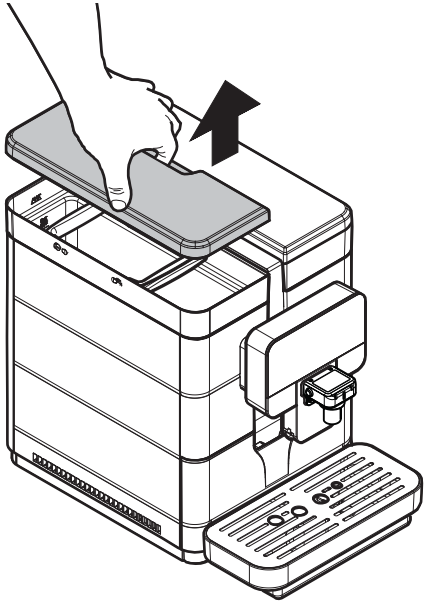

Távolítsa el a tartályt. emelje fel a belsejébe szerelt megfelelő fogantyúk segítségével.

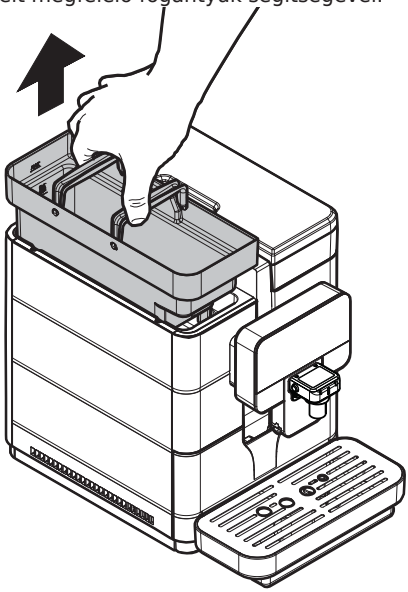

Nem súroló hatású mosószerrel mossa meg, öblítse le friss vízzel és gondosan szárítsa meg.

10.2.4 Cappuccinatore gyors tisztítás (Minden használat után)

⚠ A Cappuccinatore egység hiányzó tisztítása minden tejes használat után a felhasználó egészségére ártalmas baktériumok elszaporodását okozhatja.

⚠ A tejes rendszert gyorsan el kell öblíteni minden használat után, így biztosítva mindig az optimális higiéniát.

A Cappuccinatore egységet el kell mosni, és meg kell tisztítani minden egyes használat után. A használat előtt és után elmaradt tisztítás megakadályozhatja a gép megfelelő működését.

⚠ Égési sérülés veszélye! A kieresztés megkezdésekor előfordulhat, hogy a gép egy kevés meleg vizet kispriccel.

Minden tejkieresztést követően a kijelzőn néhány másodpercig a következő ablak jelenik meg.

INDÍTSA GYORS MOSÁS A CAPPUCCINATORE-T?	
igen	NE 5

Ha szeretné elvégezni az öblítést, az alábbiak szerint járjon el:
Válassza az „YES” lehetőséget, és nyomja meg az „OK” gombot. Megjelenik az alábbi képernyő:

TEGY. EGY EDÉNYT ALÁ Cappuccinatore	
OK	Exit

Tegyen egy edényt a Cappuccinatore egység kifolyócsöve alá.

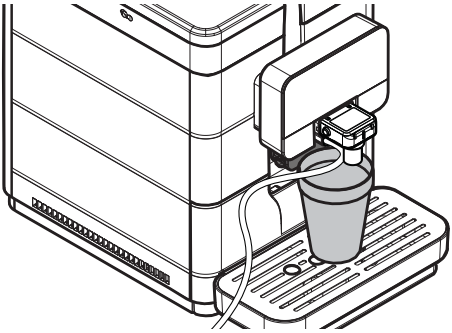

Válassza ki az „OK” lehetőséget, majd nyomja meg az „OK” gombot. A gép a tejes rendszer öblítéséhez elég vizet ereszt ki. Az alábbi képernyő jelenik meg:

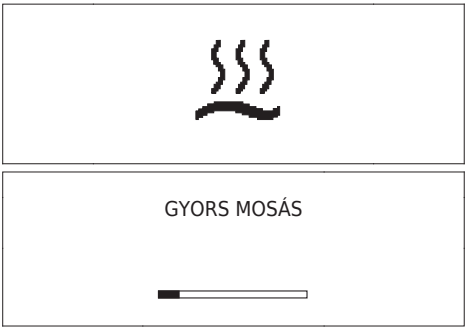

Vegye ki az edényt.

Ha nem szeretné elvégezni az öblítést, válassza a „NONE” gombot. Nyomja meg az „OK” gombot. Egy adott idő után ez az öblítést kérő ablak automatikusan eltűnik, és a gép használatra kész állapotba helyezi magát.

☞ Mindig emlékezzen arra, hogy a tejet a hűtőben tárolja, ha nem használja.

Ez a funkció lehetővé teszi, hogy a gépet kiváló higiéniai és szolgáltatási feltételeken tartsa, de egyetlen esetben sem tekinthető elegendő módszernek a tejes rendszer tisztításához.

A Cappuccinatore gyors tisztítását szinte bármikor el lehet végezni a következő lépéseket követve: Bekapcsolt gép mellett, nyomja meg az „OK” gombot.

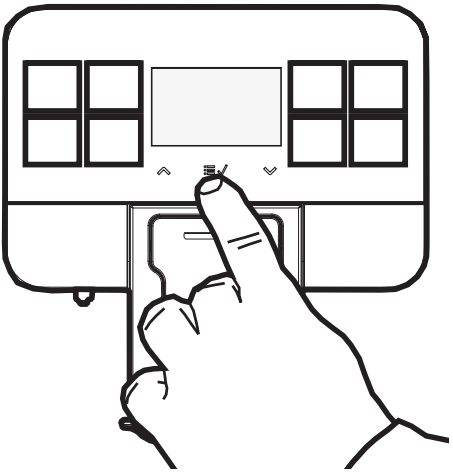

Megjelenik az alábbi képernyő:

Menü
Felhasználói menü
Tech menu
Exit

Az „USER MENU” kiválasztásához nyomja le az „OK“ gombot. Megjelenik az alábbi képernyő:

Felhasználói menü
EGYSÉG MOSÁSA
CAPP. MOSÁS
Exit

A „Down” gombot lenyomva, kiválasztja a „CAPP. MOSÁS” opciót, majd a jóváhagyáshoz nyomja meg az „OK” gombot. Megjelenik az alábbi képernyő:

CAPP. MOSÁS
GYORS
Standard
Exit

Válassza a „GYORS” tételt, erősítse meg az „OK” gombbal.

INDÍTSA GYORS MOSÁS A CAPPUCCINATORE-T?		
igen	NE	5

Válassza az „YES” lehetőséget, és nyomja meg az „OK” gombot. Megjelenik az alábbi képernyő:

TEGY. EGY EDÉNYT ALÁ Cappuccinatore	
OK	Exit

Tegyen egy edényt a Cappuccinatore egység kifolyócsöve alá.

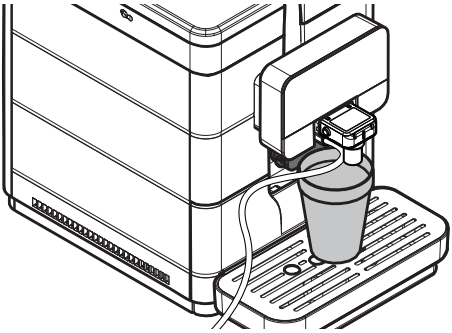

Válassza ki az „OK” lehetőséget, majd nyomja meg az „OK” gombot. A gép a tejes rendszer öblítéséhez elég vizet ereszt ki. Az alábbi képernyő jelenik meg:

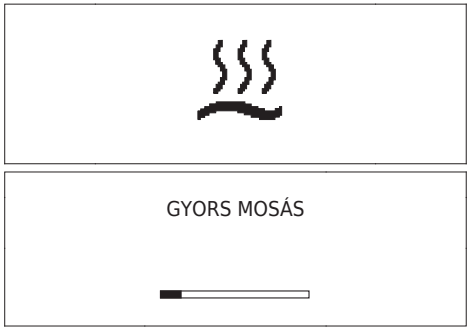

Ebben az esetben a mosás csak meleg vízzel történik és nem használjuk a szívócsövet. A tisztítási ciklus végén kötelező a folyóvíz alatt történő mosás. Várja meg amíg a ciklus automatikusan véget ér. A gép használatra kész állapotba áll.

10.2.5 A Cappuccinatore egység alapos tisztítása

Havonta el kell végezni a Cappuccinatore egység valamennyi alkatrészének az alapos tisztítását a géphez mellékelt Saeco mosószerrel. A Saeco mosószert a viszonteladótól vagy a hivatalos szervizközpontokban lehet megvásárolni.

A használat előtt és után elmaradt tisztítás megakadályozhatja a gép megfelelő működését.

⚠ Égési sérülés veszélye! A kieresztés megkezdésekor előfordulhat, hogy a gép egy kevés meleg vizet kispriccel.

Ellenőrizze, hogy a Cappuccinatore egység megfelelően legyen behelyezve.

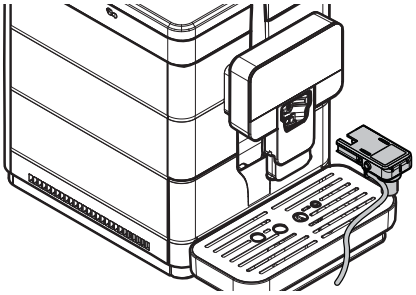

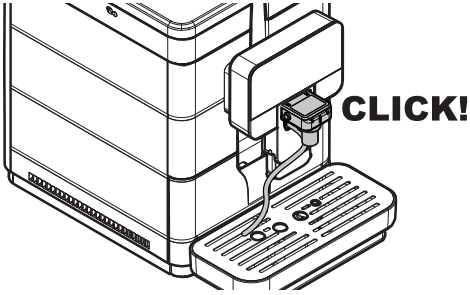

Bekapcsolt gép mellett, nyomja meg az „OK” gombot.

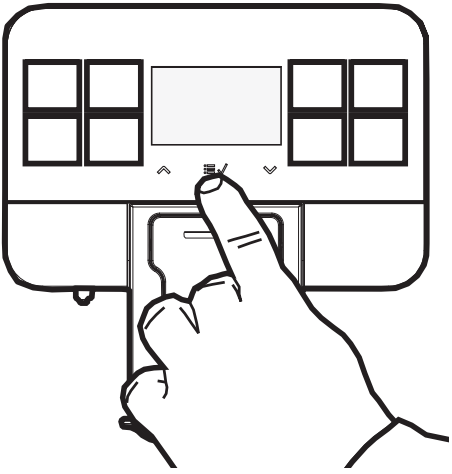

Megjelenik az alábbi képernyő:

Menü
Felhasználói menü
Tech menu
Exit

Az „USER MENU” kiválasztásához nyomja le az „OK“ gombot. Megjelenik az alábbi képernyő:

Felhasználói menü
EGYSÉG MOSÁSA
CAPP. MOSÁS
Exit

A „Down” gombot lenyomva, kiválasztja a „CAPP. MOSÁS” opciót, majd a jóváhagyáshoz nyomja meg az „OK” gombot. Megjelenik az alábbi képernyő:

CAPP. MOSÁS	
GYORS	
Standard	
Exit	

Válassza ki a "STANDARD" tételt, majd hagyja jóvá az "OK" gombbal.

INDÍTSA STANDARD MOSÁS A CAPPUCCINATORE-T?		
igen	NE	5

Válassza az „YES” lehetőséget, és nyomja meg az „OK” gombot. Megjelenik az alábbi képernyő:

TÖLTSE MEG A TARTÁLYT VÍZ	
OK	Exit

Töltse fel a víztartályt, és a jóváhagyáshoz nyomja le az „OK” gombot.

ÖNTSE A TISZTÍTÓSZERT EGY EDÉNYBE 1/2 L VÍZZEL	
OK	Exit

Öntsön egy tasak oldatot egy edénybe 1/2 (fél) liter hideg ivóvízzel.

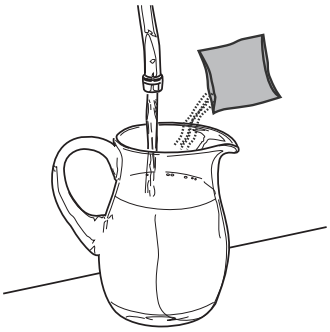

Várja meg, amíg a tasak tartalma teljesen feloldódik, majd a jóváhagyáshoz nyomja le az „OK” gombot.

TEGYE A Cappuccinatore CSÖVÉT AZ EDÉNYBE	
OK	Exit

Helyezze be a tiszta csövet közvetlenül az edénybe. Nyomja meg az „OK” gombot a megerősítéshez.

⚠ Ne igya meg a folyamat során kieresztett oldatot. Az oldatot ki kell önteni.

TEGY. EGY EDÉNYT ALÁ Cappuccinatore	
OK	Exit

☞ Amennyiben ez az opció megerősítésre kerül, a ciklust kötelező befejezni. A kilépéshez nyomja meg az „ESC” gombot.

Helyezzen egy legalább 1 literes üres edényt a kieresztő alá, és a jóváhagyáshoz nyomja le az „OK” gombot. A gép elvégzi a Cappuccinatore egység egy standard mosási ciklusát.

STANDARD MOSÁS
▬

A sáv a mosás előrehaladását mutatja.
Várja meg amíg a ciklus automatikusan véget ér.
A ciklus végén a kijelzőn a következő jelenik meg:

TÖLTSE MEG A TARTÁLYT VÍZ
OK

Mossa el a víztartályt, majd töltse meg hideg ivóvízzel. A jóváhagyáshoz nyomja meg az „OK” gombot.

HELYEZZE A
CSÖVÉT 1/2 L VÍZBE
Cappuccinatore

OK

Alaposan mossa el az edényt, amit az oldathoz használt, és töltse fel 1/2 (fél) liter hideg ivóvízzel, mely az öblítéshez szükséges.
Ürítse ki a kiesztő alá helyezett edényt.
Helyezze be a merülő csövet a használt edénybe.
Nyomja meg az „OK” gombot a megerősítéshez.

TEGY. EGY EDÉNYT
ALÁ
Cappuccinatore

OK

Helyezzen egy üres edényt a kiesztő alá, és a jóváhagyáshoz nyomja le az „OK” gombot.

STANDARD
MOSÁS

A gép elvégzi a Cappuccinatore egység egy öblítési ciklusát. A sáv az öblítés előrehaladását mutatja.

Várja meg amíg a ciklus automatikusan véget ér. A gép visszakapcsol normál működésre.

☞ Javasoljuk, hogy vegye ki a Cappuccinatore egységet a gépből, amikor nem használja, és tárolja tisztán.

☞ Az alábbiakban bemutatjuk, hogy hogyan kell szétszedni és elmosni a Cappuccinatore egységet a bal oldali csatlakozóval. Amennyiben a jobb oldali csatlakozó van telepítve, akkor végezze el ugyanezeket a műveleteket, de a szívócsövet az ábrázoltaktól eltérően az ellentétes oldalon kell eltávolítani és behelyezni.

Vegye le a Cappuccinatore egységre helyezett szívócsövet.

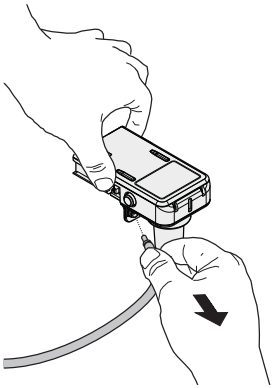

Vegye le a krómozott burkolatot a Cappuccinatore egységről.

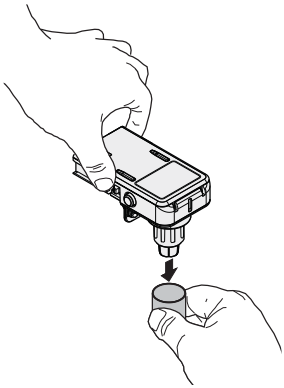

Húzza ki a gyűrűt a Cappuccinatore egységről.

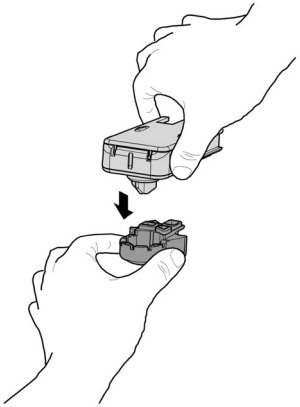

Forgassa el a Cappuccinatore egység fedelét, és emelje fel, hogy levegye a Cappuccinatore egység testéről.

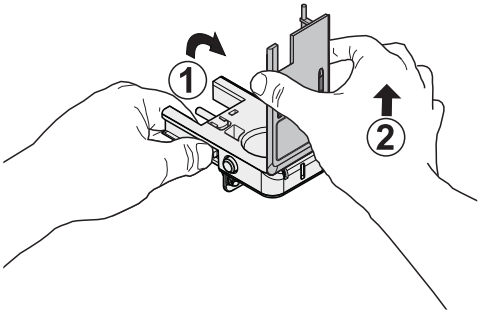

Húzza ki a szelepet a Cappuccinatore egységről.

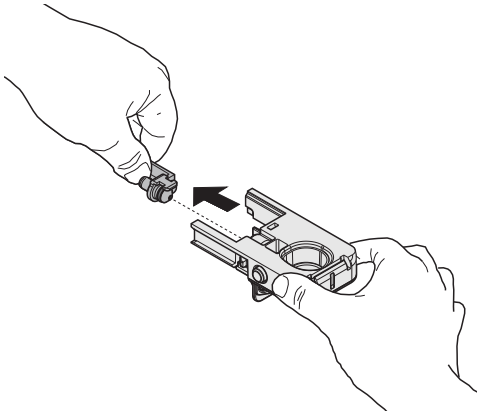

Mossa el a részeit folyóvíz alatt. Győződjön meg róla, hogy az esetleges tejlerakódások el legyenek távolítva. Miután elmosta az összes alkatrészt, szerelje vissza őket a leszereléssel ellentétes sorrendben eljárva.

☞ Miután elmosta és összeszerelte a Cappuccinatore egységet, ez ismét beszerelhető a gépbe.

10.2.6 A központi egység tisztítása

A központi egységet a szemeskávé-tartály szemes kávéval való feltöltésekor minden alkalommal meg kell tisztítani, de mindenesetre legalább heti egyszer. Kapcsolja ki a gépet a főkapcsolót „O” helyzetbe állítva, majd húzza ki a dugót a konnektorból.
Távolítsa el a cseppgyűjtő tálcát és a zaccfiókot.

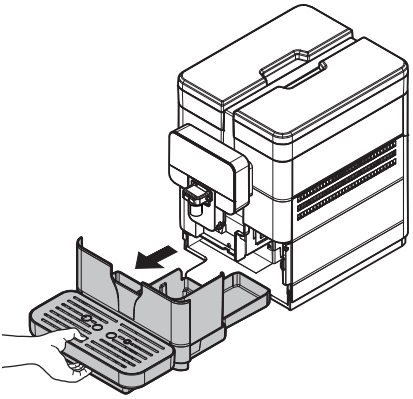

Nyissa ki a szervizajtót.

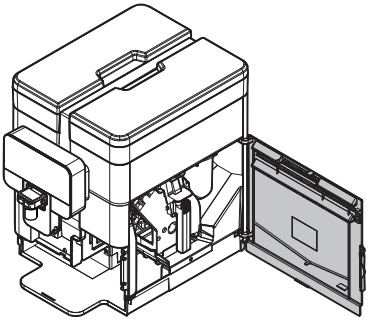

A „PRESS” gombot nyomva tartva, a megfelelő fogantyúnál fogva húzza ki a központi egységet. A központi egység kizárólag mosószermentes, langyos vízzel mosható.

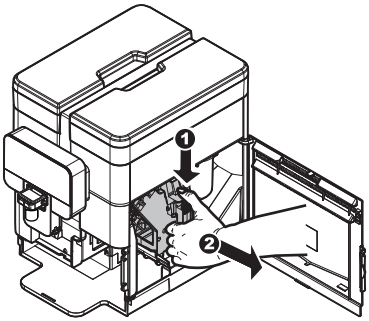

Mossa el a központi egységet langyos vízzel. Alaposan mossa el a felső szűrőt. Mielőtt visszahelyezi a központi egységet a foglalatába, győződjön meg róla, hogy a víz nem maradt a központi kamra belsejében.

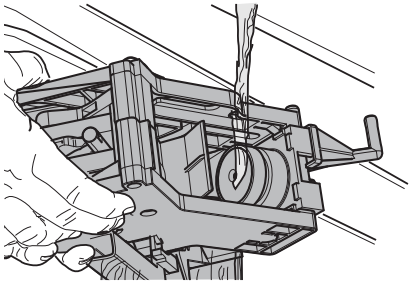

Győződjön meg arról, hogy a központi egység nyugalmi helyzetben legyen. A két jelzésnek egy vonalba kell esnie.

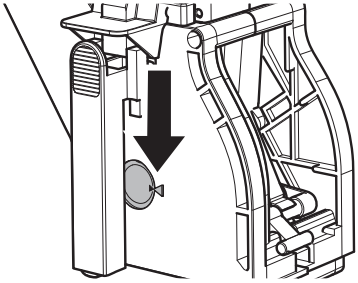

Ellenkező esetben végezze el az alábbiakban leírt műveletet:
Győződjön meg arról, hogy az emelőkar érintkezik a központi egység aljával.

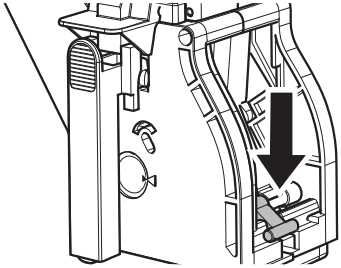

Győződjön meg arról, hogy a központi egységet rögzítő kapocs a megfelelő helyzetben van. helyzetének ellenőrzéséhez határozottan nyomja le a „PRESS” gombot.

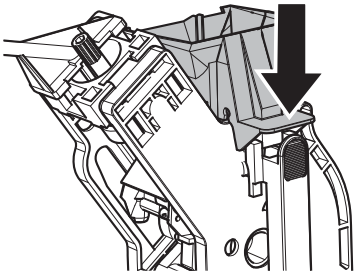

Tolja be újra a központi egységet ütközésig a megfelelő térbe, de NE nyomja meg a „PRESS” gombot.

Csukja be a szervizajtót.

☞ Mielőtt a központi egységet a gépbe helyezné, győződjön meg róla, hogy teljesen száraz legyen.

10.2.7 A központi egység tisztítása „zsírtalanító tablettákkal”

A heti tisztításon kívül, kb. 500 csésze kávé után, vagy havonta egyszer tanácsos elvégezni ezt a tisztítási ciklust zsírtalanító tablettákkal. Ez a művelet kiegészíti a központi egység karbantartási folyamatát. A központi egység tisztításához a „zsírtalanító tablettákat” és a „Maintenance Kit” készletet a viszonteladótól vagy a hivatalos szervizközpontokban lehet megvásárolni.

⚠ A „zsírtalanító tablettáknak” nincs semmiféle vízkőmentesítő tulajdonsága. A vízkőmentesítéshez használjon Saeco vízkőmentesítő szert, és kövesse a „Vízkőmentesítés” fejezetben leírt folyamatot.

A mosási ciklus nem szakítható meg. A művelet közben legalább egy személynek jelen kell lennie.

⚠ Ne igya meg a folyamat során kieresztett oldatot. Az oldatot ki kell önteni.

Lépjen be a felhasználói menübe a „Hozzáférés a felhasználói menühöz” c. bekezdésben leírtaknak megfelelően.

Felhasználói menü
EGYSÉG MOSÁSA
CAPP. MOSÁS
Exit

A központi egység tisztítási ciklusába való belépéshez nyomja meg az „OK” gombot.

ELVÉGZI AZ EGYSÉG TISZT.?	
igen	NE

A belépéshez nyomja meg az „OK” gombot.

TÖLTSE MEG A TARTÁLYT VÍZ	
OK	Exit

Az egység tisztítási ciklusának elindításához nyomja meg az „OK” gombot.

VEGYE KI AZ EGYS.	
OK	Exit

Távolítsa el a cseppgyűjtő tálcát és a zaccfiókot.

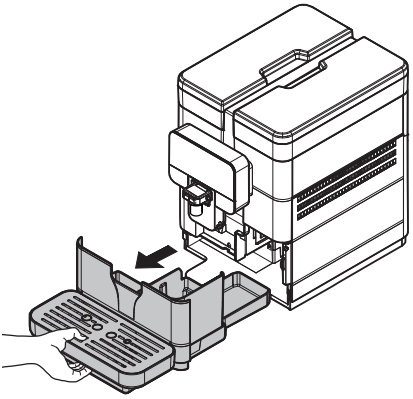

Nyissa ki a szervizajtót.

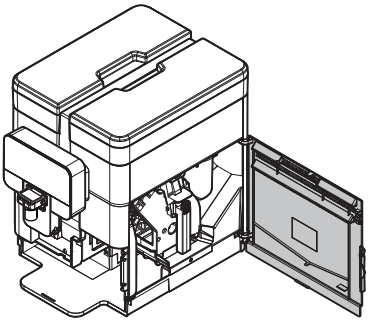

A „PRESS” gombot nyomva tartva, a megfelelő fogantyúnál fogva húzza ki a központi egységet.

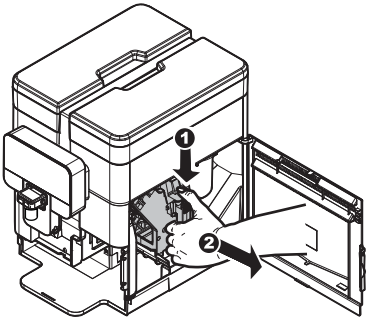

A központi egység eltávolításának megerősítéséhez nyomja meg az „OK” gombot.

HELYEZZE BE A TABLETTÁT Egység tisztítása	
OK	Exit

☞ Amennyiben ez az opció megerősítésre kerül, a ciklust kötelező befejezni. A kilépéshez válassza ki a “KIL.”-t.

Helyezze be a tisztító tablettát a központi egységbe, majd tegye vissza a gépbe, ügyelve arra, hogy minden alkatrészt megfelelően behelyezett, majd zárja vissza a fedelet.

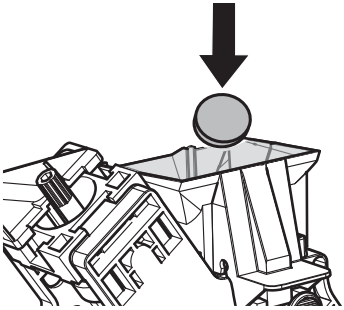

Miután behelyezte a tablettát a központi egységbe, a jóváhagyáshoz nyomja le az „OK” gombot.

HELYEZZE VISSZA AZ
EGYSÉGET
A GÉPBE

OK Exit

Helyezze vissza a központi egységet a gépbe és a jóváhagyáshoz nyomja le az „OK” gombot.

TEGY. EGY EDÉNYT
A KÁVÉKIERESZTŐ
CSŐVEK ALÁ

OK

Helyezzen egy edényt a kávékieresztő alá, és a jóváhagyáshoz nyomja le az „OK” gombot.

Egység tisztítása

A gép automatikusan befejezi a ciklust.

☞ Az öblítési ciklus végén a gép visszakapcsol normál működésre.

☞ Javasoljuk, hogy vegye ki az egységet és mossa el hideg vízzel folyóvízzel.

☞ Mielőtt a központi egységet a gépbe helyezné, győződjön meg róla, hogy teljesen száraz legyen.

10.2.8 A központi egység kenése

Kb. 500 csésze kávé után vagy havonta egyszer kenje meg a központi egységet. A központi egység kenéséhez a kenőanyagot és a teljes „Service Kit” készletet a viszonteladótól vagy a hivatalos szervizközpontokban lehet megvásárolni.

☞ A kieresztett kávé mennyiségének a megjelenítéséhez tekintse meg a technikusi menü „STATISZTIKÁK” menü alatt lévő „ITALOK” menüt („A programozási menü üzeneteinek leírása” bekezdés).

A központi egységet a kenése előtt tisztítsa meg folyóvíz alatt „A központi egység tisztítása” c. fejezetben leírtak szerint.

Az egység sínjeit csak Saeco kenőanyaggal kenje meg.

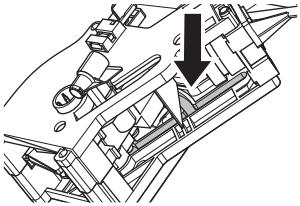

A kenőanyagot egyenletesen kenje fel az oldalsó sínek mindkét oldalára.

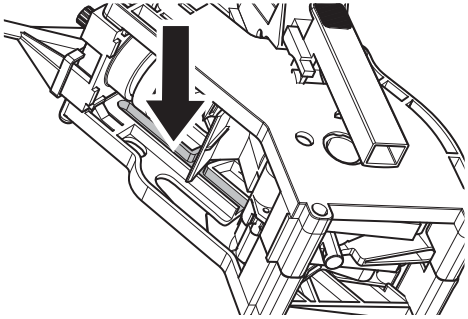

Kenje meg a tengelyt is.

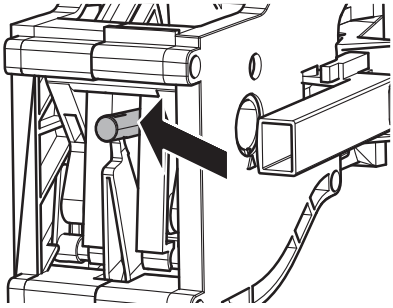

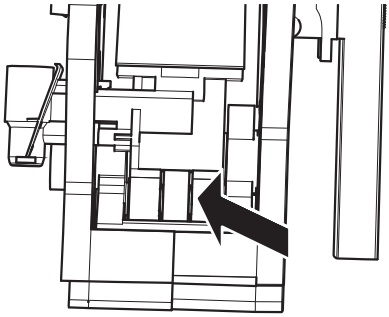

Tolja be újra a központi egységet ütközésig a megfelelő térbe, de NE nyomja meg a „PRESS” gombot.
Csukja be a szervizajtót. Helyezze be a zaccfiókot és a cseppgyűjtő tálcát.

10.2.9 Vízkőmentesítés

A vízkő természetesen van jelen a vízben, melyet a gép működtetéséhez használunk. A vízkövet rendszeresen el kell távolítani, mert eltömítheti a gép vizes és a kávés rendszerét. A gép a kijelzőn mutatja, hogy mikor van szükség vízkőmentesítésre.

Ehhez elegendő követni az alább bemutatott útmutatásokat. A műveletet még azelőtt végezze el, mielőtt a gép meghibásodna, mert ebben az esetben a garancia nem vonatkozik a javításra. A vízkőmentesítő szert és a teljes „Maintenance Kit” készletet a viszonteladótól vagy a hivatalos szervizközpontokban lehet megvásárolni.

⚠ Ne igya meg a vízkőmentesítő oldatot.

⚠ Semmi esetre se használjon ecetet vízkőmentesítés céljából.

⚠ A vízkőmentesítő szer betöltése előtt vegye ki az vízkőszűrőt.

Az ON/OFF gomb megnyomásával kapcsolja be a készüléket. Az öblítési és a felfűtési folyamat közben megjelenik az alábbi képernyő:

ELVÉGZI A VÍZKŐMENTESÍTÉST?	
igen	NE

Válassza az „YES” lehetőséget, és nyomja meg az „OK” gombot. Megjelenik az alábbi képernyő:

VEGYE KI A VÍZSZŰRŐT	
OK	Exit

Ez a képernyő csak akkor jelenik meg, ha a vízszűrő aktiválásra került.

Vegye ki a tartályt a gépből és ürítse ki. Távolítsa el a vízkőszűrőt. Válassza ki az „OK” lehetőséget, majd nyomja meg az „OK” gombot. Megjelenik az alábbi képernyő:

TÖLTSE BE
A VÍZKŐMENTESÍTŐT
a tartályba
OK Exit

Öntsön 250 ml vízkőmentesítő oldatot a víztartályba. Válassza ki az „OK” lehetőséget, majd nyomja meg az „OK” gombot. Megjelenik az alábbi képernyő:

ADJON HOZZÁ VIZET
EGÉSZEN A
CALC CLEAN SZINTIG
OK Exit

Helyezze vissza a víztartályt. Töltse fel vízzel a víztartályt egészen a „CALC CLEAN” szintig. Válassza ki az „OK” lehetőséget, majd nyomja meg az „OK” gombot. Megjelenik az alábbi képernyő:

ÜRÍTSE KI
A
CSEPPGYŰJTŐ TÁLCÁT
OK Exit

Vegye ki és ürítse ki a cseppgyűjtő tálcát.

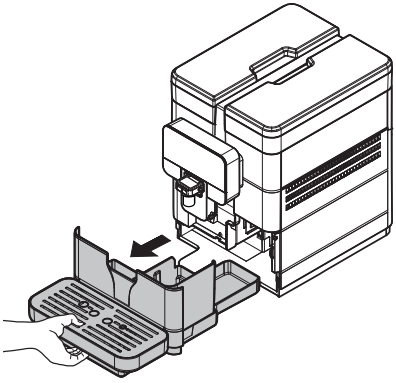

A leürítés után, helyezze vissza a cseppgyűjtő tálcát. Válassza ki az „OK” lehetőséget, majd nyomja meg az „OK” gombot. Megjelenik az alábbi képernyő:

HELYEZZE BE
Cappuccinatore
A TELJES
OK Exit

Vizsgálja meg, hogy a Cappuccinatore egység megfelelően van-e behelyezve. Válassza ki az „OK” lehetőséget, majd nyomja meg az „OK” gombot. Megjelenik az alábbi képernyő:

TEGYEN EGY EDÉNYT
MINDEN
KIERESZTŐ CSŐ ALÁ
OK Exit

Tegyen egy nagy befogadóképességű edényt a kieresztő csövek alá (meleg víz és kávé).

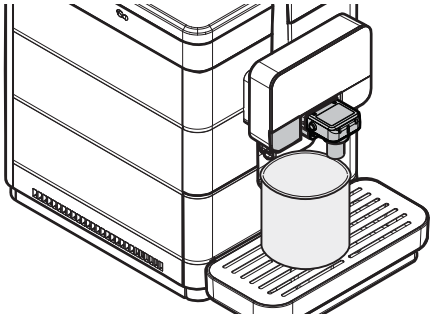

Válassza ki az „OK” lehetőséget, majd nyomja meg az „OK” gombot. Megjelenik az alábbi képernyő:

1/2 FÁZIS
Vízkőmentesítés

Elkezdi a vízkőmentesítés első fázisát. A művelet szüneteltetéséhez nyomja meg az „OK” gombot. A művelet szüneteltetéséhez nyomja meg az „OK” gombot. Amikor a tartályból kifogy az oldat, a gép kéri, hogy öntse ki és öblítse el a tartályt hideg ivóvízzel.

ÖBLÍTSE KI
A TARTÁLYT ÉS TÖLTSE FEL
FRISS VÍZZEL
OK

Öblítse ki jól a tartályt, majd töltse meg hideg ivóvízzel a MAX jelzésig. Nyomja meg az „OK” gombot. Megjelenik az alábbi képernyő:

ÜRÍTSE KI
A
CSEPPGYŰJTŐ TÁLCÁT
OK

Vegye ki és ürítse ki a cseppgyűjtő tálcát. A leürítés után, helyezze vissza a cseppgyűjtő tálcát. Nyomja meg az „OK” gombot. Megjelenik az alábbi képernyő:

HELYEZZE BE
Cappuccinatore
A TELJES
OK

Vizsgálja meg, hogy a Cappuccinatore egység megfelelően van-e behelyezve. Nyomja meg az „OK” gombot. Megjelenik az alábbi képernyő:

TEGYEN EGY EDÉNYT
MINDEN
KIERESZTŐ CSŐ ALÁ
OK

Tegyen egy nagy befogadóképességű edényt a kieresztő csövek alá (meleg víz és kávé). Nyomja meg az „OK” gombot. Megjelenik az alábbi képernyő:

2/2 FÁZIS
ÖBLÍTÉS

A művelet szüneteltetéséhez nyomja meg az „OK” gombot. A művelet szüneteltetéséhez nyomja meg az „OK” gombot. A művelet végrehajtása után az alábbi képernyő jelenik meg:

AKTIVÁLÁS
SZŰRŐ?
igen NE

Helyezze vissza a kis fehér szűrőt vagy a vízszűrőt aszerint, hogy melyik eljárást választotta. Válassza ki tehát az „IGEN”-t vagy a „NEM”-et majd nyomja meg az „OK” gombot. Hideg ivóvízzel töltse meg újra a víztartályt a MAX jelzésig.

A vízkőmentesítési ciklus elvégzését követően, ürítse le a vízkőmentesítés alatt a folyadék gyűjtésére használt tartályokat. A vízkőmentesítő oldatot a gyártó előírása és/vagy az érvényben lévő törvényeknek megfelelően kell megsemmisíteni. Ürítse ki a cseppgyűjtő tálcát és tegye vissza a helyére.

Amennyiben a már bekapcsolt gépen szeretné elvégezni a vízkőmentesítési ciklust, lépjen be a programozás menübe ahogy azt a „Hozzáférés a technikusi menühöz” bekezdésben leírtuk.

Tech menu
Settings
Statistics
Exit

Válassza ki a „BEÁLLÍTÁSOK” opciót és nyomja le az „OK“ gombot.

Settings
Kredit menü
KONFIG. ITALOK
Beállítási menü

A „BEÁLLÍTÁSI MENÜ” opció kiválasztásához nyomja meg a „DOWN” gombot.

Settings
Kredit menü
KONFIG. ITALOK
Beállítási menü

A belépéshez nyomja meg az „OK” gombot.

Beállítási menü
Általános menü
Kijelző menü
Víz menü

A „VÍZKŐMENTESÍTÉS” opció kiválasztásához nyomja meg az „OK” gombot.

Beállítási menü
Kijelző menü
Víz menü
Vízkőmentesítés

A belépéshez nyomja meg az „OK” gombot.

Ezt követik a korábban leírt vízkőmentesítési fázisok képernyői.

11 HIBAELHÁRÍTÁS

11.1 Jelzések

Ebben a fejezetben le van írva az összes üzenet jelentése, melyet a gép a felhasználóknak ad, valamint az, hogy a felhasználó mit tehet és/vagy mit kell tennie.

Figyelmeztető jelzések	Az üzenet törlésének módja
ROYAL	A gép bekapcsolási fázisban van.
NYOM. EGY GOMB.	A gép készenléti állapotban van. Press a button.
	A gép előzetes felfűtési fázisban van, hogy használatra kész állapotba lépjen.
	A gép a kávérendszer öblítési fázisában van. Várja meg, amíg a gép befejezi a ciklust.
ROYAL FILTER 0%	A gép kéri a vízszűrő újra cserélését.
	A gép a rendszer feltöltési ciklusát végzi.
ROYAL	A gép vízkőmentesítési ciklus végrehajtását igényli. Ezen üzenet esetén folytathatja a gép használatát, de ezzel veszélyeztetheti annak helyes működését. Jegyezze meg, hogy a vízkőmentesítés el nem végzése miatt bekövetkező károkra a garancia nem vonatkozik. A gép bekapcsolásakor 5 másodpercig egy figyelmeztetés látható. A vízkőmentesítési ciklust csak a technikusi menün keresztül lehet elvégezni.

Figyelmeztető jelzések	Az üzenet törlésének módja
ROYAL	A gép jelzi, hogy néhány ciklus után ki kell üríteni a zacctartó edényt (lásd „A zaccfiók és a cseppgyűjtő tálca kiürítése” bekezdést). A gép még ki engedi a termékek kieresztését.
ROYAL	Az italok kieresztéséhez tartozó kreditek elfogytak. Minden kávé tartalmú termék le van tiltva és a vonatkozó LED-ek nem világítanak.
5	Olyan művelet lett kiválasztva, mely a tej kieresztését igényli. Helyezze a Cappuccinatore egységet a gépre a kézikönyvben leírtak szerint.
1	Olyan művelet lett kiválasztva, mely a tej kieresztését igényli. Helyezze fel a Cappuccinatore előzetesen eltávolított fedelét a Cappuccinatore egységre a kézikönyvben leírtak szerint.
4	Olyan művelet lett kiválasztva, mely a tej kieresztését igényli. Helyezze be az előzetesen eltávolított szelepet a Cappuccinatore egységbe a kézikönyvben leírtak szerint.
ROYAL CLEAN!	A gép kéri a Cappuccinatore egység tisztítását.

Vészjelzések	Az üzenet törlésének módja
	Helyezze be a gépbe a cseppgyűjtő tálcát és a zaccfiókot.
	Ahhoz, hogy a gép működjön, kissé húzza ki a cseppgyűjtő tálcát és a zaccfiókot, csukja be a szervizajtót és helyezze vissza a cseppgyűjtő tálcát és a zaccfiókot.

Vészjelzések	Az üzenet törlésének módja
	Ürítse ki a zaccfiókot.
ADJON HOZZÁ KÁVÉT ÉS VÁLASSZA KI AZ ITALT	Töltse fel a kávétartályt szemes kávéval, és válasszon egy terméket.
	Töltse meg a víztartályt.
	Helyezze be a központi egységet a foglalatába.
INDÍTSA ÚJRA A GÉPET	Kapcsolja ki a gépet. Kapcsolja be 30 másodperc múlva. Próbálja meg 2–3-szor. Ha a jelzés ismét megjelenik, lépjen kapcsolatba az üzemeltetővel, és adja meg a kijelzőn látható kódot.
E05	

11.2 Hibák - Okok - Megoldások

Az alábbi táblázat tartalmazza a hibák vagy vészjelzések lehetséges okait, melyek a készülék teljes vagy részleges leállását okozhatják.

Hibakód	Leírás
E01	01. hiba: GRINDER_FAIL GRINDER LOCKED Azt jelzi, hogy a darálónál van a hiba. Azt jelzi, hogy a kávédaráló motorja elromlott vagy nem jól működik.
E03	03. Hiba: BU_FWD_FAIL BREWING UNIT LOCKED IN WORK POSITION Azt jelzi, hogy a kávé egységnek nem sikerült WORK pozícióba jutnia.
E04	04. Hiba: BU_RWD_FAIL BREWING UNIT LOCKED IN HOME POSITION Azt jelzi, hogy a kávé egységnek nem sikerült HOME pozícióba jutnia.
E05	05. Hiba: CIRCUIT_CLOGGED_FAIL HYDRAULIC CIRCUIT REFILL FAILED Jelzi, hogy a meleg víz /kávé vízköréhez kapcsolódó probléma áll fenn: A pumpa nem tudja feltölteni a vízkört.
E06	06. Hiba: DC_VALVE_FAIL DC VALVE SHORT CIRCUIT Azt jelzi, hogy a mágnesszelep zárlatos.
E07	07. Hiba: DOSER_FAIL BATCHER MICROSWITCH BLOCKED Azt jelzi, hogy az adagoló mikorkapcsolója beakadt vagy nem működik.
E10	Errore 10: HEATER_SHORT_CIRCUIT_TEMP_SENSOR_FAIL SHORT CIRCUIT BOILER COFFEE TEMPERATURE SENSOR Jelzi, hogy a kávé kazán NTC hőmérsékleti érzékelő rövidzárlatos
E11	Errore 11: HEATER_OPEN_LOOP_TEMP_SENSOR_FAIL OPEN LOOP BOILER COFFEE TEMPERATURE SENSOR Jelzi, hogy a kávé kazán NTC hőmérsékleti érzékelő nincs csatlakoztatva
E14	Errore 14: HEATING_UP_TIMEOUT_FAIL TIMEOUT BOILER Jelzi, hogy a kávé kazán betáplálása megszakadt.
E16	16. Hiba: BU_SHORT_CIRCUIT_FAIL BREWING UNIT SHORT CIRCUIT Azt jelzi, hogy a kávé egység hajtóműve rövidzárlatos.
E19	Errore 19: ZERO_CROSSING_FAIL ZERO CROSSING ERROR A gépet tápláló hálózati frekvencia stabilitási hibájára utal.
E20	Errore 20: HEATING_UP_OVER_TEMP_FAIL OVER TEMP BOILER Azt jelzi, hogy a kazán túlmelegedett és emiatt kényszerleállítására került sor.

12 TÁROLÁS - ÁRTALMATLANÍTÁS

12.1 Áthelyezés

Amennyiben a készüléket át kell helyezni egy másik helyre:

húzza ki a hálózati kábelt a konnektorból;

- végezze el a készülék általános tisztítását a „Tisztítás és karbantartás” c. fejezetben leírtak szerint.

helyezze vissza a különböző alkatrészeket és zárja be a nyílásokat;

Emelje meg és helyezze a készüléket a kijelölt helyére.

12.2 Inaktivitás és tárolás

Amennyiben a készüléket tárolni kell vagy huzamosabb ideig használaton kívül marad, el kell végezni az „Áthelyezés” c. pontban leírt műveleteket:

takarja le a készüléket, hogy védje a portól és nedvességtől;

- ellenőrizze, hogy a készülék megfelelő helyen legyen (a hőmérséklet ne legyen 1°C-nál alacsonyabb) és ne helyezzen rá dobozokat vagy készülékeket.

13 ÁRTALMATLANÍTÁSI UTASÍTÁSOK

FELHASZNÁLÓI TÁJÉKOZTATÓ
„A 2002/95/EK, 2002/96/EK és 2003/108/EK uniós irányelveket végrehajtó, az elektromos és elektronikus berendezések veszélyes anyagokat tartalmazó hulladékainak ártalmatlanításáról” szóló 2005. július 25.-i 151-es olasz törvényrendelet 13. cikke szerint.

A csomagoláson látható áthúzott szemetes szimbólum azt jelzi, hogy a működésképtelen, hulladéknak szánt gépet a többi hulladéktól külön kell begyűjteni.

A hulladék gép szelektív hulladékgyűjtését a gyártó szervezi és kezeli. A felhasználónak, aki ki akarja dobni a készüléket a hulladékba, kapcsolatba kell lépnie a gyártóval és be kell tartania a gyártó által előírt rendszert, mely lehetővé teszi a hulladék készülék ártalmatlanítását.

A forgalomból kivont berendezés környezetbarát újrahasznosítását, kezelését és ártalmatlanítását lehetővé tevő, megfelelő, szelektív hulladékgyűjtés hozzájárul a lehetséges környezet- és egészségkárosító hatások kiküszöböléséhez, valamint segíti a berendezést alkotó anyagok hatékonyabb visszanyerését és/vagy újrahasznosítását.

Nem megfelelő ártalmatlanítás esetén a felhasználó az érvényben lévő törvényszankciók alapján bírsággal sújtható.

Cod. 59A029900 - Ed. 00