Miele

Használati utasítás
Kávéfőző

Feltétlenül olvassa el a használati utasítást a felállítás - beszerelés - üzembe helyezés előtt.
Ezáltal megvédi önmagát és másokat, valamint elkerüli a károkat.

hu-HU

M.-Nr. 12 640 180

Az ön hozzájárulása a környezetvédelemhez

A csomagolás ártalmatlanítása

A csomagolás a kezelést szolgálja, és megvédi a készüléket a szállítási sérülésektől. A csomagolóanyagokat környezetvédelmi és hulladékkezelés-technikai szempontok alapján választottuk ki, és általában újrahasznosíthatók.

A csomagolásnak az anyagkörforgásba való visszavezetése nyersanyagot takarít meg. Használja az újrafelhasználható anyagok anyagspecifikus gyűjtőhelyeit, és vegye igénybe az anyagspecifikus visszajuttatási lehetőségeket.

Javasoljuk, hogy őrizze meg a csomagolást szállítási célokra.

Energiamegtakarítás

A következő tippeket betartva energiát és pénzt takaríthat meg, miközben védi a környezetet is:

- Használja a kávéfőzőt Eco üzemmódban (előre beállított üzemmód).
- Válasszon alacsony kijelző fényerőt.
- Állítsa be a világítás kikapcsolásának idejét kikapcsolt készülék esetén.
- Kapcsolja ki az időpont kijelzőt.
- Módosítsa az időzítő beállítását (Kikapcsolás ... idő múlva) 20 percre. Ekkor a kávéfőző az utolsó ital elkészítése vagy valamelyik érintőgomb megérintése után 20 perccel kikapcsol. Ha a Kikapcsolás ... idő múlva beállítását növeli, akkor nő a kávéfőző energiafogyasztása.
- Ha módosítja a gyári beállításokat, akkor megemelkedhet a kávéfőző energiafogyasztása. Különösen ügyeljen a kijelzőn megjelenő következő üzenetre: Ez a beállítás nagyobb energia-felhasználást eredményez.
- Ha csak alkalmanként melegíti elő a csészéket, kapcsolja ki a csészemelegítést.
- Ha nem használja a kávéfőzőt, kapcsolja ki a készüléket a Be/Ki kapcsoló gombbal ⏻.

A régi készülék ártalmatlanítása

Az elektromos és elektronikus készülékek számos értékes anyagot tartalmaznak. Ugyanakkor tartalmaznak olyan anyagokat, elegyeket és alkatrészeket is, amelyek működésükhöz és biztonságosságukhoz voltak szükségesek. A háztartási szemétbe kerülve, illetve nem szakszerű kezelés esetén ezek veszélyeztethetik az emberi egészséget és károsíthatják a környezetet. Ezért régi készülékét semmi esetre se dobja a háztartási szemétbe.

Helyette az önkormányzatoknál, a kereskedőknél vagy a Mielénél hivatalosan kijelölt, az elektromos és elektronikus készülékek ingyenes leadására és hasznosítására szolgáló gyűjtő- és visszavételi helyeket használja. Az esetlegesen az ártalmatlanítani kívánt régi készüléken maradt személyes adatok törléséért törvényileg ön felel. Önnek törvényi kötelessége, hogy a készülék által nem szorosan körülzárt, roncsolás nélkül kivehető elhasznált elemeket és akkumulátorokat, valamint lámpákat roncsolás nélkül vegye ki. Vigye el ezeket egy megfelelő gyűjtőhelyre, ahol ingyenesen leadhatja őket. Gondoskodjon arról, hogy a régi készülékét az elszállításig gyermekek elől biztosan elzárt helyen tárolják.

Tartalom

Az ön hozzájárulása a környezetvédelemhez **2**
Energiamegtakarítás 2

Biztonsági utasítások és figyelmeztetések **7**

A készülék leírása **17**
Központi kifolyó részletesen 18
Tejtartály és tejlándzsa 18
Tejtartály részletesen 18
A tejtartály és a tejlándzsa csatlakozóeleme 18
Piktogramok a kijelzőn 19

Kezelési elv **21**
Érintőkijelző 21
Kezelési műveletek 21

Miele@home **23**

Kicsomagolás és felállítás **24**
A kávéfőző kicsomagolása 24
Mellékelt tartozékok 24
A kávéfőző felállítása és csatlakoztatása 24

Első üzembe helyezés **26**
Vízkeménység beállítása 26
A csatlakoztatható készülék megerősítése 26

A víztartály feltöltése **28**

A szemeskávé-tartály feltöltése **29**

Be- és kikapcsolás **30**
A kávéfőző bekapcsolása 30
A kávéfőző kikapcsolása 30
Hosszabb távollét előkészítése 30

Központi kifolyó csészeperem-érzékelővel **31**
Mozgassa a központi kifolyót ápolási pozícióba 31
A kifolyóállítót be- és ki kapcsolhatja 31

Csészefűtés **32**
Csészék előmelegítése 32

Tartalom

Italok készítése **33**
Kávé 33
Kávéitalok részletesen 33
Tej és alternatív tejtermékek 33
A tejesdoboz és a tejvezeték előkészítése 35
Kávéital készítése 35
Italkészítés megszakítása 36
DoubleShot 36
Két adag ⧉ készítése 37
Kávéskanna: több csésze kávé elkészítése közvetlenül egymás után 37
Kávéitalok készítése őrölt kávéból 37
Tea 38
TeaTimer 39
Teakészítés 39
Teakészítés megszakítása 40
Teáskanna: Több csésze tea készítése közvetlenül egymás után 40
Forró víz elkészítése 40

Paraméterek **41**
A paraméterek kijelzése és módosítása 41
Őrlési mennyiség 41
Forrázási hőmérséklet kávéitalok esetén 41
Az őrölt kávé előforrázása 41

Őrlési fokozat **42**
A megfelelő őrlési fokozat felismerése 42
Az őrlési fokozat beállítása 42

Italmennyiség **43**
Az italmennyiség módosítása 43

Italok visszaállítása **44**

Profilok **45**
Profil létrehozása 45
Profil megnyitása 45
Profil szerkesztése 45
Ital létrehozása a profilban 46
Ital módosítása: italmennyiség, italparaméterek és nevek módosítása 46
Ital készítése profilból 46

Expert (professzionális) üzemmód **47**

Beállítások **48**
A „Beállítások“ menü megnyitása 48
Beállítások módosítása és mentése 48
Nyelv 48

Pontos idő ... 48
Időzítő ... 48
Bekapcsolás időpontja ... 49
Kikapcsolás időpontja ... 49
Kikapcsolás ... múlva ... 49
Napok kiválasztása (napok hozzárendelése) ... 49
Eco mód ... 50
Világítás ... 50
Vízkeménység ... 50
Információ (Információk megjelenítése) ... 50
Üzembehelyezési zár 🔒 ... 50
Miele@home ... 51
Fényerő ... 51
Hangerő ... 51
Szerviz ... 51
Kigőzölés ... 51
Bemutató mód ... 51
Gyári beállítások ... 51
Készülékbeállítások ... 52
Hálózati konfiguráció ... 52

Hálózatba kapcsolás ... 53
Hálózatba kapcsolás beállítása (Miele@home) ... 53
Hálózatba kapcsolás beállítása újra ... 53
Távvezérlés ... 53
MobileStart előkészítése ... 54
RemoteUpdate ... 55

Tisztítás és ápolás ... 56
A tisztítási időintervallumok áttekintése ... 56
Kézi tisztítás vagy tisztítás mosogatógépben ... 57
Nem megfelelő tisztítószerek ... 58
A cseppfogó tálca és a zacctartály tisztítása ... 58
A cseppfogó lemez tisztítása ... 59
A víztartály tisztítása ... 60
A víztartályszűrő kivétele és tisztítása ... 60
A központi kifolyó megtisztítása ... 60
A gőzfúvóka tisztítása ... 62
A csészeperem-érzékelő tisztítása ... 62
A tejlándzsa tisztítása ... 62
A tejtartály tisztítása ... 63
A tejvezeték manuális vagy az ápolási programmal való tisztítása ... 63
A szemeskávé-tartály tisztítása ... 64
Őröltkávé-tároló fiók tisztítása ... 64

Tartalom

A készülékház tisztítása 65
Ápolóprogramok 65
Az „Ápolás“ menü megnyitása 65
A készülék öblítése 65
A tejvezeték átöblítése 66
A tejvezeték tisztítása 66
A főzőmű zsírtalanítása 67
Készülék vízkőmentesítése 69

Mi a teendő, ha **71**
Üzenetek a kijelzőn 71
A kávéfőző váratlan rendellenességei 73
Nem kielégítő eredmény 77

Ügyfélszolgálat és garancia **79**
Kapcsolatfelvétel üzemzavarok esetén 79
Garancia 79

Szállítás **80**
Kigőzölés 80
A kávéfőző biztonságos becsomagolása 80

Tartozékok **81**

Elektromos csatlakozás **82**

Készülékméretek **83**

Műszaki adatok **84**

Megfelelőségi nyilatkozat **85**

Ez a kávéfőző megfelel a kötelező biztonsági előírásoknak. Szakszerűtlen használata azonban személyi sérülésekhez és vagyoni károkhoz vezethet.

Olvassa el figyelmesen a Használati útmutatót, mielőtt üzembe helyezi a kávéfőzőt. Ez fontos útmutatásokat tartalmaz a telepítéshez, a biztonsághoz, a használathoz és a karbantartáshoz. Az útmutatások a felhasználó védelmét és a kávéfőző károsodásának megakadályozását szolgálják.
Az IEC 60335-1 szabványnak megfelelően a Miele kifejezetten felhívja a figyelmet arra, hogy a kávéfőző felállításáról és csatlakoztatásáról szóló fejezetet, valamint a biztonsági előírásokat és figyelmeztetéseket feltétlenül el kell olvasni és be kell tartani.

A Miele nem tehető felelőssé azon károkért, amelyek ezeknek az útmutatásoknak a figyelmen kívül hagyásából származnak.

Őrizze meg a használati útmutatót, és adja azt tovább az esetleges következő tulajdonosnak.

Rendeltetésszerű használat

▶ Ez a kávéfőző magán háztartásokban történő használatra alkalmas.

▶ A kávéfőzőt kizárólag háztartási keretek között használja italok, például Espresso, Cappuccino, Latte Macchiato, tea stb. készítésére. Minden más felhasználási mód meg nem engedett.

▶ A kávéfőző nem alkalmas a szabadban történő használatra.

▶ A kávéfőzőt kizárólag 2 000 m tengerszint feletti magasság alatt szabad használni.

▶ Azok a személyek, akik fizikai, érzékelési vagy szellemi képességeik vagy tapasztalatlanságuk vagy tájékozatlanságuk miatt nem tudják a kávéfőzőt biztonságosan kezelni, a kezeléskor felügyelni kell őket. Ezek a személyek csak akkor kezelhetik a kávéfőzőt felügyelet nélkül, ha úgy elmagyarázták nekik, hogy biztonságosan tudják kezelni. Fel kell tudniuk ismerni és meg kell tudniuk érteni a helytelen használat lehetséges veszélyeit.

Gyermekek a háztartásban

⚠ Égési és forrázási veszély a kifolyóknál!

A gyerekek bőre érzékenyebben reagál a magas hőmérsékletekre, mint a felnőtteké.

Akadályozza meg a gyerekeket abban, hogy a kávéfőző forró alkatrészeit megérintsék, vagy testrészeiket a kifolyók alá tartsák.

▶ A kávéfőzőt a gyermekektől távol állítsa fel.

▶ A nyolc év alatti gyermekeket tartsa távol a kávéfőzőtől és a hálózati csatlakozóvezetéktől.

▶ Ezek a személyek csak akkor kezelhetik a kávéfőzőt felügyelet nélkül, ha úgy elmagyarázták nekik, hogy biztonságosan tudják kezelni. A nyolc év feletti gyermekeknek fel kell tudniuk ismerni a helytelen használat lehetséges veszélyeit.

▶ Ügyeljen azokra a gyermekekre, akik a kávéfőző közelében tartózkodnak. Soha ne hagyja a gyermekeket a készülékkel játszani.

▶ Gyermekek felügyelet nélkül nem tisztíthatják a kávéfőzőt, kivéve, ha nyolc év felettiek és állandó felügyelet alatt állnak.

▶ Gondolja meg, hogy az Espresso és a kávé nem a gyermekek itala.

▶ Fulladásveszély! A gyermekek játék közben a csomagolóanyagokat (pl. fólia) magukra tekerhetik, vagy a fejükre húzhatják azt és megfulladhatnak. A csomagolóanyagokat tartsa távol gyermekektől.

Műszaki biztonság

▶ A kávéfőző sérülései veszélyeztethetik az ön biztonságát. Ellenőrizze, hogy a készüléken nincsenek-e látható sérülések, mielőtt felállítja. Soha ne helyezzen üzembe sérült kávéfőzőt.

▶ A kávéfőző csatlakoztatása előtt feltétlenül hasonlítsa össze a típustáblán lévő csatlakozási adatokat (feszültség és frekvencia) a villamos hálózat adataival.
Ezeknek az adatoknak feltétlenül egyezniük kell, hogy ne károsodjon a kávéfőző. Kétség esetén kérdezzen meg egy elektrotechnikai szakembert.

▶ Ennek a kávéfőzőnek az üzemeltetési biztonsága csak akkor biztosított, ha előírásszerűen van a védővezető rendszerre csatlakoztatva. Ennek az alapvető biztonsági feltételnek meg kell lennie. Kétséges esetben ellenőriztesse a berendezést egy elektrotechnikai szakemberrel.

▶ Lehetséges az önálló vagy a hálózattal nem szinkronban álló energiaellátó rendszer időszakos vagy folyamatos üzemeltetése (például szigethálózatok, biztonsági tartalékrendszerek). Az üzemeltetés feltétele, hogy az energiaellátó rendszer megfeleljen az EN 50160 vagy hasonló szabvány előírásainak.
A házi elosztórendszerrel és ezzel a Miele termékkel kapcsolatban előirányzott óvintézkedéseket a működést és a működési módot tekintve sziget üzemben vagy a hálózattal nem szinkronban álló üzem esetén is biztosítani kell, illetve azonos intézkedésekkel kell helyettesíteni a telepítésnél. Mint például a VDE-AR-E 2510-2 aktuális kiadványában leírtak szerint.

▶ Ne csatlakoztassa a kávéfőzőt elosztón vagy hosszabbító kábelen keresztül az elektromos hálózathoz. Azok nem garantálják a készülék szükséges biztonságát (tűzveszély).

▶ A kávéfőzőt nem szabad nem rögzített alkalmazási helyeken (pl. hajókon) üzemeltetni.

▶ Azonnal húzza ki a hálózati csatlakozót, ha sérülést tapasztal, vagy pl. égett szagot érez.

▶ Ügyeljen arra, hogy a hálózati csatlakozóvezeték ne csípődjön be, illetve ne dörzsölődjön éles szegélyekhez.

▶ Ügyeljen arra, hogy a hálózati csatlakozóvezeték ne lógjon le. A készülék leeshet és megsérülhet.

▶ A kávéfőzőt kizárólag +16 °C és +38 °C közötti környezeti hőmérsékletnél használja.

▶ A kávéfőzőt a padlótól min. 850 mm magasságban állítsa fel.

▶ Túlmelegedés veszélye! Ügyeljen a kávéfőző megfelelő szellőzésére. Üzemelés alatt ne fedje le a kávéfőzőt ruhával vagy hasonló tárgyakkal.

▶ Ezt a kávéfőzőt nem szabad fülkében felállítani. A fülkében meleg és nedvesség gyülemlik fel. Ezáltal a készülék és/vagy a bútor károsodhat.

▶ Védje a kávéfőzőt a víztől és a fröcskölő víztől. Ne merítse a kávéfőzőt vízbe.

▶ Javításokat, beleértve a hálózati csatlakozóvezetéket, csak a Miele által felhatalmazott szakembereknek szabad elvégezniük. Szakszerűtlen javítások következtében a felhasználó komoly veszélyeknek lehet kitéve.

▶ A garanciaigény elvész, ha a kávéfőző javítását nem a Miele által felhatalmazott ügyfélszolgálat végzi el.

▶ Soha ne nyissa ki a kávéfőző házát. A feszültségvezető csatlakozók érintése, valamint az elektromos és mechanikai felépítés megváltoztatása veszélyezteti önt, és esetlegesen a kávéfőző működési zavarához vezethet.

▶ Javítások esetén a kávéfőzőt le kell választani az elektromos hálózatról.
A kávéfőző csak akkor van leválasztva az elektromos hálózatról, ha

- a kávéfőző hálózati csatlakozója ki van húzva.
  Csak a hálózati csatlakozót, ne a hálózati csatlakozó vezetéket húzza.
- a háztartás biztosítékai ki vannak kapcsolva.
- a háztartás becsavarható biztosítékai teljesen ki vannak csavarva.

Szakszerű használat

⚠ Égési és forrázási veszély a kifolyóknál!
A kilépő folyadékok és a gőz nagyon forróak!

Ne tartsa semmilyen testrészét a kifolyók alá, amikor a forró folyadékok vagy a gőz kilép.

Ne érintsen meg forró alkatrészeket.

A fúvókák forró folyadékot vagy gőzt spriccelhetnek. Ezért ügyeljen arra, hogy a központi kifolyó tiszta legyen és helyesen legyen felszerelve.

A cseppfogó tálkában lévő víz is nagyon forró lehet. A cseppfogó tálkát óvatosan ürítse ki.

⚠ Szemsérülés veszélye!

Sose nézzen közvetlenül vagy optikai műszerrel (nagyítóval vagy hasonlóval) a világításba.

▶ A felhasznált vizet illetően ügyeljen a következőkre:

- A vízminőségnek meg kell felelnie azon ország ivóvízről szóló rendeletének, amelyben a kávéfőzőt üzemeltetni fogja.
- Kizárólag hideg és friss ivóvizet töltsön a víztartályba. Meleg, vagy forró víz, valamint más folyadékok károsíthatják a kávéfőzőt.
- A csíraképződés megelőzése érdekében naponta cserélje a vizet.
- Ne használjon szénsavas vizet.

▶ Kizárólag pörkölt szemes kávét töltsön a szemeskávé-tartályba. Ne töltsön adalékanyagokkal kezelt kávébabot vagy őrölt kávét a szemeskávé-tartályba.

▶ Ne töltsön folyadékot a szemeskávé-tartályba.

▶ Ne használjon nyers kávét (zöld, pörköletlen kávébabokat) vagy kávékeverékeket, amelyek nyers kávét tartalmaznak. A nyers kávébabok nagyon kemények és még tartalmaznak egy bizonyos maradéknedvességet. A kávéfőző őrlőműje már az első őrléskor károsodhat.

▶ Ne töltsön a kávéfőzőbe cukorral, karamellel vagy hasonlóval előkezelt szemes kávét, valamint cukortartalmú folyadékokat. A cukor tönkreteszi a készüléket.

▶ Az őrölt kávé tároló rekeszbe csak őrölt kávébabokat töltsön.

▶ Ne használjon karamellizált őrölt kávét. A benne lévő cukor odaragad és eltömíti a kávéfőző főzőműjét. A főzőmű zsírtalanítására szolgáló tabletta ezt nem oldja.

▶ Kizárólag adalékanyag mentes tejet használjon. A legtöbbször cukor tartalmú hozzáadott anyagok leragadnak a tejvezetéken.

▶ Ha állati eredetű tejet használ fel, kizárólag pasztőrözött tejet adjon hozzá.

▶ Ha tea italokat készít, vegye figyelembe az élelmiszergyártó utasításait.

▶ Ne tartson égő alkohol keverékeket a központi kifolyó alá. A kávéfőző műanyag részei meggyulladhatnak és megolvadhatnak.

▶ Soha ne helyezzen nyílt lángot, pl. gyertyát a kávéfőzőre vagy mellé. A kávéfőző meggyulladhat a lángtól és tüzet okozhat.

▶ Ne tisztítson tárgyakat a kávéfőző segítségével.

Tartozékok és pótalkatrészek

▶ Csak eredeti tartozékok esetén garantálja a Miele, hogy a biztonsági követelményeket teljesíti. Hibás alkatrészeket csak eredeti alkatrészekre szabad kicserélni.

▶ Kizárólag eredeti Miele tartozékokat használjon. Amennyiben más alkatrészek kerülnek felhasználásra, akkor a garanciára, jótállásra és/vagy termékfelelősségre vonatkozó igények érvényüket veszítik.

▶ A Miele a kávéfőző sorozatgyártásának befejezését követően még akár 15 évig, de legalább tíz évig garantálja a készülék működéséhez szükséges pótalkatrészek rendelhetőségét.

Tisztítás és ápolás

▶ Alaposan tisztítsa meg a kávéfőzőt és a tejtartályt naponta, különösen az első használat előtt.

▶ Ügyeljen arra, hogy a tejvezető részeket alaposan és rendszeresen tisztítsa. A tej természetéből adódóan csírákat tartalmaz, amelyek a nem megfelelő tisztítás miatt felszaporodhatnak.

▶ A tisztításhoz ne használjon gőz-tisztítókészüléket. A gőz áramvezető alkatrészekre juthat, és zárlatot okozhat.

▶ A vízkeménységtől függően rendszeresen vízkőmentesítse a kávéfőzőt. Vízkőmentesítse a készüléket gyakrabban, ha nagyon kemény vizet használ. A Miele nem vállal felelősséget olyan károkért, amelyek a hiányos vízkőmentesítés, rossz vízkőmentesítő szer, vagy a nem megfelelő koncentráció miatt keletkeztek.

▶ Zsírtalanítsa a főzőműt rendszeresen tisztítótablettákkal. A felhasznált kávéfajta zsírtartalmától függően a főzőmű gyorsabban eldugulhat.

▶ A presszó-/kávézacc a bioszemétbe vagy a komposztra való, ne öntse a mosogató kiöntőjébe. A lefolyó ettől eldugulhat.

A nemesacél felületekkel felszerelt készülékekre érvényes:

▶ Ne ragasszon öntapadós jegyzetlapot, átlátszó -vagy normál ragasztószalagot ill. egyéb ragasztóanyagot a nemesacél felületre.

▶ A nemesacél felület érzékeny a karcolásra. Maga a mágnes is karcolásokat okozhat.

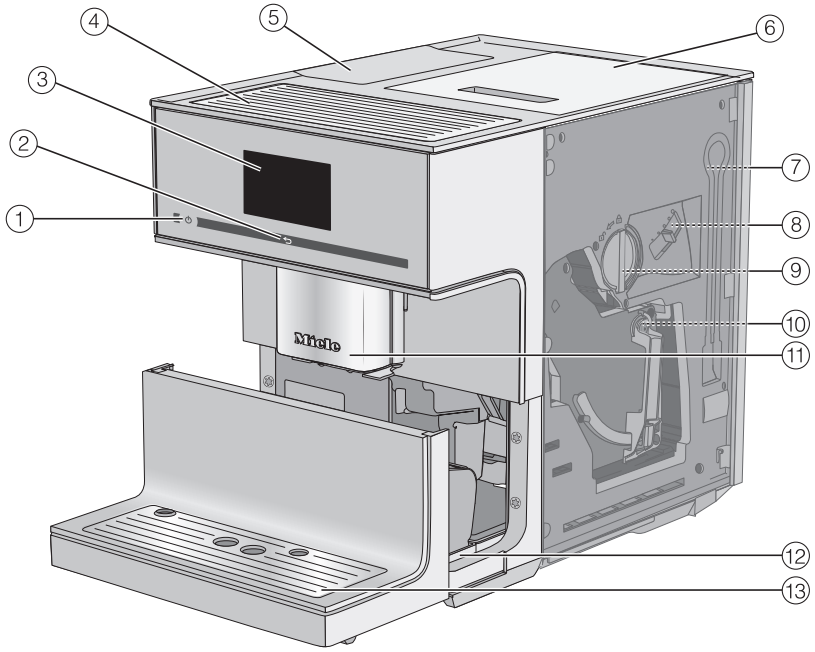

① Be/Ki gomb ⏻
② „Vissza“ érintőgomb ⮌
③ Érintőkijelző
④ Csészefűtés
⑤ Víztartály
⑥ Szemeskávé-tartály
⑦ A tejvezeték parkolási helyzete
⑧ Őrlési fokozat beállítása
⑨ Portároló fiók integrált kávéskanállal
⑩ Főzőmű
⑪ Állítható magasságú központi kifolyó világítással
⑫ Cseppfogó tálka fedéllel és zacctartállyal
⑬ Alsó panel cseppfogó lemezzel

Központi kifolyó részletesen

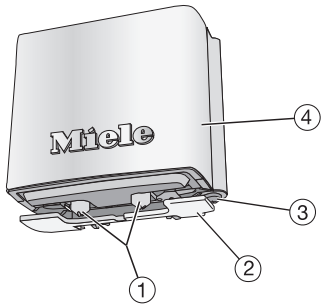

① Kávé és tej kifolyó (kifolyó fúvókák)
② Csészeperem-érzékelő szenzor
③ Forró víz kifolyó
④ Nemesacél burkolat

Tejtartály és tejlándzsa

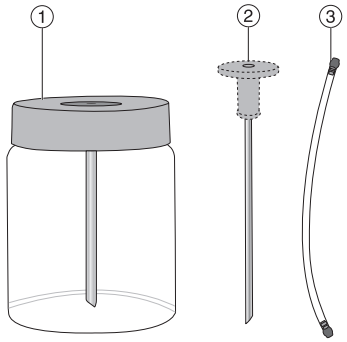

① Tejtartály
② Tejlándzsa
③ Tejvezeték

Tejtartály részletesen

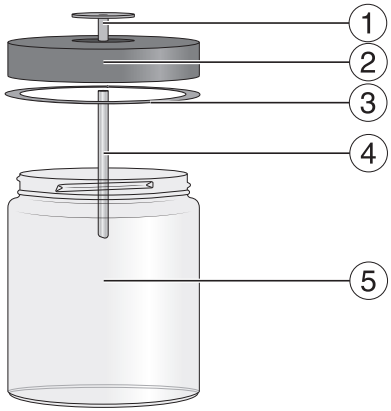

① Csatlakozóelem
② Fedél
③ Tömítőgyűrű
④ Nemesacél cső
⑤ Üveg

A tejtartály és a tejlándzsa csatlakozóeleme

A tej elkészítéséhez használhatja a tejlándzsát vagy a tejtartályt.

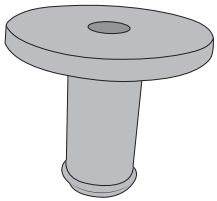

A szállítási csomagban egyetlen csatlakozóelem található, melyet vagy a tejlándzsára, vagy a tejtartály fedelébe kell helyezni. Kiszállításkor a csatlakozóelem a tejtartály fedelében található. A csatlakozóelemet egyszerűen, a tejtartály fedelének belső oldalából kinyomhatja.

Piktogramok a kijelzőn

A szöveghez kiegészítőleg a következő piktogramok jelenhetnek meg:

Piktogram	Magyarázat
	A piktogram a „Beállítások“ menüt és a „Nyelv“ menüpontot jelöli.
	Néhány beállítás, mint pl. a kijelző fényereje vagy a hangok hangereje, egy szegmens sáv segítségével állíthatók be.
	A szimbólum jelöli a kezelési információkat és utasításokat. Hagyja jóvá az üzeneteket az *OK* gombbal.
	A Bekapcsolás időpontja: időzítő aktiválva van (Lásd „Beállítások“ – Időzítő“). A piktogram 23:59 órával előbb jelenik meg a kijelzőn, plusz a kívánt bekapcsolási idő, amennyiben a pontos idő kijelzéséhez a Bekapcsolás-t vagy a Éjszakai lekapcs.-t választotta.
	A TeaTimer stopper elindult (Lásd a „Tea“ fejezet, „TeaTimer“ részt). A fennmaradó ázási idő a szimbólum mellett jelenik meg.
	Az üzembehelyezési zár be van kapcsolva. A kezelés le van zárva.
	A szimbólum a vízkőmentesítés alatt jelenik meg. A szimbólum megtalálható a víztartályon is: eddig a jelölésig töltse fel vízzel.
	A piktogram akkor jelenik meg, ha a Profilok menüt előhívja.

A készülék leírása

Piktogram	Magyarázat
⚠	Ha hiba lép fel, megjelenik a szimbólum és egy hibakód.
    	A Wi-Fi-kapcsolat erőssége a(z) Beállítások ⚑ | Miele@home | Kapcsolat állapota opció alatt található. A piktogramok a kapcsolat erősségét mutatják, az „erős“ és a „nincs csatlakoztatva“ közötti skálán.
	A szimbólum akkor jelenik meg, ha a(z) MobileStart aktiválva van.
	Piktogramok az italmenüben:
	Espresso
	Kávé
	Cappuccino
	Latte macchiato
	Két adag

Érintőkijelző

Az érzékeny érintőkijelzőt a hegyes vagy éles tárgyak pl. ceruza megkarcolhatják.
Az érintőkijelzőt csak ujjal érintse meg.

Ha az ujjai hidegek, az érintőkijelző valószínűleg nem reagál.

A kijelző három területre van felosztva.

A fejlécen balra az aktuális menü neve, jobbra pedig a pontos idő jelenik meg. A kettő között, a menü terjedelmétől függően, gördítősáv jelenhet meg.

Középen találja az aktuális menüt a lehetséges opciókkal. A(z) Italok menüben a gyakori kávéitalokat piktogramok jelölik (lásd. a „Kezelési elv“ c. fejezet „Piktogramok a kijelzőn“ részét).

A láblécen találja a < és > nyílgombokat, amelyekkel lapozni tud. Az érintőgomboktól jobbra és balra találja a tartalomfüggő funkciókat vagy menüket.

Kezelési műveletek

Csak a világosszürke színű opciók választhatók ki.

Egy lehetséges opció kiválasztásával részben vagy teljesen **narancs** színűre vált az adott mező.

Kiválasztás vagy menü előhívása

- Érintse meg az ujjával a kívánt mezőt a kijelzőn.

Lapozás

A < és > nyilakkal balra vagy jobbra tud lapozni.

- A kívánt irány kiválasztásához érintse meg a nyilat.

Kilépés a menüszintből („Vissza“ érintőgomb ⮌)

- Az előző képernyőre való visszatéréshez érintse meg a(z) ⮌ érintőgombot.

Az eddig bevitt, de az *OK* gombbal jóvá nem hagyott adatokat a rendszer nem menti el.

Számok megadása

A számokat a numerikus billentyűzet segítségével írja be, például ha az időzítő idejét szeretné beállítani. A megfelelő menükben automatikusan megjelenik a numerikus billentyűzet.

■ Érintse meg a kívánt számokat.

Amint megadott egy érvényes értéket, az *OK* mező zöldre vált.

■ Hagyja jóvá az *OK* gombbal.

A nyílgombbal lépésenként törölhet.

Betűk megadása

Saját italok profilnevét vagy megnevezését egy billentyűzet segítségével adhatja meg.
Rövid, tömör neveket válasszon (max. nyolc karakter).

További betűk vagy számok a < és > gombokkal jeleníthetők meg. A számokat az 123 gombot megérintve hívhatja elő.

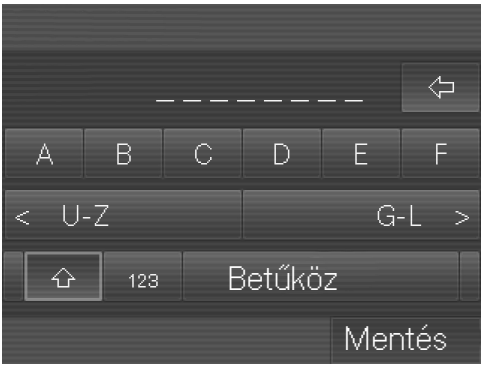

■ Válassza ki a betűket vagy számokat.

■ Érintse meg a Mentés gombot.

A kávéfőző integrált Wi-Fi modullal rendelkezik.

Gondoskodjon arról, hogy a kávéfőző felállítási helyén a Wi-Fi-hálózat jelerőssége megfelelő legyen.

A használatához szüksége van a következőkre:

- Wi-Fi-hálózat
- Miele App
- Miele felhasználói fiók (a felhasználói fiókot a Miele App segítségével tudja létrehozni)

A Miele App végigvezeti önt a kávéfőző és az otthoni Wi-Fi hálózat közötti kapcsolat létrehozásánál.

Miután létrehozta a kapcsolatot a kávéfőző és a Wi-Fi hálózat között, a Miele App segítségével pl. a következő műveleteket végezheti el:

- Telepítse a szoftverfrissítéseket
- Információkat kérhet le kávéfőzője üzemállapotáról
- Módosíthatja kávéfőzője beállításait
- Távolról kezelheti kávéfőzőjét

A kávéfőzője Wi-Fi hálózatba való bekötésével megnövekszik az energiafogyasztás, akkor is, ha a kávéfőző ki van kapcsolva.

A Wi-Fi kapcsolat elérhetősége

A Wi-Fi kapcsolat egy frekvencia tartományt oszt meg más készülékekkel (pl. mikrohullámú sütő, távirányítású játékok). Ezért időszakos vagy állandó kapcsolódási zavarok léphetnek fel. A kínált funkciók állandó rendelkezésre állását ezért nem lehet biztosítani.

A Miele@home elérhetősége

A Miele App használata a Miele@home szolgáltatások elérhetőségétől függ az ön országában.

A Miele@home szolgáltatás nem minden országban elérhető.

Információkat az elérhetőségről a www.miele.com weboldalon talál.

Miele alkalmazás

A Miele alkalmazást ingyenesen letölthetti az Apple AppStore-ból vagy a Google Play áruházból.

Letölthető az App Store-ból

SZEREZD MEG: Google Play

A kávéfőző kicsomagolása

- Csomagolja ki a kávéfőzőt.
- Távolítsa el az esetleg a készüléken lévő védőfóliákat és tájékoztató címkéket.

Tanács: Javasoljuk az eredeti csomagolás megőrzését, hogy a készüléket később biztonságosan be lehessen csomagolni és szállítani.

A cseppfogó lemez a tartozékos dobozban található.

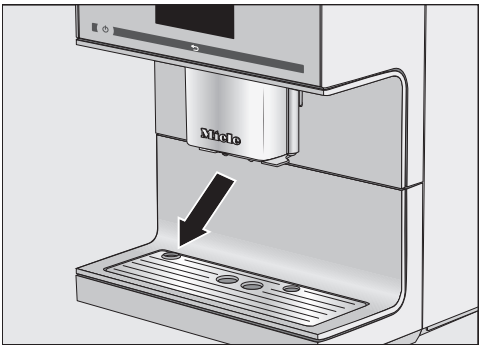

- Távolítsa el a védőfóliát a cseppfogó lemezről, és helyezze be az alsó panelbe.

Mellékelt tartozékok

A következő tartozékokat szállítjuk:

- MB-CM-G tejtartály (töltési térfogat: 0,5 l)
- Tejlándzsa
- Tisztítótabletták a főzőmű zsírtalanításához (Startset)
- Miele vízkőmentesítő tabletták (Startset)
- Tisztítókefe

A kávéfőző felállítása és csatlakoztatása

⚠ A nem elegendő szellőzés túlmelegedést okozhat.
Ha a kávéfőzőnek nem elegendő a szellőzése, a készülék túlmelegedhet.
Ügyeljen a kávéfőző megfelelő szellőzésére.
Üzemelés alatt ne fedje le a kávéfőzőt ruhával vagy hasonló tárgyakkal.

Ha a kávéfőzőt egy beépítő fülkében állítja fel, felgyülemlik a meleg és a nedvesség. Ezáltal a kávéfőző és/vagy a bútor károsodhat.
Ne állítsa fel a készüléket egy beépítő fülkében.

Ügyeljen a következő felállítási útmutatásokra:

- A felállítási helynek száraznak és jól szellőzőnek kell lennie.
- A felállítási hely környezeti hőmérséklete +16°C és +38°C között legyen.
- A kávéfőző vízszintes felületen áll. A felállítási felületnek vízhatlannak kell lennie.
- A főzőmű kivételéhez a készülékajtót teljesen ki kell nyitni.

- Állítsa fel a kávéfőzőt.
- Tisztítsa meg alaposan a készüléket, mielőtt ivóvizet és szemes kávét tölt a kávéfőzőbe.
- Dugja be a kávéfőző hálózati csatlakozóját a dugaszolóaljzatba (lásd „Elektromos csatlakozás“).

Amint csatlakoztatta a kávéfőzőt az elektromos hálózathoz, a kijelzőn rövid időre a Miele felirat jelenik meg.

- Vegye ki a víztartályt, és töltse fel friss, hideg vízzel. Ügyeljen a „max.“ jelölésre.
- Helyezze vissza a víztartályt.
- Vegye le a szemeskávé-tartály fedelét.
- Töltse fel a tartályt pörkölt szemes kávéval.
- Helyezze vissza a fedelet.

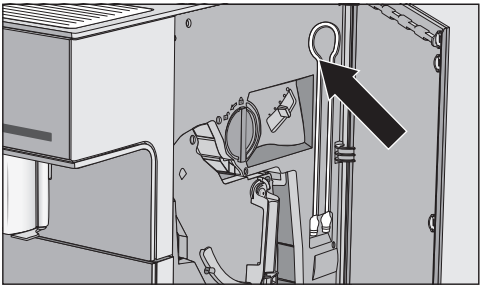

Tanács: Ha a tejvezetéket nem használja, a készülékajtó mögött tárolhatja.

Amint csatlakoztatta a kávéfőzőt az elektromos hálózathoz, a kijelzőn rövid időre a Miele felirat jelenik meg.

A kávéfőző első bekapcsolásakor a kijelzőn rövid időre ismét megjelenik a Miele felirat.

A következő beállításokra kérdez rá:

- Nyelv és ország
- Dátum
- Pontos idő
- Pontos idő kijelzése
- Vízkeménység

■ Érintse meg a Be/Ki gombot ⏻.

Nyelv beállítása

■ Válassza ki a nyelvet.

■ Hagyja jóvá az *OK* gombbal.

Adott esetben a tartózkodási helyét is meg kell adnia.

Dátum beállítása

■ Adja meg az aktuális dátumot.

■ Hagyja jóvá az *OK* gombbal.

A készülék menti a beállítást.

A pontos idő beállítása

■ Adja meg az aktuális pontos időt.

■ Hagyja jóvá az *OK* gombbal.

A készülék menti a beállítást.

Vízkeménység beállítása

A lakóhelyén mért vízkeménységről az illetékes vízművektől kap tájékoztatást.

Négy keménységi fokozat állítható be a készüléken:

°dH	mmol/l	ppm (mg/l $CaCO_3$)	Beállítás*
0 – 8,4	0 – 1,5	0 – 150	lágy
8,4 – 14	1,5 – 2,5	150 – 250	közepes
14 – 21	2,5 – 3,7	250 – 375	kemény
> 21	> 3,7	> 375	nagyon kemény

* Adott esetben a kijelzőn látható keménységi fokok az ország vízkeménységi jelölésétől eltérhetnek. Kávéfőzőjén a megfelelő vízkeménység beállításához **feltétlenül** tájékozódjon a táblázat értékeiről.

A csatlakoztatható készülék megerősítése

A szoftverfrissítések eléréséhez és a kávéfőző Miele Appon keresztül történő kezeléséhez kávéfőzőjét csatlakoztathatja az otthoni Wi-Fi hálózatra.

A kijelzőn a(z) Miele@home kommunikációképes háztartási készülék jelenik meg.

■ Hagyja jóvá az *OK* gombbal.

Kávéfőzőjét az első üzembe helyezés után bármikor hálózatba kapcsolhatja. Az új szoftver a sikeres hálózatba kapcsolás után a legközelebbi bekapcsoláskor a RemoteUpdate segítségével automatikusan letöltésre kerül, amennyiben rendelkezésre áll. Ebben az esetben ön üzenetet kap, hogy telepítheti az új szoftvert (lásd a „RemoteUpdate“ c. fejezetet).

Ezzel az üzembe helyezés sikeresen lezárult.

Az első használat során az első két főzetet öntse ki, hogy a gyári ellenőrzésből származó összes kávémaradékot eltávolítsa a főzőműből.

Az első üzembe helyezés után elkészíti az első kávéitalokat: előfordulhat, hogy a készülék akár ötször is őröl kávébabot. A kávéfőző ellenőrzi, hogy az őrölt kávé mennyisége elegendő-e egy aromás kávéital elkészítéséhez és adott esetben újra őröl.

A víztartály feltöltése

⚠ Az elszennyeződött víz egészségkárosító hatású lehet.
A már régóta a víztartályban lévő víz elszennyeződhet és veszélyeztetheti az egészségét.
Naponta cserélje a vizet a víztartályban.

⚠ A szakszerűtlen használat károkat okozhat.
Nem megfelelő folyadékok, mint meleg, vagy forró víz, valamint más folyadékok károsíthatják a kávéfőzőt.
A szénsavas víztől nagyon vízköves lesz a kávéfőző.
Kizárólag hideg és friss ivóvizet töltsön a víztartályba.

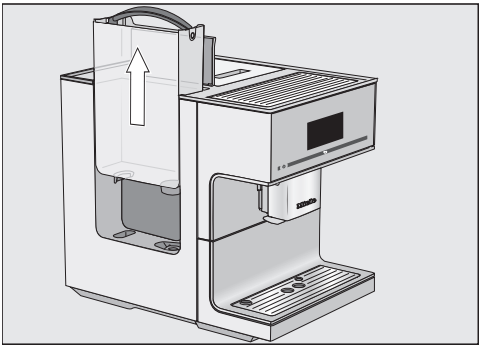

- Nyissa fel a kávéfőző bal oldalán található fedelet.
- A fogantyúnál fogva húzza ki a víztartályt felfelé.
- Töltsön hideg, friss ivóvizet a víztartályba a *max.* jelölésig.
- Helyezze vissza a víztartályt.
- Zárja le a fedelet.

Ha a víztartály nincs megfelelően behelyezve, pl. kicsit magasabban vagy ferdén helyezkedik el, a kifolyószelepből víz folyhat ki.
Ellenőrizze, hogy a víztartály lerakófelülete nincs-e elszennyeződve. Szükség esetén tisztítsa meg a víztartály lerakófelületét.

⚠ A szakszerűtlen használattól az őrlőmű károsodhat.
Ha folyadékot, őrölt kávét vagy előkezelt kávébabot cukorral, karamellel stb. tölt a szemeskávé-tartályba, a készülék károsodhat.
A nyers kávé (zöld, pörköletlen kávébabok) vagy olyan kávékeverékek, amelyek nyers kávét tartalmaznak, károsíthatják az őrlőművet. A nyers kávébabok nagyon kemények és még tartalmaznak bizonyos mennyiségű maradék nedvességet. A kávéfőző őrlőműje már az első őrléskor károsodhat.
Kizárólag pörkölt szemes kávét töltsön a szemeskávé-tartályba.

Kávét vagy Espressót készíthet pörkölt kávészemekből, amelyeket a kávéfőző minden adaghoz frissen őröl meg. Ehhez töltse a kávészemeket a szemeskávé-tartályba.

Alternatívaként készíthet kávéitalokat már megőrölt kávéból (kávéporból).

Tanács: A nyers kávét diófélék vagy magvak darálására szolgáló darálóval őrölheti meg. Az ilyen darálóknak általában rozsdamentes forgókésük van. A darált nyers kávét ezután **adagonként** töltse az őröltkávé-rekeszbe, majd készítse el a kívánt kávéitalokat.

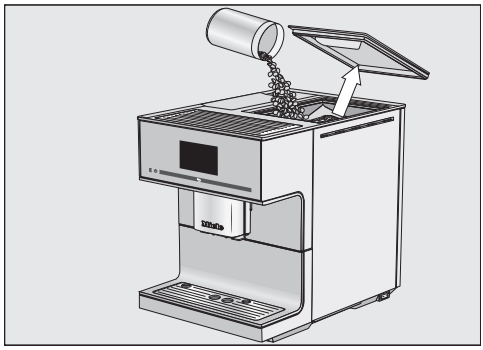

- Vegye le a szemeskávé-tartály fedelét.
- Töltsön szemes kávét a szemeskávé-tartályba.
- Helyezze vissza a fedelet.

Tanács: Csak annyi szemes kávét töltsön a tartályba, amennyit néhány napon belül felhasznál.
A kávé a levegővel érintkezve veszít az aromájából.

A kávéfőző bekapcsolása

■ Érintse meg a Be/Ki gombot ⏻.

A kijelzőn rövid időre megjelenik a Miele felirat.

A készülék felmelegszik és kiöblíti a vezetékeket. A központi kifolyóból forró víz folyik ki.

Most már készíthet italokat.

Ha a kávéfőző már elérte az üzemi hőmérsékletet, akkor a rendszer nem öblíti át a vezetékeket bekapcsoláskor.

A kávéfőző kikapcsolása

■ Érintse meg a Be/Ki kapcsoló gombot ⏻.

Ha elkészült az ital, a kávéfőző kikapcsolás előtt átöblíti a vezetékeket.

Hosszabb távollét előkészítése

Ha három napnál tovább nem használja a kávéfőzőt, pl. nyaralás alatt, készítse elő erre a készüléket.

■ Ürítse ki a cseppfogó tálcát, a zacctartályt és a víztartályt.

■ Alaposan tisztítson meg minden alkatrészt, beleértve a főzőművet és a készülék belső terét is.

■ A kávéfőző villamos hálózatról való leválasztásához húzza ki a hálózati csatlakozót.

A beállított pontos időt a készülék legfeljebb tíz napig tárolja, utána újra be kell állítani. Az időzítő, a profilok és hasonló paraméterek beállításai megmaradnak.

A csészeperem-érzékelővel ellátott központi kifolyó automata kifolyóállítóval van felszerelve. A központi kifolyó ennek a kifolyóállítónak a segítségével automatikusan lehúzódik egy ital elkészítése előtt, és a csészeperem-érzékelőnek köszönhetően a felhasznált csésze vagy pohár felett optimális magasságban megáll.

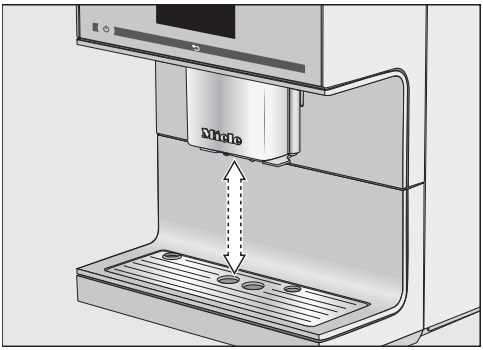

A központi kifolyó a csészeperem-érzékelővel **nem** állítható be manuálisan.

Mozgassa a központi kifolyót ápolási pozícióba

Kikapcsolhatja az automatikus kifolyóállítót. Ilyenkor a központi kifolyó az italok elkészítése közben a felső állásban marad. Ápolóprogramok futtatásakor a központi kifolyó az edény magasságába vagy egy ápolási pozícióba áll.

- A központi kifolyó ápolási pozícióba állításához érintse meg 3 másodpercre a(z) ⮌ gombot.

Tanács: Ha a kávéfőző ki van kapcsolva, akkor a központi kifolyó egy középső állásban található. Ebben a középső állásban a központi kifolyó részeit bármikor leveheti és megtisztíthatja.

A kifolyóállítót be- és ki kapcsolhatja

Megjelenik a(z) Italok menü.

- Érintse meg a(z) ⮌ gombot.
- Érintse meg a(z) Beállítások ⚑ gombot.
- Érintse meg a(z) Kifolyócső beállítás gombot.
- A kifolyóállító be- és kikapcsolásához válassza ki a kívánt opciót.
- Hagyja jóvá az *OK* gombbal.

A készülék menti a beállítást.

Csészefűtés

A kávéfőző csészefűtési funkciójával előmelegítheti a csészéket vagy poharakat.

Az Espresso és más kávéitalok íze előmelegített csészében jobban kibontakozik, és az ital hőmérséklete tovább megmarad.

Ha a csészefűtés aktiválva van, a készülék folyamatosan melegíti a csészetartó felületet, amíg a kávéfőző be van kapcsolva. Ezáltal nő a kávéfőző energiafogyasztása.

A csészemelegítés be- vagy kikapcsolása

Megjelenik a(z) Italok menü.

- Érintse meg a(z) ⮌ gombot.
- Érintse meg a(z) Beállítások gombot.
- Érintse meg a(z) Csésze-melegítés gombot.
- A csészemelegítés be- és kikapcsolásához válassza ki a kívánt beállítást.
- Hagyja jóvá az *OK* gombbal.

A készülék menti a beállítást.

Kiszállítási állapotban a csészemelegítés ki van kapcsolva.

Csészék előmelegítése

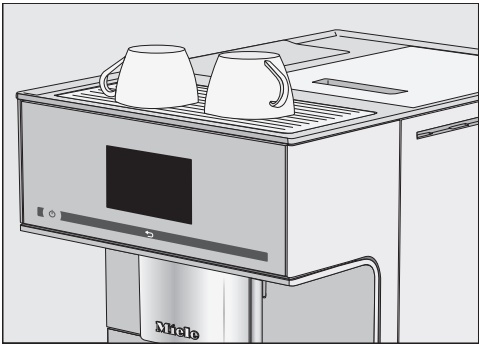

- Helyezze a csészéket vagy poharakat a kávéfőző csészemelegítőjére.

Kávé

⚠ Égési és forrázási veszély a kifolyóknál!
A kilépő folyadékok és a gőz nagyon forróak és égési sérülést okozhatnak!
Ne tartsa semmilyen testrészét a kifolyók alá, amikor a forró folyadékok vagy a gőz kilép.
Ne érintsen meg forró alkatrészeket.

Kávéitalok részletesen

Kávéfőzőjével elkészítheti a következő kávéspecialitásokat:

- A **Café au lait** espresso és forró tej elegye.
- A **Caffè Americano** Espressóból és forró vízből készül. Először az Espresso készül el, utána pedig forró víz kerül a csészébe.
- A **Caffè latte** kávéból és forró tejből készül.
- A **Cappuccino** kb. kétharmad rész tejhabból és egyharmad rész Espressóból áll.
- A **Cappuccino italiano** ugyanolyan arányban tartalmaz tejhabot és Espressót, mint a Cappuccino. A különbség az, hogy először az Espresso készül el, utána a tejhab.
- Az **Espresso** nagyon erős, zamatos kávé sűrű, mogyoróbarna habréteggel – Crema.
  Espresso készítéséhez Espresso pörkölésű kávébabokat javaslunk.
- Az **Espresso macchiato** kis tejhabréteggel elkészített espresso.
  Ehhez min. 100 ml befogadóképességű csészét használjon.
- A **Flat white** egy nagy adag cappuccino: sok espresso és tejhab
- A **kávé** abban különbözik az Espressótól, hogy több vízzel készül, és másként pörkölik meg a kávészemeket. Kávé készítéséhez megfelelő pörkölésű kávészemek használatát javasoljuk.
- A **hosszú kávé** egy jóval több vízzel készült kávé.
- A **Latte macchiato** egyharmad rész forró tejből, egyharmad rész tejhabból és egyharmad rész Espressóból áll.
- A **Long black** forró vízből és két adag Espressóból készül.
- A **Ristretto** egy intenzív, erős Espresso. Ugyanolyan mennyiségű őrölt kávé hozzáadásával készül, mint az Espresso, csak nagyon kevés vízzel.

Ezenkívül **forró tejet** és **tejhabot** is készíthet.

Tej és alternatív tejtermékek

Cukortartalmú adalékok a tejben vagy alternatív növényi alapú tejtermékek, pl. szójaitalok leragadhatnak a tejvezetéken és a tejvezető részeken. A nem megfelelő folyadékok maradványai befolyásolhatják a kifogástalan italkészítést.
Kizárólag adalékanyagoktól mentes tejet használjon.

Az állati eredetű tej természetéből adódóan baktériumokat tartalmaz.
Ha állati eredetű tejet használ, az kizárólag pasztőrözött tej legyen, pl. pasztőrözött tehéntej.

Készíthet forró tejet és tejhabot tehéntejjel vagy alternatív növényi alapú tejtermékekkel.

A felfűtési fázist követően a készülék a központi kifolyóban gőzzel felmelegíti, majd levegő hozzáadásával felhabosítja a tejet. A felhasznált tejtől függően azonban nagyon eltérő lehet a tejhab állaga. Nem minden tejből készíthető tejhab.

Tanács: A megfelelő állagú tejhab elkészítéséhez min. 3%-os fehérjetartalmú hideg (< 10 °C) tehéntejet használjon. A tej zsírtartamát saját ízlésének megfelelően választhatja ki. Teljes tejjel (legalább 3,5% zsírtartalom) a tejhab kissé krémesebb lesz, mint zsírszegény tejjel.

A növényi alapú alternatív tejtermékek – a továbbiakban röviden „alternatív tejtermékek” – más összetevőket is tartalmaznak, mint pl. a tehéntej. Az alternatív tejtermékek a természetes sajátosságuk következtében besűrűsödnek. Forró tej vagy tejhab készítésekor az ilyen besűrűsödés megakadályozhatja az alternatív tejtermék beszívását.

Az alternatív tejtermékeket az elkészítés előtt közvetlenül jól keverje meg.

Ne rázza fel az alternatív tejtermékeket. A felrázás nemkívánatos habképződéshez vezet a csomagolásban és rontja az elkészítést.

Tanács: Az elkészítés után azonnal öblítse el kézzel a tejvezetéket.

A tejtartály előkészítése

A tejtartály **nem** hűti a tejet.

A tej megromolhat, ha hosszabb ideig hűtetlenül a tejtartályban hagyja (a tej fajtájától függően).

Különösen a tehéntejet ne tárolja hosszabb ideig hűtetlenül a tejtartályban.

Vegye figyelembe a gyártó utasításait a felhasznált tej eltarthatósági idejére vonatkozóan.

Ha hosszabb ideig nem használt tejet, akkor az első italkészítés előtt öblítse ki a tejvezetéket.

- Dugja be a csatlakozóelemet felülről a fedélbe, amíg minden szorosan nem záródik.
- Dugja be a nemesacél csövet belülről a fedélbe. Ügyeljen arra, hogy a ferde vége lefelé mutasson.
- Ha alternatív tejterméket használ, jól keverje meg. Az optimális elkészítéshez az alternatív tejterméket keverve, ne rázva használja fel.
- Töltse fel tejjel a tejtartályt legfeljebb 2 cm-rel a perem alatti szintig.

Tanács: Jó minőségű tejhab készítéséhez használjon hideg tejet (< 10 °C).

- Zárja le a tejtartályt a fedéllel.

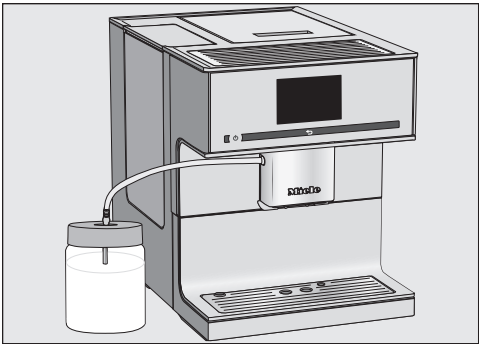

- Helyezze a tejtartályt a kávéfőző mellé.
- Dugja a tejvezetéket a tejtartály fedelébe.
- Csatlakoztassa a tejtartályt a kávéfőzőhöz úgy, hogy a tejvezetéket a központi kifolyón lévő csatlakozóba dugja.

Tanács: Ha a központi kifolyót ápolási pozícióba állítja, könnyebben bedughatja a tejvezetéket a központi kifolyó rögzítésébe. Tartsa az ujját 3 másodpercig a ⮌ gombon.

A tejesdoboz és a tejvezeték előkészítése

Ha hosszabb ideig nem használt tejet, akkor az első italkészítés előtt öblítse ki a tejvezetéket.

A tejvezeték segítségével a tejet közvetlenül a tejesdobozból vagy egyéb csomagolásból is elkészítheti. A tejvezeték a csatlakozóelemből és egy hosszú nemesacél csőből áll.

Tanács: Jó minőségű tejhab készítéséhez használjon hideg tejet (< 10 °C).

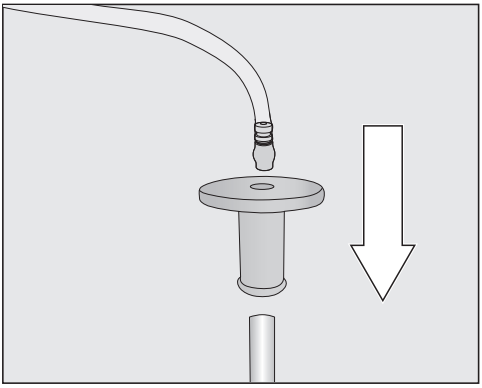

- Dugja a csatlakozóelemet a tejvezetékre.
- Illessze a tejvezetéket a csatlakozóelemhez.

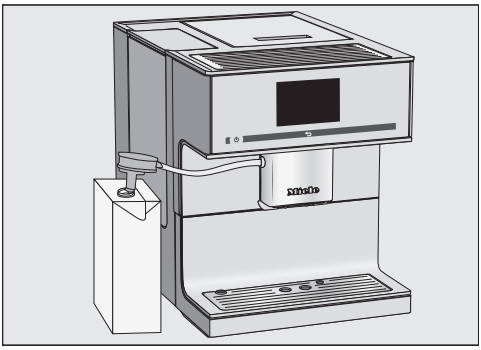

- Ha alternatív tejterméket használ, jól keverje meg a tejet. Az optimális elkészítéshez a tejet keverve, ne rázva használja fel.
- Állítsa a tejesdobozt a kávéfőző mellé.
- Merítse a tejvezetéket a tejbe.
- Dugja be a tejvezetéket a központi kifolyón lévő csatlakozóba.

Tanács: Ha a központi kifolyót ápolási pozícióba állítja, könnyebben bedughatja a tejvezetéket a központi kifolyó rögzítésébe. Tartsa az ujját 3 másodpercig a ⮌ gombon.

Tanács: Használat után öblítse el a tejvezetéket folyó víz alatt.

Kávéital készítése

A(z) > nyílgombbal további italokat jeleníthet meg és választhat ki.

Megjelenik a(z) Italok menü.

- Ha tejes kávéitalt szeretne készíteni, készítse elő a tejtartályt vagy egy tejesdobozt a tejlándzsával.

- Tegyen egy csészét a központi kifolyó alá.
- Érintse meg a kívánt kávéital piktogramját vagy nevét.

Az italkészítés elindul.

Italkészítés megszakítása

Az egyes italösszetevők kiadását idő előtt megszakíthatja, pl. ha a csésze nagysága nem elegendő.

Egyes italösszetevők megszakítása

- Érintse meg a Stop gombot.

A teljes italkészítés megszakítása

- Érintse meg a Megszakít. gombot.

DoubleShot

Ha különösen erős, aromás kávéitalt szeretne készíteni, válassza a DoubleShot funkciót. Ennek során a forrázási folyamat felétől a készülék újra kávébabot őröl és forráz. A rövidített kinyerési idővel kevesebb nem kívánt aroma és keserű ízanyag oldódik ki.

Italkészítés közben megjelenik, hogy DoubleShot. A DoubleShot funkciót minden kávéital esetében aktiválhatja, kivéve a „Ristretto“ és „Long black“ italokat.

Kávéital készítése DoubleShot funkcióval

Megjelenik a(z) Italok menü.

- Tegyen egy csészét a központi kifolyó alá.
- Válassza ki a kívánt kávéitalt.

Az italkészítés elindul, a kijelzőn pedig megjelenik a következő:

- Érintse meg a DoubleShot gombot.

A készülék kétszeres mennyiségű kávészemet őröl meg és forráz le.

Két adag ⧉ készítése

A „Dupla adag“ ⧉ gombbal két adag italt tud elkészíteni egyszerre.

- Tegyen egy-egy csészét a központi kifolyó egy-egy fúvókája alá.
- Érintse meg a ⧉ gombot.
- Válassza ki az italt.

Két adag ital készül el.

Kávéskanna: több csésze kávé elkészítése közvetlenül egymás után

A(z) Kávékanna funkcióval egymás után több csésze teát készíthet el (legfeljebb 1 litert), például hogy megtöltsön egy kávéskannát. Legfeljebb nyolc csészényi ital készíthető el így.

Megjelenik a(z) Italok menü.

A(z) Kávékanna funkciót kétszer használhatja egymás után. Ezután a kávéfőzőnek egy hosszabb, egyórás lehűlési időre van szüksége, hogy a készülék ne károsodjon.

- Helyezzen egy kellő nagyságú edényt a központi kifolyó alá.
- Válassza ki a(z) Kávékanna lehetőséget.
- Válassza ki, hogy hány csészényi italt akar készíteni (3-tól 8-ig).
- Kövesse a kijelzőn megjelenő utasításokat.

A készülék minden adag kávét egyenként őröl, forráz és tölt ki. A kijelző eközben mutatja a folyamatot.

Kávékanna megszakítása

Bármikor megszakíthatja az italkészítést.

- Érintse meg a(z) Megszakítás gombot.

Kávéitalok készítése őrölt kávéból

Már megőrölt kávébabból is készíthet kávéitalt. Így pl. koffeinmentes kávét készíthet, holott a szemeskávé-tartályban koffeintartalmú szemes kávé van.

Ehhez töltsön őrölt kávét a portároló fiókba. A kávéfőző az összes beletöltött őrölt kávét felhasználja a következő kávé elkészítéséhez.

Mindig csak **egy** adag kávét vagy espressot készíthet.

Őrölt kávé betöltése

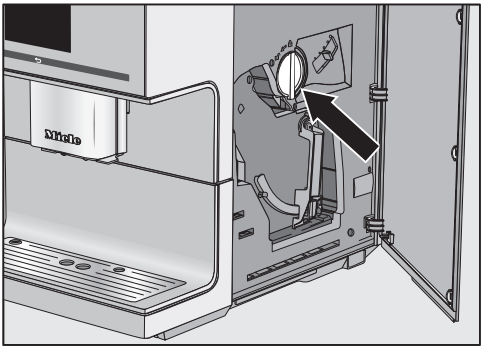

A kávéskanál az őröltkávé-tároló fiókba van beépítve.

- Nyissa ki a készülék ajtaját.
- Az őröltkávé-tároló fiók kivételéhez fordítsa el a fogantyút (nyíl) balra.

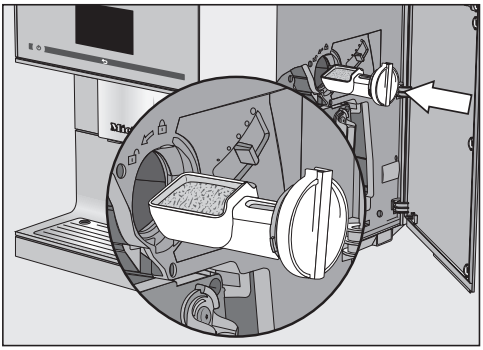

- Töltse meg a kávéskanalat őrölt kávéval. Tolja be az őröltkávé-tároló fiókot vízszintesen az őröltkávé-rekeszbe.

A főzőmű túltöltésének elkerülése érdekében legfeljebb **2** csapott kávéskanálnyit töltsön az őröltkávé-rekeszbe.

- Az őrölt kávé főzőműbe töltéséhez és az őröltkávé-rekesz bezárásához fordítsa el a fogantyút jobbra.
- Csukja be a készülék ajtaját.

A kijelzőn a(z) Őrölt kávét készít? jelenik meg.

Kávéitalok készítése őrölt kávéból

- Érintse meg az igen gombot.

Most kiválaszthatja, hogy milyen kávéital készüljön az őrölt kávéból.

- Tegyen egy csészét a központi kifolyó alá.
- Válassza ki az italt.

A kávéital elkészül.

Ha a nem lehetőséget választja, akkor a kávépor forrázatlanul a zacctartályba kerül. A készülék öblít.

Tea

Ez a készülék nem alkalmas ipari vagy tudományos célú használatra. A hőmérsékleti adatok hozzávetőlegesek, és a környezeti viszonyoktól függően változhatnak.

Teakészítéskor a következő teakülönlegességekhez választhat forró vízből:

- **Zöld tea** kb. 80 °C-os
- **Gyógytea** kb. 90 °C-os
- **Gyümölcstea** kb. 90 °C-os
- **Fekete tea** kb. 90 °C-os

A teafajta határozza meg az előre beállított kimeneti hőmérsékletet.
A mindenkori kimeneti hőmérséklet a Miele által a fekete, zöld, gyógy- vagy gyümölcstea főzéséhez ajánlott hőmérséklet.

Kövesse az élelmiszergyártó elkészítési utasításait.

A tea ízét döntően befolyásolja a felhasznált víz. A víznek a lehető leglágyabbnak kell lennie, hogy a tea aromája optimálisan ki tudjon bontakozni.

Az, hogy ön szálas teát, teakeverékeket vagy filteres teát használ, az ön személyes preferenciáitól függ.

A tea mennyisége és az áztatási idő teafajtánként változik. Kövesse a csomagoláson feltüntetett vagy a vásárláskor kapott ajánlásokat. A forró víz mennyiségét a teafajtához és a csésze méretéhez igazíthatja (lásd az „Ital mennyisége“ című fejezetet).

Tanács: A teát lehetőleg sötét és száraz helyen, jól záródó edényben tárolja. Az aromaveszteség minimalizálása érdekében érdemes kisebb mennyiséget vásárolni.

TeaTimer

Ha teavizet készít, a TeaTimer-rel elindíthat egy stoppert. Két perces ázási idő van beállítva. A beállított ázási időt tetszés szerint módosíthatja (1:00 és 23:59 perc között)

A TeaTimer-t kétszer egymás után elindíthatja.

Ha elindította a TeaTimert és az ázási idő alatt lefut, a kávéfőzőt a szokásos módon tovább kezelheti. Az ázási idő lefutása után megszólal egy hangjelzés.

Ha kikapcsolta a hangjelzéseket, nem kap jelzést, ha az ázási idő lejárt.

A TeaTimer be- és kikapcsolása

Megjelenik a(z) Beállítások menü.

- Válassza ki a(z) Időzítés lehetőséget.
- Válassza ki a(z) TeaTimer lehetőséget.

- Bekapcsolás: a teavízkészítés során a(z) TeaTimer jelenik meg a kijelzőn. A(z) TeaTimer elindítható az előkészítés után.
- Kikapcsolás: a TeaTimer nem kerül kijelzésre.

- Válassza ki a kívánt beállítást.
- Hagyja jóvá az *OK* gombbal.

Teakészítés

⚠ Égési és forrázási veszély a forró víz kifolyójánál.
A távozó folyadék és a gőz nagyon forró, ezért égési sérülést okozhat.
Semmilyen testrésze ne kerüljön a forró víz kifolyó alá, ha forró folyadék vagy gőz áramlik ki.
Ne érintse meg a forró alkatrészeket.

A forró víz kifolyó a központi kifolyó jobb oldalán található.

A > nyílgombbal teafajtákat jeleníthet meg és választhat ki. A különböző teafajtákat az italmenüben találja a(z) Tejhab beírása után.

Megjelenik a(z) Italok menü.

- Töltse a teát a teaszűrőbe, illetve vegye ki a teafiltert a csomagolásból.
- Tegye az előkészített teaszűrőt, ill. a teafiltert a teáscsészébe.

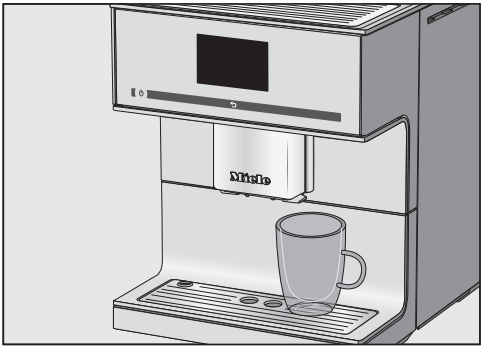

- Helyezze a teáscsészét a forró víz kifolyó alá.
- Válassza ki a teafajtát a kijelzőn.

Forró víz folyik a teáscsészébe.

A TeaTimer bekapcsolásakor elindíthatja a stoppert az áztatási időhöz.

TeaTimer bekapcsolása

A kijelzőn megjelenik balra lent a(z) TeaTimer.

- Érintse meg a(z) TeaTimer gombot.

A TeaTimer megjelölésre kerül. A kiadás után megnyílik a szerkesztő egy javasolt idővel.

- Adott esetben módosítsa az áztatási időt.
- Hagyja jóvá az *OK* gombbal.

Az áztatási idő lefutása után megszólal egy hangjelzés.

- Most vegye ki a tealeveleket vagy a teafiltert.

Teakészítés megszakítása

- Érintse meg a Stop vagy a Megszakít. gombot.

Teáskanna: Több csésze tea készítése közvetlenül egymás után

A Teáskanna funkcióval egymás után automatikusan több csésze teát készíthet el (legfeljebb 1 litert), például hogy megtöltsön egy teáskannát. Legfeljebb nyolc csészényi italt készíthet így el.

Megjelenik a(z) Italok menü.

- Tegye az előkészített teát vagy a teafiltert a teáskannába.
- Tegyen egy kellő nagyságú teáskannát a forró víz kifolyó alá.
- Válassza ki a Teáskanna lehetőséget.
- Válassza ki a teafajtát.
- Válassza ki, hogy hány csészényi italt akar készíteni (3-tól 8-ig).
- Kövesse a kijelző utasításait.

A teáskannát a készülék megtölti. A kijelző eközben mutatja a folyamatot.

Bármikor megszakíthatja az italkészítést:

- Érintse meg a Megszakít. gombot.

Forró víz elkészítése

⚠ Égési és forrázási veszély a forró víz kifolyónál!
A kilépő folyadékok és a gőz nagyon forróak és égési sérülést okozhatnak!
Ne tartsa semmilyen testrészét a kifolyók alá, amikor a forró folyadékok vagy a gőz kilép.
Ne érintsen meg forró alkatrészeket.

A kifolyó forró víz hőmérséklete kb. 90 °C.

A forró víz mennyiségét igazíthatja a teafajtához és a csésze méretéhez (Lásd az „Italmennyiség“ fejezetet).

Megjelenik a(z) Italok menü.

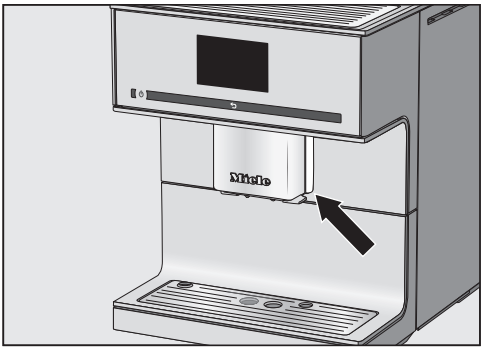

- Helyezzen egy megfelelő edényt a forró víz kifolyó alá.
- Válassza ki a Forró víz lehetőséget.

Elindul az italkészítés.

Italkészítés megszakítása

- Érintse meg a Stop vagy a Megszakít. gombot.

A paraméterek kijelzése és módosítása

Minden kávéitalhoz egyedileg be tudja állítani a következő paramétereket:

- Őrlési mennyiség
- Forrázási hőmérséklet
- Előforrázás

Italparaméterek módosítása

Megjelenik a(z) Italok menü.

- Érintse meg a(z) Szerkesztés gombot.
- Érintse meg a(z) Italok változtatása gombot.
- Válassza ki az italt.

Most beállíthatja az italmennyiséget (lásd az „Italmennyiség“ című fejezetet) vagy beállíthatja az italparamétereket.

- Érintse meg a(z) Ital paraméterei gombot.
- Érintse meg a(z) Őrlési mennyiség, Forralási hőmérséklet vagy a(z) Előfőzés gombot.
- Válassza ki a kívánt beállítást.
- Hagyja jóvá az *OK* gombbal.

Az italparaméterek áttekintése megjelenik a kijelzőn.

- A módosított beállítások elmentéséhez nyomja meg ismételten az *OK* gombot.

Őrlési mennyiség

A kávéfőző csészénként 6–14 g kávészemet tud őrölni és forrázni. Minél több őrölt kávét forráz, annál erősebb, testesebb lesz az ital.

Az őrlési mennyiség **túl alacsony**, ha az Espresso vagy a kávé túl híg.

Ha több őrölt kávét szeretne leforrázni, növelje az őrlési mennyiséget.

Az őrlési mennyiség **túl magas**, ha az Espresso vagy a kávé keserű ízű.

Ha kevesebb őrölt kávét szeretne leforrázni, csökkentse az őrlési mennyiséget.

Forrázási hőmérséklet kávéitalok esetén

A forrázási hőmérsékletnek meg kell felelnie a használt kávébabnak és annak pörkölésének. Ennek során az is döntő, hogy Espressót vagy kávét készít.

Egyes kávébab fajták érzékenyen reagálnak a magas forrázási hőmérsékletre, és ez befolyásolja az ízt. Ha a kávét keserűnek találja, előfordulhat, hogy ez a túl magas kiválasztott forrázási hőmérséklet miatt van.

Az Espressót általában magasabb hőmérsékleten kell készíteni.

Az őrölt kávé előforrázása

Előforrázáskor az őrölt kávét a készülék először egy kevés forró vízzel nedvesíti be. Az őrölt kávé kissé megduzzad. A maradék vízmennyiség egy rövid idő múlva a benedvesített őrölt kávén át kipréselődik. Ha önnek például a kávé túl ízetlen és több „zamatra“ és „testességre“ vágyik, próbálja ki az „előforrázás“ funkciót. A használt kávéfajtától függően az előforrázás intenzívebbé teheti az ízt.

Beállíthat egy rövid vagy egy hosszú előforrázást, de ki is kapcsolhatja az „Előforrázás“ funkciót.

Tanács: A forrázást különösen a kávé készítéséhez javasoljuk.

Őrlési fokozat

Az őrlési fokozat határozza meg az őrölt kávé vízzel való érintkezésének idejét, az úgynevezett extrakciós időt. Csak akkor készíthető tökéletes kávéital finom, mogyoróbarna cremával, ha optimálisan van beállítva az őrlési fokozat.

A megfelelő őrlési fokozat felismerése

A következő jelekből ismerheti fel, hogy kell-e módosítania az őrlési fokozatot.

Az őrlési fokozat **túlságosan durva**, ha

- az Espresso vagy a kávé túl gyorsan folyik a csészébe,
- az Espresso vagy a kávé túl savanyú,
- a crema nagyon világos és nincs tartása.

Az őrlési fokozat **túlságosan finom**, ha

- az Espresso vagy a kávé csak cseppenként folyik a csészébe,
- az Espresso vagy a kávé túl keserű,
- a crema sötétbarna színű.

Az őrlési fokozat beállítása

Az őrlőmű megsérülhet, ha az őrlési fokozaton egyszerre egynél több fokozatot állít.
Az őrlési fokozaton mindig csak egy fokozatot állítson.
A fokozatállítás elvégzése után mindig indítson el egy italkészítést a szemes kávé őrléséhez. Ezután folytathatja az őrlési fokozat fokozatonkénti állítását.

Az őrlési fokozat beállítókarja jobbra fent a készülékajtó mögött található.

■ Nyissa ki a készülék ajtaját.

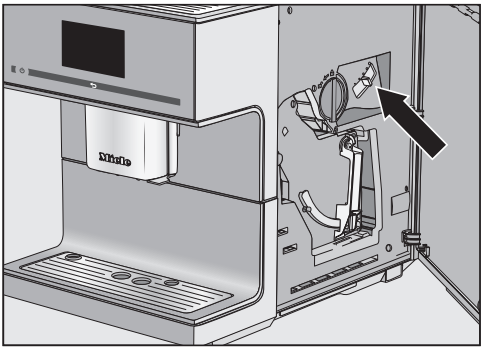

■ Tolja az őrlési fokozat beállítókarját legfeljebb egy fokozattal balra (finomabb őrlés), vagy jobbra (durvább őrlés).

A beállított őrlési fokozat minden kávéitalra érvényes.

■ Csukja be a készülék ajtaját.

■ Készítsen egy kávéitalt.

Ezután ismét állíthat az őrlési fokozaton.

A módosított őrlési fokozat csak a második kávékészítés után érvényesül.

Az őrlőmű idővel természetszerűleg bizonyos mértékben elhasználódik. Szükség esetén állítsa finomabbra az őrlési fokozatot.

A kávéital íze a kávéfajtától és a vízmennyiségtől is erősen függ.
A vízmennyiséget minden kávéital, a forró víz és tea fajta esetében hozzáigazíthatja a csésze méretéhez és a használt kávéfajtához. Az őrölt kávé mennyisége nem módosul.

A tejes kávéitalok esetében a tej és a tejhab arányát is kívánsága szerint beállíthatja. Ugyanígy megváltoztathatja azt is, hogy mekkora adag forró tej és a tejhab készüljön el.

A módosított italmennyiség mindig az aktuális profilban kerül elmentésre. Az aktuális profil neve a kijelző bal felső részén jelenik meg.

Ha a víztartály az italkészítés közben kiürül, a kávéfőző megszakítja a mennyiség programozását. Az italmennyiséget a készülék **nem** menti el.

Az italmennyiség módosítása

Megjelenik a(z) Italok menü.

- Helyezze a kívánt csészét a központi vagy forró víz kifolyó alá.
- Érintse meg a(z) Szerkesztés gombot.
- Érintse meg a(z) Italok változtatása gombot.
- Válassza ki az italt.
- Érintse meg a(z) Italmennyiség gombot.

Ha kiválasztja a tej- vagy teakészítést, a mennyiség programozása közvetlenül megkezdődik. A(z) Italmennyiség lehetőséget nem kell külön megnyitni.

Az ital készül, a kijelzőn pedig megjelenik a(z) Mentés, amint a készülék kiadta a minimális mennyiséget.

- Ha a csészébe került a kívánt mennyiség, erősítse meg a(z) Mentés gombbal.

A maximális mennyiség elérésekor az italkészítés leáll, és a maximálisan lehetséges mennyiség kerül elmentésre.

Ha a tejjel vagy forró vízzel készült kávéitaloknál akarja módosítani az italmennyiséget, a készülék az elkészítés során egymás után elmenti az ital alkotóelemeit.

Innentől kezdve ez az ital a beprogramozott összetétel és italmennyiség szerint készül el.

Italok visszaállítása

Visszaállíthatja az italmennyiségeket és az egyes italok vagy az összes ital paramétereit a kiszállítási állapotra.

Megjelenik a(z) Italok menü.

- Érintse meg a(z) Szerkesztés gombot.

Egy ital visszaállítása

- Érintse meg a(z) Italok visszaállítása gombot.
- Válassza ki az italt.

A kijelzőn a(z) Visszaállítja az italt a gyári beállításra? jelenik meg.

- Hagyja jóvá a(z) igen gombbal.

Az összes ital visszaállítása

- Érintse meg a(z) Minden ital visszaállítása gombot.

A kijelzőn a(z) Visszaállítja az összes italt a gyári beállításra? jelenik meg.

- Hagyja jóvá a(z) igen gombbal.

A különböző felhasználók ízlésének megfelelően még akár 8 egyedi profilt is létrehozhat a Miele italmenühöz (Miele profil).

Az aktuális profil neve a kijelző bal felső részén jelenik meg.

Profil létrehozása

Megjelenik a(z) Italok menü.

- Érintse meg a(z) Profilok gombot.
- Érintse meg a(z) Profil létrehozása gombot.

A kijelzőn megnyílik a szerkesztő.

- Adja meg a kívánt nevet (legfeljebb 8 karakter).
- Hagyja jóvá a(z) Mentés gombbal.

A profil létrejött. Most létrehozhat italokat (Lásd „Profilok: italok létrehozása és szerkesztése“).

Profil megnyitása

Megjelenik a(z) Italok menü.

- Érintse meg a(z) Profilok gombot.
- Válassza ki a kívánt profilt.

Most a következő lehetőségek állnak rendelkezésére:

- Italok készítése a profilból
- Ital létrehozása
- Egyes italok paramétereinek módosítása a profilban, vagy az ital törlése

Profil szerkesztése

Ha már legalább egy profilt létrehozott, ezt a profilt szerkesztheti.

Megjelenik a(z) Italok menü.

- Érintse meg a(z) Profilok gombot.
- Érintse meg a(z) Szerkesztés gombot.

Ezután az alábbi profilbeállításokat szerkesztheti:

- Profilváltás
- Név módosítása
- Profil törlése

Profilváltás

Beállíthatja a kávéfőzőt úgy, hogy minden egyes italkiadás után automatikusan visszaváltson a Miele italmenübe, vagy hogy az utoljára beállított profilt megtartsa.

Megjelenik a(z) Italok menü.

- Érintse meg a(z) Profilok gombot.
- Érintse meg a(z) Szerkesztés gombot.
- Érintse meg a(z) Profil megváltoztatása gombot.

Most a következő lehetőségek állnak rendelkezésére:

- **manuális**: a kiválasztott profil aktív marad addig, amíg ön ki nem választ egy másik profilt.
- **italkészítés után**: a készülék minden italkészítés után automatikusan visszaválta a Miele italmenübe.
- **bekapcsolással**: a készülék minden bekapcsoláskor automatikusan a Miele italmenüt választja ki, függetlenül attól, melyik profil volt kiválasztva az utolsó kikapcsolás előtt.

- Válassza ki a kívánt opciót.
- Hagyja jóvá az *OK* gombbal.

Név módosítása

Megjelenik a(z) Italok menü.

- Érintse meg a(z) Profilok gombot.
- Érintse meg a(z) Szerkesztés gombot.
- Érintse meg a(z) Név módosítása gombot.

- Válassza ki a profilt.
- Módosítsa a nevet igény szerint.
- Hagyja jóvá a(z) Mentés gombbal.

A módosított profilnév elmentésre kerül.

Profil törlése

Megjelenik a(z) Italok menü.

- Érintse meg a(z) Profilok gombot.
- Érintse meg a(z) Szerkesztés gombot.
- Érintse meg a(z) Profil törlése gombot.
- Érintse meg a kívánt profilt.
- Hagyja jóvá az *OK* gombbal.

A profil törlésre kerül.

Ital létrehozása a profilban

A meglévő italok alapján új italokat hozhat létre.

- Nyissa meg a kívánt profilt.
- Érintse meg a(z) Ital létrehozása gombot.
- Válasszon ki egy italt.
- Tetszés szerint módosítsa ehhez az italhoz az italparamétereket és az italmennyiséget.

Elkezdődik az italkészítés, és az egyes összetevők mennyiségét tetszés szerint el tudja menteni.

- Adjon nevet az újonnan létrehozott italnak (legfeljebb nyolc karakter).
- Hagyja jóvá a(z) Mentés gombbal.

Az újonnan létrehozott ital az első helyen jelenik meg a profilban.

Az utoljára létrehozott ital mindig az első helyen jelenik meg a profilban. Az italok sorrendje egy profilon belül nem módosítható.

Ital módosítása: italmennyiség, italparaméterek és nevek módosítása

Az egyes profilokban testre szabhatja a kávé- és tejes italok, a forró víz és a tea italmennyiségét és paramétereit.

Megjelenik a kívánt profil a létrehozott italokkal.

- Nyissa meg a kívánt profilt.
- Érintse meg a(z) Ital szerkesztése gombot.
- Érintse meg a(z) Italok változtatása gombot.
- Válassza ki az italt.

Most van lehetőség módosítani az ital mennyiségét, az italparamétereket vagy a nevet.

Ital törlése a profilból

Megjelenik a kívánt profil az italokkal.

- Nyissa meg a kívánt profilt.
- Érintse meg a(z) Ital szerkesztése gombot.
- Érintse meg a(z) Ital törlése gombot.
- Válassza ki az italt.
- Hagyja jóvá az *OK* gombbal.

A bejegyzés törlésre kerül.

Ital készítése profilból

Megjelenik a(z) Italok menü.

- Érintse meg a(z) Profilok gombot.
- Válassza ki a profilt.

A kiválasztott profil neve a kijelző bal felső részén jelenik meg. Most már elkészítheti a kívánt italát.

- Tegyen egy megfelelő edényt a központi kifolyó alá.
- Válassza ki az italt.

Az italkészítés elindul.

Professzionális üzemmódban az italkészítés közben módosíthatjuk az őrlési mennyiséget és az italmennyiséget. A beállítást a készülék **nem** menti, és az csak az aktuális italkészítésre érvényes.

Szakértői üzemmód be- és kikapcsolása

Megjelenik a(z) Italok menü.

- Érintse meg a(z) ⮌ gombot.
- Érintse meg a(z) Beállítások ⚑ gombot.
- Érintse meg a(z) Expert mód gombot.
- A szakértői üzemmód be- és kikapcsolásához válassza ki a kívánt opciót.
- Hagyja jóvá az *OK* gombbal.

Ha a szakértői üzemmód be van kapcsolva, a továbbiakban az italkészítéskor módosíthatja az őrlési mennyiséget és/vagy az italmennyiséget.

Professzionális üzemmód: Őrlési mennyiség és italmennyiség módosítása

Megjelenik a(z) Italok menü.

A paraméterek csak az egyes italkészítési fázisok alatt módosíthatók.

Őrlési mennyiség beállítása

- Válasszon ki egy kávéitalt.

Elindul az italkészítés. A kávészemek őrlése közben most módosíthatja az őrlési mennyiséget.

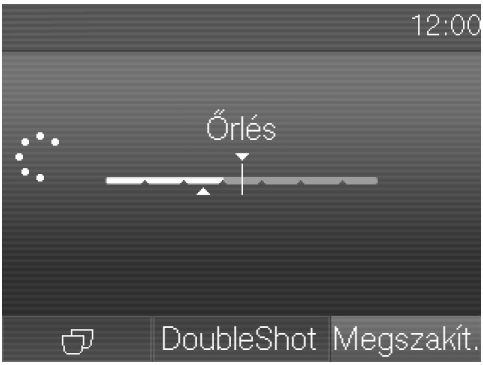

- Érintse meg a vonalat, és húzza el a szabályozót (a kis háromszöget) a kívánt állásba.

Amíg az ujját a vonalon tartja, a Hozzáigazítás látható a kijelzőn.

Italmennyiség módosítása

- Válassza ki az italt.

Ha a DoubleShot-t vagy a „Két adag“ ⧉ lehetőséget választja, az italmennyiséget nem lehet módosítani a profi üzemmóddal.

Elindul az italkészítés. Az ital kiadása közben most beállíthatja az italmennyiséget. Például a latte macchiato esetében módosíthatja a forró tej, a tejhab és az espresso mennyiségét.

- Érintse meg a vonalat, és húzza el a szabályozót (a kis háromszöget) a kívánt állásba.

A „Beállítások“ menüben a kávéfőzőt az egyedi igényeihez igazíthatja.

Egyes beállítások, amelyeket a Beállítások menüben talál, a Használati útmutató külön bekezdéseiben vannak ismertetve.

A „Beállítások“ menü megnyitása

Megjelenik a(z) Italok menü.

- Érintse meg a(z) ⮌ gombot.
- Érintse meg a(z) Beállítások ⚑ gombot.

Most ellenőrizheti vagy módosíthatja a beállításokat.
Az aktuálisan kiválasztott beállításokat a színes jelölésről ismeri fel.

A(z) ⮌ megérintésével a következő, magasabb menüszintre léphet.

Beállítások módosítása és mentése

Megjelenik a(z) Beállítások ⚑ menü.

- Válassza ki azt a menüpontot, amelyet módosítani szeretne.
- Válassza ki a kívánt beállítást.
- Hagyja jóvá az *OK* gombbal.

A készülék menti a beállítást.

Nyelv

A kijelzőn megjelenő összes szöveghez kiválaszthatja a saját nyelvét és adott esetben a tartózkodási helyét is.

Tanács: Ha véletlenül téves nyelvet állított be, akkor a ⚑ piktogram segítségével ismét megtalálhatja a „Nyelv“ menüpontot.

Pontos idő

Beállíthatja a pontos idő kijelzését, az időformátumot és a pontos időt.

Pontos idő kijelzése

A következő lehetőségek közül választhat:

- Bekapcsolás: az időpont és a dátum mindig megjelenik, amikor a készüléket kikapcsolják.
- Kikapcsolás: az időpont és a dátum nem jelenik meg, amikor a készüléket kikapcsolják.
- Éjszakai lekapcs.: az időpont és a dátum 5:00–23:00 óra között jelenik meg.

Az idő kijelzés csak akkor kapcsolható be, ha a kávéfőző csatlakoztatva van a hálózathoz.
Bekapcsolt idő kijelzés esetén megnő a kávéfőző energiafogyasztása. A kijelzőn megjelenik a megfelelő üzenet.

Időformátum

A lehetőségek:

- 24 órás kijelzés (24 óra)
- 12 órás kijelzés (12 óra (de/du))

Beállítás

Állítsa be az órát és a percet.

Ha a kávéfőző Wi-Fi-hálózathoz csatlakozik, és megtörtént a Miele Appban a bejelentkeztetése, a rendszer a tartózkodási hely Miele Appban megadott beállítása alapján szinkronizálja a pontos időt.

Időzítő

Két időzítő áll rendelkezésére a következő időzítő funkciókkal:

A kávéfőző

- egy meghatározott időpontban bekapcsol, pl. reggelenként a reggelihez (Bekapcsolás időpontja:);
- egy meghatározott időpontban kikapcsol (Kikapcsolás időpontja:);
- egy meghatározott idő után kikapcsol, ha nem nyom meg egy gombot sem, vagy nem készít italt (Lekapcsolás ezután:; csak az 1. időzítő esetén).

Az időzítő funkciókat az egyes napokhoz is hozzárendelheti.

A Bekapcsolás időpontja: és Kikapcsolás időpontja: funkciók használatához az időzítőnek aktiválva kell lennie, és legalább egy napot hozzá kell rendelni.

Időzítő kiválasztása

A lehetőségek:

- 1. időzítő: Bekapcsolás időpontja:, Kikapcsolás időpontja:, Lekapcsolás ezután:
- 2. időzítő: Bekapcsolás időpontja:, Kikapcsolás időpontja:

Bekapcsolás időpontja

Ha az üzembehelyezési zár aktív, a kávéfőző **nem** kapcsol be a megadott időben.
Az időzítő beállítások kikapcsolnak.

Ha a kávéfőző **háromszor** bekapcsolt a Bekapcsolás időpontja: időzítő funkcion keresztül és nem készült ital, a készülék nem kapcsol be többször automatikusan. Így a kávéfőző hosszabb távollét esetén, pl. szabadság alatt nem kapcsol be naponta.
A programozott idők azonban elmentve maradnak és a készülék legközelebbi kézi bekapcsolása után ismét aktiválódnak.

Kikapcsolás időpontja

Hosszabb távollét esetén a beprogramozott időpontok elmentve maradnak, és a készülék legközelebbi kézi bekapcsolása után ismét aktiválódnak (lásd a „Bekapcsolás időpontja“ fejezetet).

Kikapcsolás ... múlva

A Lekapcsolás ezután: időzítő funkció csak az 1. időzítőnél érhető el.

Ha nem érint meg egy gombot sem vagy nem készít italt, a kávéfőző 20 perc után energiamegtakarítás céljából kikapcsol.

Ezt az előzetes beállítást módosíthatja, és kiválaszthat egy időt 15 perc és 9 óra között.

Napok kiválasztása (napok hozzárendelése)

A kiválasztott napot ☑ jelöli.

- Válassza ki a kívánt napot.
- Ha mindegyik kívánt nap meg lett jelölve, hagyja jóvá az *OK* gombbal.

Az időzítő aktiválása és kikapcsolása

A pontos idő kijelzésre a Bekapcsolás vagy az Éjszakai lekapcs. módot választotta:
Ha az időzítő a Bekapcsolás időpontja: opció szerint van beállítva, 23:59 órával korábban a kijelzőn megjelenik a ◷ piktogram és a kívánt bekapcsolási idő.

Aktivált üzembehelyezési zár mellett a Bekapcsolás időpontja: időzítő funkció nem választható ki.

Válassza ki a kívánt időzítő funkciót. A kiválasztott időzítő funkciót ☑ jelöli.

Eco mód

Az Eco mód egy energiatakarékos üzemmód. Csak akkor fűt fel a rendszer, ha az italkészítés elindul.

Gyárilag az Eco mód be van kapcsolva.

Világítás

A következő lehetőségei vannak:

- A készülék be van kapcsolva: A világítás fényerejének beállítása.
- A készülék ki van kapcsolva: A világítás fényerejének beállítása és annak meghatározása, hogy mikor kapcsoljon ki a világítás.

Bekapcsolt állapotban a kávéfőző az utolsó művelet után még egy ideig megvilágítva marad. Ezt az időtartamot nem módosíthatja.

Vízkeménység

Állítsa be a kávéfőzőt a használt víz keménységére, hogy a készülék kifogástalanul működjön, és ne károsodjon.

A lakóhelyén elérhető ivóvíz keménységéről az illetékes vízszolgáltatótól kaphat tájékoztatást.

Ha palackozott ivóvizet, pl. ásványvizet használ, a készüléket a kalciumtartalomnak megfelelően állítsa be. A kalciumtartalom a palack címkéjén mg/l Ca^{2+} vagy ppm (mg Ca^{2+}/l) mértékegységben van megadva.

Szénsavmentes ivóvizet használjon.

Tanács: Ha a vízkeménység >21 °dH (3,8 mmol/l), helyette palackozott ivóvíz (< 150 mg/l Ca^{2+}) használatát javasoljuk. Így kávéfőzőjét ritkábban kell vízkőmentesíteni, ezzel pedig kíméli a környezetet, hiszen kevesebb vízkőmentesítő szert használ.

Gyárilag a 3. vízkeménységi fokozat van előre beállítva.

Négy keménységi fokozat állítható be a készüléken:

°dH	**mmol/l**	**ppm** (mg/l $CaCO_3$)	**Beállítás***
0–8,4	0–1,5	0–150	lágy (1)
8,4–14	1,5–2,5	150 – 250	közepes (2)
14–21	2,5–3,8	250–375	kemény (3)
> 21	> 3,8	> 375	nagyon kemény (4)

*Adott esetben a kijelzőn látható keménységi fokok eltérnek az ország vízkeménységi jelölésétől. Kávéfőzője valóságos vízkeménységnek megfelelő beállításához **feltétlenül** a táblázat értékeit vegye alapul.

Információ (Információk megjelenítése)

Az Információ menüpontban megjelenítheti, hogy az egyes italokból hány adag készült.

Ezenkívül azt is láthatja, hogy a következő vízkőmentesítésig vagy a főzőmű következő zsírtalanításáig hány adagot lehet elkészíteni (Hátralévő adagok száma:).

■ A ⮌ gombbal léphet vissza az előző képernyőre.

Üzembehelyezési zár 🔒

Reteszelheti a kávéfőzőt, hogy illetéktelen személyek, pl. gyermekek ne tudják használni a készüléket.

Az üzembehelyezési zár 🔒 aktiválása és deaktiválása

Ha az üzembehelyezési zár aktiválva van, az időzítő beállítások a Bekapcsolás időpontja:-hoz inaktiválva vannak. A kávéfőző **nem** kapcsol be a megadott időben.

Üzembehelyezési zár 🔒 átmeneti deaktiválása

Ha megérinti a Be/Ki gombot ⏻, megjelenik a(z) 🔒.

- Addig tartsa megérintve a(z) 🔒 gombot, amíg a kijelzőn meg nem jelenik egy megfelelő felszólítás.

Amint a kávéfőzőt kikapcsolja, a készülék ismét zárolódik.

Miele@home

A következő pontok jelenhetnek meg a Miele@home alatt:

- Beállítás: ez az opció csak akkor jelenik meg, ha a kávéfőző eddig nem volt összekapcsolva Wi-Fi-hálózattal vagy visszaállították a Hálózati konfiguráció beállítását.
- Kikapcsolás*/Aktiválás*: a Wi-Fi-hálózat beállításai megmaradnak, de a hálózat be- vagy kikapcsol.
- Kapcsolat állapota*: megjelennek a Wi-Fi-csatlakozással kapcsolatos információk. A piktogramok a csatlakozás erősségét adják meg.
- Új beállítás*: az aktuális Wi-Fi-hálózat beállításai visszaállításra kerülnek. (A Wi-Fi-kapcsolat újra beállításra kerül.)

* Ez a menüpont akkor jelenik meg, ha megtörtént a Miele@home beállítása, és a kávéfőző adott esetben valamilyen Wi-Fi-hálózathoz csatlakozik.

Fényerő

A szegmens sávon állíthatja be a kijelző fényerejét.

Hangerő

A hangjelzés és a gombhangok hangerejét a szegmens sávon állíthatja be.

Szerviz

Kigőzölés

Ha hosszabb ideig tárolja vagy szállítja a kávéfőzőt, akkor el kell távolítania a vizet a rendszerből – azaz ki kell gőzölnie a készüléket (lásd a „Szállítás“ részt).

Bemutató mód

Magáncélú használatban erre a funkcióra nincs szükség.

A Bemutatótermi üzemmód funkció arra szolgál, hogy a kereskedelemben vagy bemutatótermekben prezentálják a kávéfőzőt. A készülék meg van világítva, de nem készíthető vele ital, illetve nem végezhetők vele műveletek.

Gyári beállítások

Visszaállíthatja a kávéfőzőt a kiszállításkor beállított paraméterekre.

A kiszállítási állapot beállításait a „Lehetséges beállítások áttekintése“ fejezetben találja.

Készülékbeállítások

A következők **nem** kerülnek visszaállításra:

- Az elkészített italok száma és a készülékállapot (az italkészítések száma a készülék vízkőmentesítéséig, ... a főzőmű zsírtalanításáig)
- Nyelv
- Dátum és pontos idő
- Profilok és a hozzájuk tartozó italok

Hálózati konfiguráció

A Wi-Fi-hálózat beállításai visszaállításra kerülnek.

Állítsa vissza a hálózati konfigurációt, ha a kávéfőzőt ártalmatlanítja, eladja, vagy használt kávéfőzőt helyez üzembe. Csak így biztosítható, hogy minden személyes adatot eltávolítson, illetve az előző tulajdonos ne férhessen hozzá a kávéfőzőhöz.

Kávéfőzője Wi-Fi képes, és egy mobil végkészülék, pl. okostelefon vagy tablet segítségével a Miele App-pal kezelhető.

Vegye figyelembe és kövesse a használati útmutató biztonsági utasításait és figyelmeztetéseit akkor is, ha a kávéfőzőt Miele App-pal kezeli.

Ha a kávéfőző Wi-Fi hálózatra csatlakozik, az energiafogyasztás megnő. Ez akkor is érvényes, ha a kávéfőző ki van kapcsolva.

Hálózatba kapcsolás beállítása (Miele@home)

Kiszállítási állapotban a hálózatba kapcsolás lehetősége ki van kapcsolva.

- Ellenőrizze, hogy Wi-Fi-hálózatának jele a kávéfőző felállítási helyén megfelelő erősségű-e.

Megjelenik a(z) Beállítások menü.

- Érintse meg a(z) Miele@home gombot.
- Érintse meg a(z) Beállítás gombot.
- Válassza ki a kívánt csatlakoztatási módot.

- Miele App-pal
- WPS-sel

- Kövesse a kávéfőző kijelzőjén és a Miele Appban megjelenő utasításokat.

A kijelzőn a(z) Kapcsolat sikeresen létrejött. jelenik meg.

Hálózatba kapcsolás beállítása újra

Ha a Wi-Fi hálózata módosult, a Miele@home-ot újra beállíthatja a kávéfőzőjéhez.

Megjelenik a(z) Beállítások menü.

- Érintse meg a(z) Miele@home gombot.
- Érintse meg a(z) Új beállítás gombot.
- Kövesse a „Hálózatba kapcsolás beállítása“ bekezdés utasításait (Miele@home).

Távvezérlés

A(z) Vezérlés távolról csak akkor jelenik meg, ha a kávéfőzőt Wi-Fi hálózatra csatlakoztatták.

A Miele Appban módosíthatja pl. a kávéfőzője beállításait, ha a távvezérlés be van kapcsolva. Az italkészítés Appon keresztüli elindításához a MobileStart funkciót is aktiválni kell.

Kiszállítási állapotban a távvezérlés be van kapcsolva.

Távvezérlés be- vagy kikapcsolása

Megjelenik a(z) Italok menü.

- Érintse meg a(z) ⮌ gombot.
- Érintse meg a(z) Beállítások gombot.
- Érintse meg a(z) Vezérlés távolról gombot.
- A távvezérlés be- vagy kikapcsolásához válassza ki a kívánt opciót.

Ügyeljen arra, hogy a kávéfőző üzemkész legyen, pl. a víztartály megfelelő mértékben fel legyen töltve. Állítson egy megfelelő méretű, üres edényt a központi kifolyó alá.

MobileStart előkészítése

⚠ Égés- és forrázásveszély a kifolyóknál.
Ha a felügyelet nélküli üzemelés során folyadék vagy gőz távozik, harmadik személy megégetheti magát, ha valamely testrészét a központi kifolyó alá tartja, vagy hozzáér a forró alkatrészekhez.
Gondoskodjon arról, hogy senki, különösen gyermekek ne legyenek veszélynek kitéve, ha felügyelet nélkül indítja el a készüléket.

A tej a tejtartályban vagy a tejesdobozban **nem** kerül hűtésre.
A tej megromolhat, ha hosszabb ideig hűtetlenül a tejtartályban vagy tejesdobozban hagyja (a tej fajtájától függően).
Különösen a tehéntejet ne tárolja hosszabb ideig hűtetlenül a tejtartályban vagy tejesdobozban.
Vegye figyelembe a gyártó utasításait a felhasznált tej eltarthatósági idejére vonatkozóan.

A(z) MobileStart segítségével pl. italkészítést indíthat el a Miele Appon keresztül.

A következőket: MobileStart csak akkor használhatja, ha

- a Miele@home be van állítva a kávéfőzőjéhez és
- a(z) Vezérlés távolról és MobileStart funkciók be vannak kapcsolva.

■ Ügyeljen arra, hogy a kávéfőző üzemkész legyen, pl. a víztartály és a szemeskávé-tartály megfelelő mértékben fel legyen töltve.

■ Állítson egy megfelelő méretű, üres edényt a központi kifolyó alá.

MobileStart be- és kikapcsolása

Ha a(z) MobileStart funkciót szeretné használni, legyen bekapcsolva a(z) Vezérlés távolról opció.

Megjelenik a(z) Italok menü.

■ Érintse meg a(z) ⮌ gombot.

■ Válassza a(z) MobileStart lehetőséget.

■ A(z) MobileStart be- vagy kikapcsolásához válassza ki a kívánt opciót.

Most elindíthat egy italkészítést az App segítségével.

Ha a(z) MobileStart funkcióval készít italt, a készülék akusztikus és vizuális jelekkel figyelmezteti önt az ital kiadására. Ezeket a figyelmeztető jelzéseket nem lehet módosítani vagy kikapcsolni.

Miközben a(z) MobileStart be van kapcsolva, a(z) szimbólum világít és az időpont mindig megjelenik a kikapcsolt kávéfőző kijelzőjén.

Bekapcsoláskor nem történik meg a vezetékek előmelegítése, hogy az előkészített csésze a központi kifolyó alatt ne töltődjön fel öblítővízzel.

Ha a kávéfőzőt közvetlenül kezelik, az Appon keresztüli kezelés nem lehetséges. A készüléken történő kezelés elsőbbséget élvez.

Ha elkészít egy italt az App-on keresztül, vagy ha kinyitotta a készülék ajtaját, a(z) MobileStart automatikusan kikapcsol.

RemoteUpdate

A „RemoteUpdate“ (távoli frissítés) menüpont csak akkor jelenik meg és választható ki, ha a Miele@home használatának minden feltétele teljesül.

A RemoteUpdate segítségével a kávéfőző szoftverét lehet frissíteni. Ha rendelkezésre áll egy frissítés a kávéfőzőhöz, akkor a készülék automatikusan letölti. A frissítés telepítése nem történik meg automatikusan, azt önnek kell manuálisan elindítania.

Ha nem telepíti a frissítést, a megszokott módon használhatja a kávéfőzőt. A Miele ugyanakkor azt javasolja, hogy minden frissítést telepítsen.

Bekapcsolás/kikapcsolás

A RemoteUpdate funkció gyárilag be van kapcsolva. Az elérhető frissítés automatikusan letöltődik, és önnek kell manuálisan elindítania a telepítését.

Ha nem szeretné automatikusan letölteni a frissítéseket, kapcsolja ki a RemoteUpdate funkciót.

A RemoteUpdate folyamata

Egy frissítés tartalmáról és terjedelméről a Miele Appban találhat információkat.

Amennyiben frissítés áll rendelkezésre, a kávéfőző kijelzőjén üzenet jelenik meg.

A frissítést azonnal is telepítheti, de későbbre is halaszthatja a telepítést. Utóbbi esetben a kávéfőző az újbóli bekapcsolást követően kérdez rá a telepítésre.

Ha nem szeretné telepíteni a frissítést, kapcsolja ki a RemoteUpdate funkciót.

A frissítés telepítése néhány percig is eltarthat.

A RemoteUpdate használata során ügyeljen a következőkre:

- Amíg nem kap üzenetet, addig nem áll rendelkezésre frissítés.
- A telepített frissítések nem vonhatók vissza.
- Frissítés közben ne kapcsolja ki a kávéfőzőt. Ellenkező esetben a frissítés megszakad, és nem telepítődik.
- Egyes szoftverfrissítéseket csak a Miele ügyfélszolgálata végezhet el.

Tisztítás és ápolás

⚠ A nem megfelelő tisztítás veszélyeztetheti egészségét.
A kávéfőző belső terében a melegtől és a nedvességtől a kávémaradékok megpenészedhetnek és/vagy a tejmaradékok megsavanyodhatnak és veszélyeztethetik az egészségét.
Tisztítsa meg gondosan és rendszeresen a kávéfőzőt.

A tisztítási időintervallumok áttekintése

Ajánlott tisztítási időintervallum	Mit kell megtisztítanom/ápolnom?
Naponta (a nap végén)	Víztartály
	Zacctartály
	Cseppfogó tálca és cseppfogó lemez
	Tejtartály
	Tejlándzsa
	Csészeperem-érzékelő
Hetente 1-szer (erős szennyeződés esetén gyakrabban)	Központi kifolyó
	Főzőmű
	A főzőmű és a cseppfogó tálca alatti belső rész
	Ház
Havonta 1-szer	Szemeskávé-tartály
	Őröltkávé-rekesz és őröltkávé-tároló fiók
felszólításra	Tejvezeték
	A főzőmű zsírtalanítása (a tisztítótablettákkal)
	A készülék vízkőmentesítése

Kézi tisztítás vagy tisztítás mosogatógépben

A főzőmű **nem** mosható mosogatógépben.
A főzőművet kizárólag kézzel, meleg vízzel, **tisztítószer nélkül** tisztítsa meg.

A következő alkatrészeket csak **kézzel** tisztítsa:

- A központi kifolyó nemesacél burkolata
- Csészeperem-érzékelő szenzor
- Főzőmű
- A szemeskávé-tartály fedele
- Alsó panel

⚠ A túl magas mosogatási hőmérséklet károsodást okozhat.
Az alkatrészek használhatatlanná válhatnak, pl. eldeformálódhatnak, ha 55 °C-nál magasabb hőmérsékleten tisztítja mosogatógépben.
Mosogatógépben mosható alkatrészeket kizárólag maximum 55 °C-os mosogatóprogrammal mosogasson.

Természetes színezőanyagokkal, pl. répával, paradicsommal és ketchuppal való érintkezéskor a műanyag részek a mosogatógépben elszíneződhetnek. Ez az elszíneződés nem befolyásolja az alkatrészek tartósságát.

A következő alkatrészek **tisztíthatók mosogatógépben**:

- Cseppfogó tálka és fedél
- Cseppfogó lemez
- Zacctartály
- Víztartály
- Központi kifolyó (nemesacél burkolat nélkül)
- Portároló fiók
- Tejtartály fedéllel
- Tejlándzsa

⚠ A forró alkatrészek vagy folyadékok égési és forrázási veszélyt jelenthetnek.
Az üzemeléskor az alkatrészek nagyon forróak lehetnek. Megégetheti magát, ha a forró alkatrészekhez ér. A kilépő folyadékok és a gőz nagyon forróak és égési sérülést okozhatnak!
Ne tartsa semmilyen testrészét a kifolyók alá, amikor a forró folyadékok vagy a gőz kilép.
Tisztítás előtt hagyja lehűlni a kávéfőzőt.
Vegye figyelembe, hogy a cseppfogó tálkában lévő víz is nagyon forró lehet.

⚠ A behatoló nedvesség károkat okoz.
A gőztisztító készülék gőze áramvezető alkatrészekre juthat, és zárlatot okozhat.
Ne használjon gőztisztító készüléket a kávéfőző tisztításához.

A készülék rendszeres tisztítása nagyon fontos, mivel a kávémaradványok gyorsan penészednek. A tejmaradványok megsavanyodhatnak, a tejvezeték pedig eldugulhat.

Nem megfelelő tisztítószerek

Minden felület elszíneződhet vagy megváltozhat, ha nem megfelelő tisztítószerekkel kerül érintkezésbe. Minden felület érzékeny a karcolásra. Üveg felületeken a karcolások bizonyos körülmények között töréshez vezethetnek.

A tisztítószerek maradványait azonnal távolítsa el. Ügyeljen arra, hogy vízkőmentesítéskor azonnal letörölje az esetlegesen a felületekre fröccsenő folyadékokat.

A felületek károsodásának elkerülése érdekében ne használjon a tisztításhoz:

- szóda-, ammónia-, sav- vagy kloridtartalmú tisztítószereket
- oldószert tartalmazó tisztítószereket
- vízkőoldó tisztítószereket (nem alkalmasak a készülékház tisztítására)
- nemesacél-tisztító szereket
- mosogatógép-tisztítót (nem alkalmas a készülékház tisztítására)
- üvegtisztítót
- üvegkerámia főzőlapokhoz való tisztítószereket
- sütőtisztítót
- súroló tisztítószereket, mint súrolópor, súrolótej és tisztítókövek
- súroló hatású kemény szivacsokat, pl. fazékszivacsokat, keféket vagy súrolószer-maradványokat tartalmazó használt szivacsokat
- tisztítóradírt
- éles fémkaparót
- acélgyapot vagy nemesacél spirálokat

A cseppfogó tálca és a zacctartály tisztítása

⚠ A forró alkatrészek vagy folyadékok égési és forrázási veszélyt jelentenek.

Üzemeléskor az alkatrészek nagyon forrók lehetnek. Megégetheti magát, ha a forró alkatrészekhez ér. A távozó folyadék és a gőz nagyon forró, ezért égési sérülést okozhat.

A vezetékek kiöblítése után várjon egy ideig, mielőtt a cseppfogó tálcát kiveszi a kávéfőzőből.

Vegye figyelembe azt is, hogy a cseppfogó tálcában lévő víz nagyon forró lehet.

Ne érintse meg a forró alkatrészeket.

A szagok kialakulásának és a penészgombák képződésének megakadályozása érdekében **naponta** tisztítsa meg a cseppfogó tálcát és a zacctartályt.

Ha a cseppfogó tálca és/vagy a zacctartály megtelt és ki kell üríteni, a kávéfőző kijelzőjén egy üzenet jelenik meg. Ürítse ki a cseppfogó tálcát **és** a zacctartályt.

A zacctartály a cseppfogó tálcában található.

Akkor vegye ki a cseppfogó tálcát és a zacctartályt, amikor a kávéfőző be van kapcsolva. Különben a kijelzőn megjelenik a(z) Ürítse ki a cseppfelfogó tálcát és a zacctartályt. üzenet, annak ellenére, hogy a cseppfogó tálca és/vagy a zacctartály még nincs teljesen tele.

■ Húzza ki óvatosan a kávéfőzőből a cseppfogó tálcát.

A zacctartályban legtöbbször egy kevés öblítővíz is található.

- Ürítse ki a cseppfogó tálcát **és** a zacctartályt.

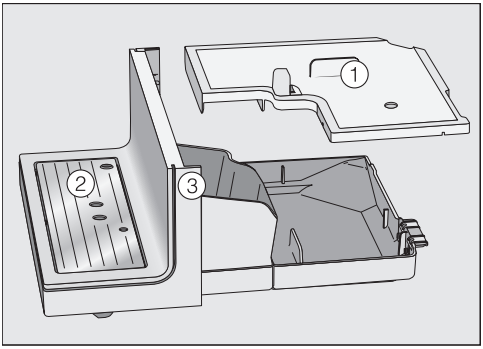

- Vegye le a fedelet ①, a cseppfogó lemezt ② és az alsó panelt ③.

Az alsó panelt kizárólag kézzel, meleg vízzel és kevés mosogatószerrel tisztítsa.
Minden más alkatrész mosogatógépbe tehető.

- Minden alkatrészt kézzel tisztítson meg.

Tanács: A cseppfogó tálca, a zacctartály, a fedél és a cseppfogólemez kifejezetten alapos tisztításához ezeket az alkatrészeket időnként mosogatógépben mosogassa el.

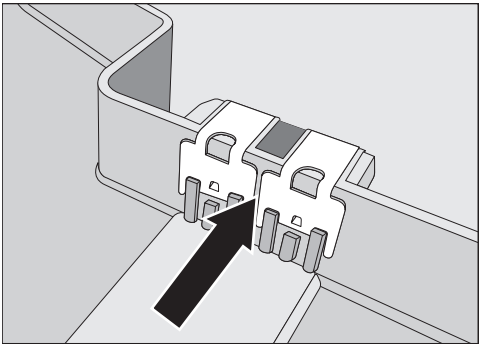

- Gondosan tisztítsa meg az érintkezőket (fémlemezkék) és a közöttük lévő teret.
- Szárítson meg alaposan minden alkatrészt.

Csak a tiszta és száraz érintkezők jelzik egyértelműen, hogy a cseppfogó tálca megtelt.
Hetente egyszer ellenőrizze az érintkezők területét.

- Tisztítsa meg a készülék cseppfogó tálca alatti, belső terét.
- A zacctartályt, a fedelet és az alsó panelt helyezze fel, **mielőtt** betolja a cseppfogó tálcát a kávéfőzőbe. Ügyeljen arra, hogy a cseppfogó tálcát ütközésig visszatolja a készülékbe.

A cseppfogó lemez tisztítása

- Vegye ki a cseppfogó lemezt.
- Kézzel, meleg vízzel és egy kevés mosogatószerrel tisztítsa meg a cseppfogó lemezt.
- Szárítsa meg a cseppfogó lemezt.

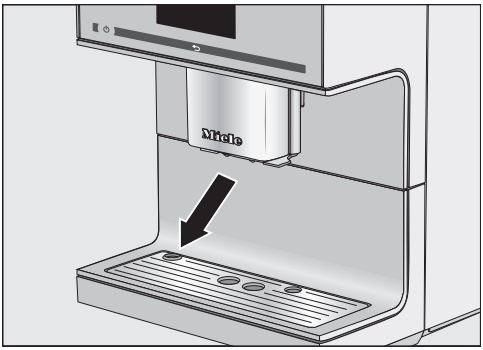

- Helyezze be újra a cseppfogó lemezt. Ügyeljen arra, hogy a cseppfogó lemez mindig helyesen legyen behelyezve (lásd az ábrát).

Tanács: A cseppfogó lemez kifejezetten alapos tisztítása érdekében időnként mosogassa el azt mosogatógépben.

A víztartály tisztítása

Naponta tisztítsa meg a víztartályt.

Ügyeljen arra, hogy a szelep, a víztartály alja, és a kávéfőző tárolófelülete tiszta legyen. Csak így lehet a víztartályt megfelelően behelyezni.

- Vegye ki a víztartályt.
- A víztartályt kézzel, meleg vízzel és egy kevés tisztítószerrel tisztítsa meg.
- Szárítsa meg a víztartályt.

Tanács: A kifejezetten alapos tisztítás érdekében időnként mosogassa el a víztartályt mosogatógépben.

- Tisztítsa meg és gondosan szárítsa meg a kávéfőző tárolófelületét, különösen a mélyedéseket.
- Helyezze vissza a víztartályt.

A víztartályszűrő kivétele és tisztítása

Havonta egyszer tisztítsa meg a víztartályszűrőt.

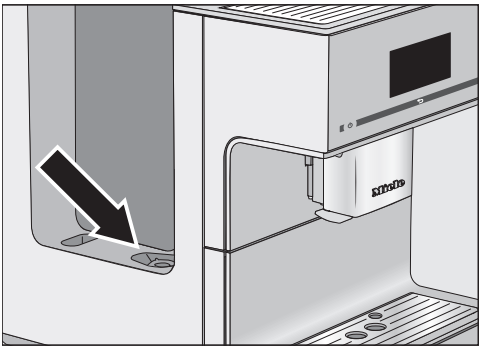

A víztartályszűrő a víztartály alatt található.

- Vegye ki a víztartályt.

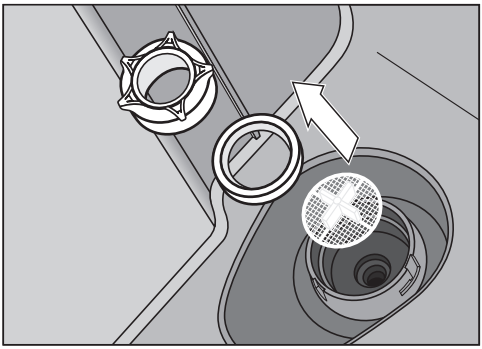

- Tekerje le a menetes sapkát.
- Vegye ki a tömítőgyűrűt és a szűrőt.
- Az alkatrészeket kézzel tisztítsa meg.
- Gondosan öblítsen le minden alkatrészt folyó víz alatt.
- Először a szűrőt helyezze be (a kereszt felfelé néz), majd a tömítőgyűrűt.

A tömítőgyűrű nyílása lefelé mutat.

- Húzza meg szorosan a menetes sapkát.
- Helyezze vissza a víztartályt.

A központi kifolyó megtisztítása

Legalább **hetente egyszer** tisztítsa meg a beépített Cappuccinatore-ral rendelkező központi kifolyó minden alkatrészét.

Megjelenik a(z) Italok menü.

A központi kifolyó kivétele és szétszedése

Ha a központi kifolyó a legfelső állásban van, nem tudja kivenni az alkatrészeket. Ehhez ápolási pozícióba kell állítani a központi kifolyót.

- Tartsa az ujját 3 másodpercig a(z) ⮌ gombon.

A központi kifolyó ápolási helyzetbe áll.

Tanács: Kikapcsolt állapotban tisztítás céljából bármikor kiveheti a kávéfőzőből a központi kifolyó alkatrészeit.

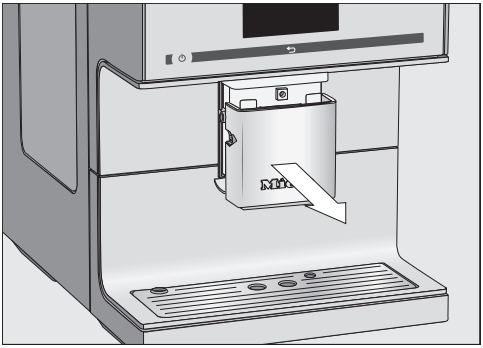

■ Vegye le előrefelé a nemesacél burkolatot.

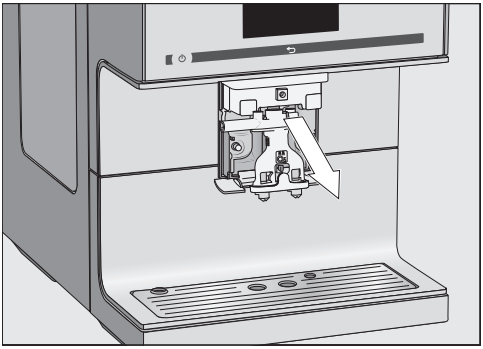

■ Előrefelé húzza le a kifolyóegységet.

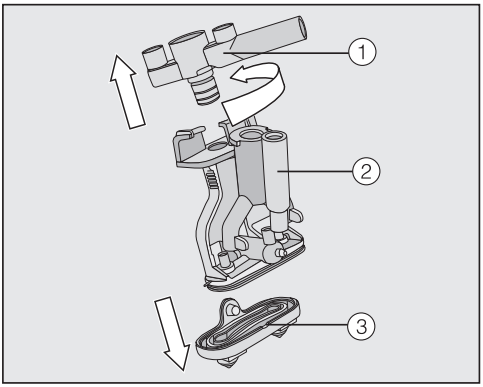

■ A tejvezeték rögzítőjével együtt fordítsa el a felső részt ①. Húzza le az alkatrészt. Húzza le az Y-darabot ② is. Vegye le a kifolyófúvókákat ③.

A központi kifolyó megtisztítása

A központi kifolyó nemesacél burkolatát **kizárólag** kézzel, meleg vízzel és egy kevés mosogatószerrel tisztítsa meg.

■ Alaposan tisztítson meg kézzel minden alkatrészt.

Tanács: A kifejezetten alapos tisztítás érdekében időnként mosogassa el a központi kifolyó alkatrészeit mosogatógépben, a nemesacél burkolat kivételével. Így hatékonyan eltávolíthatók a kávélerakódások és tejmaradványok.

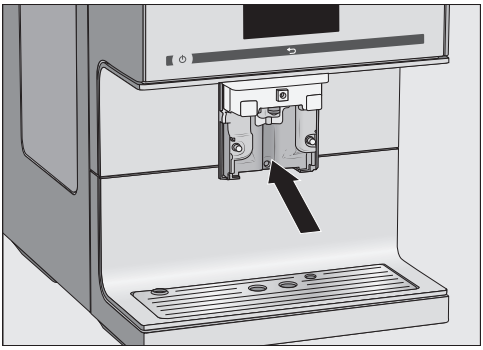

■ Nedves szivacskendővel tisztítsa meg a központi kifolyó felületét.

■ A tejvezeték eldugult csatlakozódarabjait a mellékelt tisztítókefével folyó víz alatt tisztítsa meg: ehhez a tisztítókefét dugja be a csatlakozóelembe. Mozgassa a kefét előre és vissza, amíg minden tejmaradékot el nem távolított.

A központi kifolyó behelyezése

A kifolyóegység könnyebben összeilleszthető, ha az egyes alkatrészeket előtte vízzel benedvesíti.

- Rakja össze ismét a kifolyóegységet. Nyomja erősen, hogy a kifolyófúvókák ③ szorosan illeszkedjenek a kifolyóegységen.

Ügyeljen arra, hogy minden alkatrész tömítetten csatlakozzon egymáshoz.

- Tolja vissza a kifolyóegységet a központi kifolyóba.
- Helyezze fel a nemesacél burkolatot.
- Hagyja jóvá az *OK* gombbal.

A gőzfúvóka tisztítása

Havonta egyszer tisztítsa meg a gőzfúvókát.

- A központi kifolyó ápolási pozícióba állításához érintse meg 3 másodpercre a(z) ⮌ gombot.
- Vegye le előrefelé a nemesacél burkolatot.
- Előrefelé húzza le a kifolyóegységet.

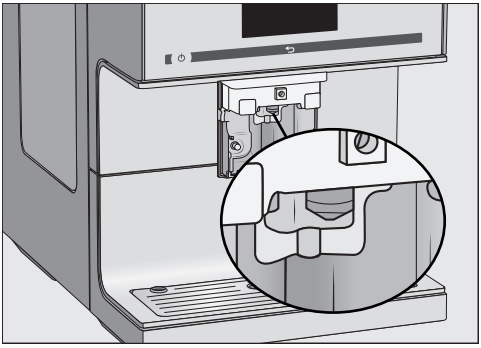

Csúsztassa a tisztítókefét legfeljebb 1 cm mélyen a gőzfúvókába.

- A tisztítókefével tisztítsa meg a gőzfúvókát.
- Tolja vissza a kifolyóegységet a központi kifolyóba.
- Helyezze fel a nemesacél burkolatot.

A csészeperem-érzékelő tisztítása

Naponta tisztítsa meg a csészeperem-érzékelőt.

A központi kifolyó alatt található a csészeperem-érzékelő.

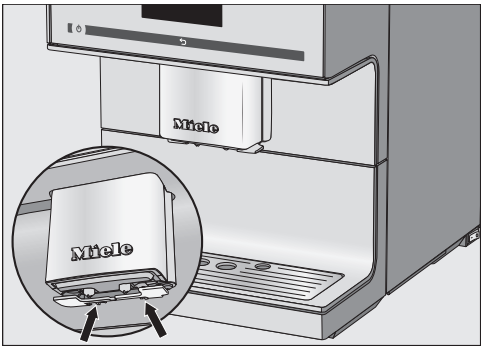

- Nyomja össze a két rögzítőfület (lásd a nyilakat).

A csészeperem-érzékelő kiold.

- Kézi mosogatással, meleg vízzel és egy kevés mosogatószerrel tisztítsa meg a csészeperem-érzékelőt.
- Szárítsa meg a csészeperem-érzékelőt.

A behelyezéshez:

- Nyomja a csészeperem-érzékelőt alulról a központi kifolyónál lévő tartóba.

A tejlándzsa tisztítása

A tejlándzsát naponta tisztítsa meg.

- Öblítse le a tejlándzsát folyó víz alatt.
- Húzza le a csatlakozódarabot a nemesacél csőről.

- Az alkatrészeket kézzel, folyó meleg víz alatt és kevés mosogatószerrel tisztítsa meg.
- Ha szükséges, áztassa be az alkatrészeket egy éjszakára egy kis mosogatószeres vízbe.
- Öblítse el az alkatrészeket folyó víz alatt.
- Szárítsa meg az alkatrészeket.

Tanács: Az egyes alkatrészek kifejezetten alapos tisztítása érdekében időnként mosogassa el azokat mosogatógépben.

A tejtartály tisztítása

Naponta tisztítsa meg a tejtartályt.

- Csavarja le a fedelet a tejtartály üvegéről.
- Vegye le a nemesacél csövet.

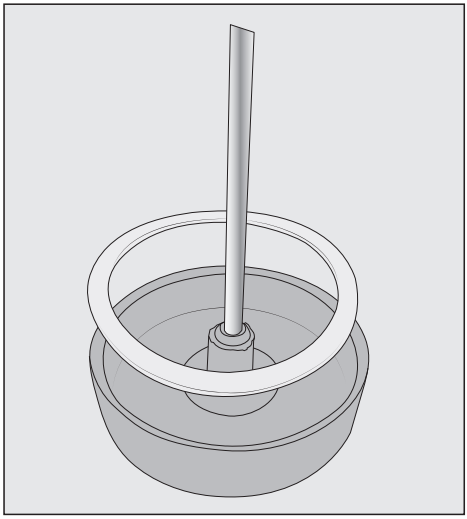

Szükség esetén kiveheti a csatlakozóelemet és a tömítőgyűrűt a tejtartály fedeléből. Ha eltávolította a nemesacél csövet, a csatlakozóelem könnyen kinyomható a fedél belsejéből.

- A tejtartály minden alkatrészét kézzel, meleg vízzel és egy kevés mosogatószerrel tisztítsa meg.
- Szárítson meg minden alkatrészt.

Tanács: A tejtartály alkatrészeinek kifejezetten alapos tisztítása érdekében időnként mosogassa el azokat mosogatógépben.

A tejvezeték manuális vagy az ápolási programmal való tisztítása

⚠ A nem megfelelő tisztítás veszélyeztetheti egészségét.
A tej természetéből adódóan baktériumokat tartalmaz. A kávéfőző belső terében a melegtől és a nedvességtől ezek a baktériumok felszaporodhatnak, pl. a tejmaradékok megsavanyodhatnak és veszélyeztethetik az egészségét.
Ügyeljen arra, hogy a tejvezető részeket alaposan és rendszeresen tisztítsa.

A kávéfőző tejvezetékét kb. hetente egyszer kell tisztítani. A kijelzőn egy üzenet időben emlékezteti erre.

- Hagyja jóvá az *OK* gombbal.

Ha a(z) Tejvezeték tisztítása üzenetet jóváhagyja az *OK* gombbal, a tisztítási intervallum belső számlálója visszaáll. A készülék **nem** fogja többé emlékeztetni erre.

Két lehetőség van a tejvezeték tisztítására:

- Leveheti az integrált Cappuccinatore egységgel felszerelt központi kifolyót, szétszerelheti, és megtisztíthatja mosogatógépben, vagy kézzel, meleg víz-

zel és némi tisztítószerrel (lásd a „Központi kifolyó integrált Cappuccinatore egységgel“ részt).

- Vagy megtisztíthatja a tejvezetéket a(z) Tejvezeték tisztítása ápolási programmal és a tejvezetékekhez való tisztítószerrel megtisztítja a (lásd a „Tejvezeték tisztítása“ részt).

Amennyiben leválasztotta a csatlakozóelemet a tejvezetékről: az összeszerelésnél ügyeljen arra, hogy a csatlakozóelem kisebb, vékonyabb végét csúsztassa be a tömlőbe.

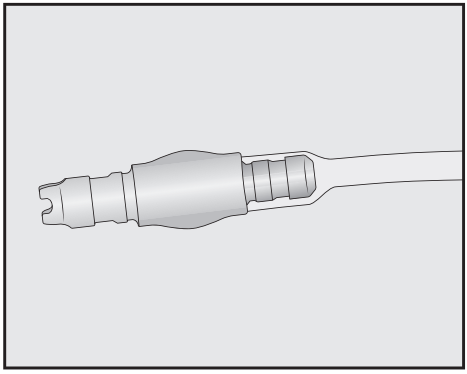

Tanács: A szokásos heti tisztítás mellett javasoljuk az alternatív tisztítási lehetőséget havonta egyszer elvégezni. Ha például hetente kézzel tisztítja meg a készüléket, akkor havonta egyszer az ápolási programot végezze el. Ezzel a kombinációval a tejvezetéket optimálisan megtisztítja.

A szemeskávé-tartály tisztítása

⚠ Sérülésveszély a működésben lévő őrlőműnél.

Ha belenyúl az őrlőműbe, vagy ha az őrlőműben valamilyen tárgy, pl. egy kanál van, és ezután akaratán kívül elindítja az őrlési folyamatot, akkor megsérülhet.

A szemeskávé-rendszer tisztítása előtt húzza ki a hálózati csatlakozót, hogy a kávéfőző ne legyen áram alatt.

A kávészemek zsírt tartalmaznak, amelyek a szemeskávé-tartály falain lerakódhatnak és a kávébab mozgását akadályozhatják. Ezért puha kendővel tisztítsa meg rendszeresen a szemeskávé-tartályt.

■ Vegye le a szemeskávé-tartály fedelét.

■ Távolítsa el az ott maradt kávészemeket.

Tanács: A száraz kávémaradványok eltávolítása érdekében porszívózza ki a szemeskávé-tartályt.

■ Száraz, puha kendővel tisztítsa meg a szemeskávé-tartályt.

Most már újra tölthet szemes kávét a szemeskávé-tartályba.

■ Helyezze vissza a fedelet.

Tanács: Szükség esetén **kézzel**, meleg vízzel és egy kevés mosogatószerrel megtisztíthatja a szemeskávé-tartály fedelét. Szárítsa meg jól a fedelet, mielőtt a szemeskávé-tartályt lezárja vele.

Őröltkávé-tároló fiók tisztítása

Rendszeresen tisztítsa meg az őröltkávé-tároló fiókot és az őröltkávé-rekeszt, például a főzőmű zsírtalanításakor.

■ Nyissa ki a készülék ajtaját.

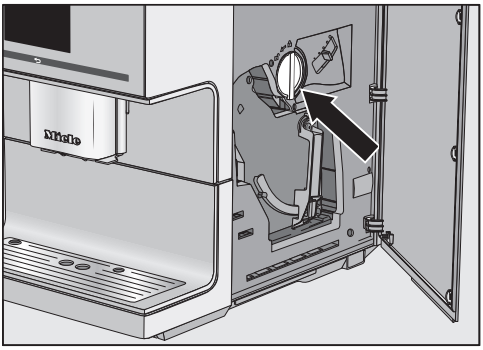

- Az őröltkávé-tároló fiók kivételéhez fordítsa el a fogantyút (nyíl) balra.
- Az őröltkávé-tároló fiókot kézzel, meleg vízzel és egy kevés mosogatószerrel tisztítsa meg.
- Szárítsa meg az őröltkávé-tároló fiókot.

Tanács: Az őröltkávé-tároló fiók kifejezetten alapos tisztítása érdekében időnként mosogassa el azt mosogatógépben.

- Száraz, puha kendővel törölje ki az őröltkávé-maradványokat az őröltkávé-rekeszből.
- Helyezze vissza az őröltkávé-tároló fiókot.
- Az őröltkávé-rekesz bezárásához fordítsa el a fogantyút jobbra.
- Csukja be a készülék ajtaját.

A készülékház tisztítása

Minden felület elszíneződhet, vagy megváltozhat, ha hosszabb ideig van szennyeződésnek kitéve, vagy nem megfelelő tisztítószerekkel érintkezik.

Azonnal távolítsa el a készülékházon lévő szennyeződéseket.

Ügyeljen arra, hogy vízkőmentesítéskor rögtön letörölje az esetlegesen a felületekre fröccsenő folyadékokat.

- Kapcsolja ki a kávéfőzőt.
- Tisztítsa meg a készülék előlapját tiszta szivacskendővel, mosogatószerrel és meleg vízzel.
- Törölje szárazra a felületeket egy puha törlőkendővel.

Tanács: A készülék házát a Miele univerzális mikroszálas kendővel is megtisztíthatja.

Ápolóprogramok

A következő ápolóprogramok állnak rendelkezésre:

- A készülék öblítése
- A tejvezeték öblítése
- A tejvezeték tisztítása
- A főzőmű zsírtalanítása
- Készülék vízkőmentesítése

Ha a kijelzőn megjelenik az erre felszólító üzenet, végezze el az adott ápolóprogramot. Az ápolóprogramokat bármikor elindíthatja, azért, hogy a kávéfőzőt ne alkalmatlan időpontban kelljen tisztítani.

Vegye figyelembe, hogy az ápolóprogramot teljesen el kell végezni és nem lehet megszakítani.

Az „Ápolás“ menü megnyitása

Megjelenik a(z) Italok menü.

- Érintse meg a(z) ⮌ gombot.
- Érintse meg a(z) Ápolás gombot.

Most már kiválaszthat egy ápolóprogramot.

A készülék öblítése

Ha egy kávéitalt készített, kikapcsolás előtt a kávéfőző öblítést végez. Ez eltávolítja az esetleges kávémaradványokat.

A vezetékeket kézzel is átöblítheti.

Megjelenik a(z) Italok menü.

- Érintse meg a(z) ⮌ gombot.
- Érintse meg a(z) Ápolás gombot.
- Érintse meg a(z) Készülék öblítése gombot.

Adott esetben a kijelzőn egy felszólítás jelenik meg, hogy dugja a tejvezetéket a cseppfogó lemezbe.

A tejvezeték átöblítése

A tejvezeték a tejmaradványoktól eldugulhat. Ezért a tejvezetéket rendszeresen át kell öblíteni. Ha tejet készített, legkésőbb a kikapcsoláskor megjelenik a felszólítás, hogy a tejvezetéket dugja a cseppfogó lemezbe.

A tejvezetéket kézzel is átöblítheti.

Megjelenik a(z) Italok menü.

Tanács: Tegyen egy megfelelő edényt a központi kifolyó alá.

- Érintse meg a(z) ⮌ gombot.
- Érintse meg a(z) Ápolás gombot.
- Érintse meg a(z) Tejvezeték öblítése gombot.

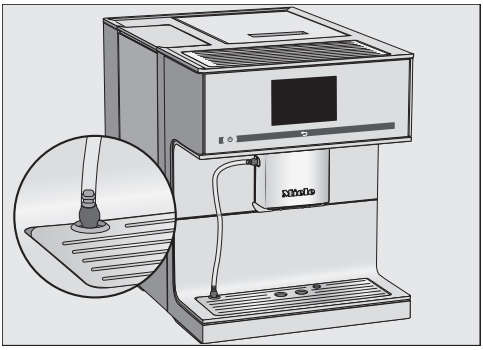

- Dugja a tejvezetéket a cseppfogó lemez nyílásába.
- Hagyja jóvá az *OK* gombbal.

Megtörténik a tejvezeték átöblítése.

A tejvezeték tisztítása

A tejvezeték tisztításához egy adag tejvezeték-tisztítóra van szükség.

Az optimális tisztításhoz a Miele tejvezeték-tisztító használatát ajánljuk. A tejvezeték-tisztító port speciálisan a Miele kávéfőzőkhöz fejlesztettük ki, így az megakadályozza a járulékos károkat.

Tejvezeték-tisztítót a Miele webshopban, a Miele ügyfélszolgálatánál vagy Miele szakkereskedésekben vásárolhat.

A(z) Tejvezeték tisztítása ápolóprogram kb. 10 percig tart.

Megjelenik a(z) Italok menü.

- Érintse meg a(z) ⮌ gombot.

A tisztítási folyamatot nem lehet megszakítani. A teljes folyamatot végre kell hajtani.

- Érintse meg a(z) Ápolás gombot.
- Érintse meg a(z) Tejvezeték tisztítása gombot.

A folyamat elindul.

- Kövesse a kijelzőn megjelenő utasításokat.

A kijelzőn a(z) Tegye a tejvezetéket a tisztítószerbe. jelenik meg.

Készítsen tisztítóoldatot:

- Oldja fel a tisztítóport egy edényben 200 ml langyos vízben: addig keverje az oldatot egy kanállal, amíg a por teljesen fel nem oldódik.

A tisztítás végrehajtása:

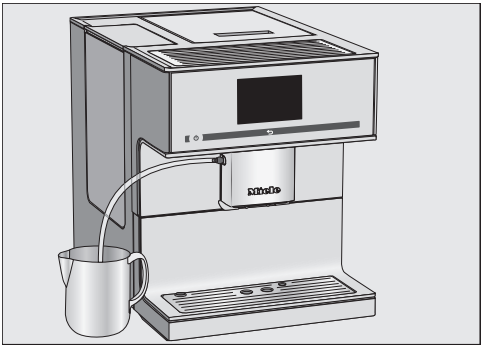

- Helyezze az edényt a kávéfőző mellé, és lógassa a tejvezetéket a tisztítóoldatba. Ügyeljen arra, hogy a tejvezeték kellő mélységig elmerüljön a tisztítóoldatban.
- Hagyja jóvá az *OK* gombbal.
- Kövesse a kijelző további utasításait.

Az öblítés után a tisztítási folyamat befejeződik.

A főzőmű zsírtalanítása

A felhasznált kávéfajta zsírtartalmától függően a főzőmű gyorsabban eldugulhat. Aromás kávéitalok készítése és a kávéfőző kifogástalan működése érdekében a főzőművet rendszeresen zsírtalanítani kell.

Az optimális tisztítás érdekében Miele tisztítótabletta használatát javasoljuk. Ezeket a főzőmű zsírtalanítására szolgáló tisztítótablettákat speciálisan a Miele kávéfőzőkhöz fejlesztettük ki, így megakadályozzák a járulékos károkat.
A tisztítótablettát a Miele webshopban, a Miele ügyfélszolgálatánál vagy Miele szakkereskedésekben vásárolhatja meg.

A kijelzőn megjelenő üzenet

200 ital elkészítése után a kijelzőn a(z) Főzőmű zsírtalanítása jelenik meg.

- Hagyja jóvá az *OK* gombbal.

Az üzenet rendszeres időközönként ismét megjelenik. Ha túllépi a maximálisan elkészíthető italok számát, akkor a kávéfőző zárolja magát.

Kikapcsolhatja a kávéfőzőt, ha ebben az időpontban nem kívánja lefuttatni az ápolóprogramot. Csak akkor tud újra kávéitalokat készíteni, ha a főzőművet zsírtalanította.

A főzőmű zsírtalanítása a kijelzőn megjelenő felszólítás után

A kijelzőn megjelenik a(z) Főzőmű zsírtalanítása üzenet, és nem készíthető ital.

Az ápolóprogramhoz egy tisztítótablettára van szükség.

A „Főzőmű zsírtalanítása“ ápolóprogram kb. 10 percig tart.

Az ápolóprogramot nem lehet megszakítani. A teljes folyamatot végre kell hajtani.

- Hagyja jóvá az *OK* gombbal.

Elindul az ápolóprogram.

- Kövesse a kijelzőn megjelenő utasításokat.

A főzőmű és a belső tér tisztítása

A jó kávéaroma és a csíraképződés megelőzése érdekében hetente egyszer tisztítsa meg a főzőművet és a belső teret.

A főzőmű tisztításához egy darab Miele tisztítótablettára van szüksége.

⚠ A nem megfelelő tisztítás veszélyeztetheti az egészségét.
A nedves őröltkávé-maradványok a készülék belsejében megpenészedhetnek és veszélyeztethetik az egészségét.
Rendszeresen távolítsa el az őröltkávé-maradványokat és tisztítsa meg a belső teret.

- Nyissa ki a készülék ajtaját.

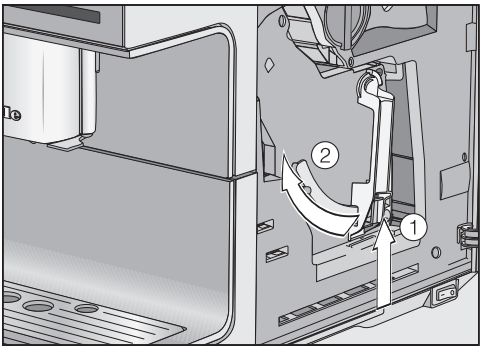

- Tartsa nyomva a főzőmű fogantyúja alatti gombot ①, és közben fordítsa el a fogantyút balra ②.

Miután kihúzta a főzőművet, **ne** változtasson a főzőmű fogantyújának pozícióján. Adott esetben már nem lehet behelyezni a főzőművet.

- Óvatosan húzza ki a főzőművet a kávéfőzőből.

A főzőmű mozgó alkatrészei zsírozva vannak. A tisztítószerek károsítják a főzőművet.
A főzőművet kizárólag kézzel, meleg vízzel, **tisztítószer nélkül** tisztítsa meg.

- Tisztítsa meg a főzőművet **kézzel, folyó meleg vízzel**, tisztítószer nélkül.

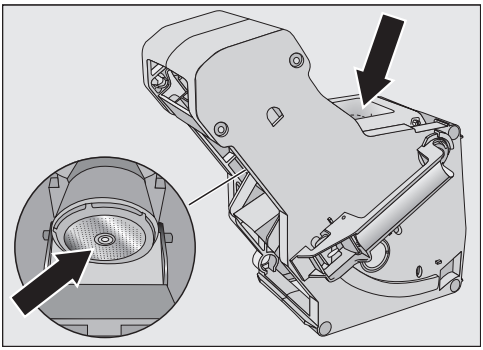

- Dörzsölje le a kávémaradványokat mindkét szűrőről (lásd a nyilakat).
- Szárítsa meg a tölcsért, hogy a következő kávékészítés során ne tapadjon meg őrölt kávé a tölcsérben.

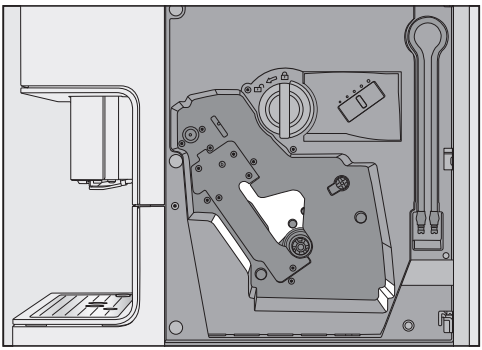

- Tisztítsa meg a kávéfőző belső terét. Ügyeljen arra, hogy az ábrán világos háttérrel jelölt részeket alaposan megtisztítsa.

Tanács: A száraz őröltkávé-maradványokat porszívóval távolítsa el.

A kijelzőn a(z) Főzőmű berakása a beledobott tablettával együtt. jelenik meg.

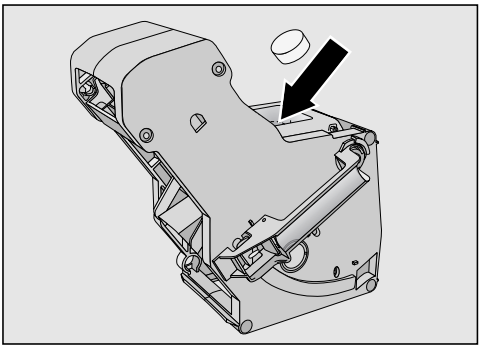

- Felülről tegye a tisztítótablettát a főzőműbe (nyíl).
- Egyenesen tolja be a főzőművet a tisztítótablettával a kávéfőzőbe.

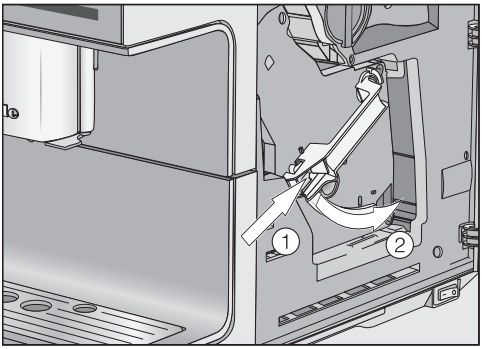

- Nyomja meg a gombot alul a főzőmű fogantyújánál ①, és közben fordítsa el a fogantyút jobbra ②.

A kézi fogantyúnak hallható kattanással kell rögzülnie.

- Csukja be a készülék ajtaját.
- Kövesse a kijelző további utasításait.

Az öblítés után a tisztítási folyamat befejeződik. Ismét készíthet italokat.

Készülék vízkőmentesítése

A vízkőmentesítő oldat kifröccsenése károkat okozhat.
Az érzékeny felületek és/vagy a natúr padlók károsodhatnak.
Vízkőmentesítéskor azonnal törölje fel az esetleges kifröccsenéseket.

A kávéfőző a használat következtében vízkövesedik. Az, hogy milyen gyorsan vízkövesedik a készülék, a használt víz keménységi fokától függ. A vízkőmaradványokat rendszeresen el kell távolítani.

A készülék végigvezeti önt a vízkőmentesítési folyamaton. A kijelzőn különböző üzenetek jelennek meg, pl. felszólítást kap a cseppfogó tálca kiürítésére vagy a víztartály feltöltésére.

A vízkőmentesítést **kötelező** elvégezni, és kb. 25 percet vesz igénybe.

A kávéfőző a kijelzőn keresztül időben felhívja a figyelmét a készülék vízkőmentesítésére. A kijelzőn megjelenik az Készülék vízkőmentesítéséig hátralévő adagok száma: 50 üzenet. A kávéfőző minden egyes italkészítéskor megjeleníti a vízkőmentesítésig még hátralévő italok számát.

- Hagyja jóvá az *OK* gombbal.

Ha a hátralévő italkészítések száma 0, a kávéfőző lezár.
A kijelzőn a(z) Készülék vízkőmentesít. jelenik meg.

Ha ekkor nem kívánja a készüléket vízkőmentesíteni, kapcsolja ki a kávéfőzőt. A kávéfőző vízkőmentesítéséig azonban nem készíthet újabb italokat.

Vízkőmentesítés a kijelzőn megjelenő felszólítás után

A kijelzőn a(z) Készülék vízkőmentesít. jelenik meg.

A vízkőmentesítési folyamatot nem lehet megszakítani. A teljes folyamatot végre kell hajtani.

- Hagyja jóvá az *OK* gombbal.

A folyamat elindul.

- Kövesse a kijelzőn megjelenő utasításokat.

Ha a kijelzőn a(z) Töltse meg a víztartályt vízkőmentesítő szerrrel és langyos vízzel a vízkőmentesítő szer jelzéséig ⊜ és tegye be. jelenik meg, akkor a következőképpen járjon el.

Az optimális vízkőmentesítéshez a mellékelt Miele vízkőmentesítő tabletták használatát ajánljuk.
A vízkőmentesítő tablettákat kimondottan a Miele kávéfőzőkhöz fejlesztették ki.

Más vízkőmentesítő szerek, amelyek a citromsavon kívül más savakat is tartalmaznak, és/vagy nem mentesek más, nem kívánt összetevőktől, mint pl. kloridoktól, károsíthatják a készüléket. Ezenkívül az elvárt hatás nem biztosítható, ha a vízkőoldószerre előírt koncentrációt nem tartják be.

Vízkőmentesítő tablettákat a Miele webáruházban, a Miele ügyfélszolgálatán vagy a Miele szakkereskedésekben vásárolhat.

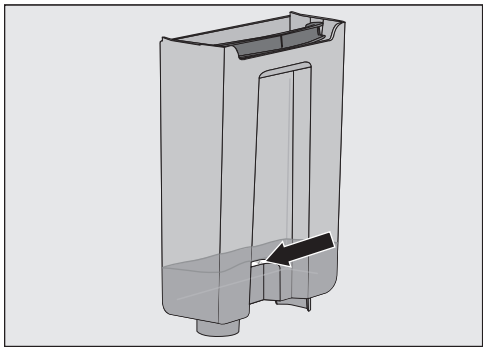

- Langyos vízzel töltse fel a víztartályt a(z) ⊜ vízkőmentesítési jelölésig.
- Tegyen **1** vízkőmentesítő tablettát a víztartályba.

Ügyeljen a vízkőmentesítő szer keverési arányára. Fontos, hogy a megadott vízmennyiséget töltse be a víztartályba. Máskülönben a vízkőmentesítési folyamat idő előtt megszakad.

A vízkőmentesítés végrehajtása

- Helyezze vissza a víztartályt.
- Kövesse a kijelző további utasításait.

Ha megjelenik a kijelzőn a(z) Öblítse ki a víztartályt és a vízkőmentesítő szer jelzéséig ⊜ töltse fel friss vízzel. üzenet:

- Gondosan öblítse ki a víztartályt tiszta vízzel. Ügyeljen arra, hogy **ne** maradjanak a víztartályban vízkőmentesítőszer-maradványok.
- Töltsön be tiszta ivóvizet a(z) ⊜ vízkőmentesítési jelölésig.

Az öblítés után befejeződik a vízkőmentesítési folyamat. Ismét készíthet italokat.

A legtöbb üzemzavart és hibát, amelyek a napi üzemeltetés során felléphetnek, saját maga is el tudja hárítani. Sok esetben időt és költséget takaríthat meg, mivel nem kell hívnia az ügyfélszolgálatot.

A www.miele.hu/service oldalon tájékozódhat a hibák önálló elhárításának módjáról.

A következő táblázatok segítenek önnek abban, hogy megtalálja az üzemzavar vagy a hiba okát, és elhárítsa azt.

Üzenetek a kijelzőn

A hibaüzeneteket az *OK* gombbal kell jóváhagyni. Az üzenet akkor is megjelenhet újra a kijelzőn, ha a hibát elhárította.

A „hiba“ elhárításához kövesse a kijelzőn megjelenő utasításokat.

Ha ezután újból megjelenik a hibaüzenet a kijelzőn, hívja az Ügyfélszolgálatot.

Probléma	Ok és elhárítás
F1, F2, F80, F82	Belső hiba lépett fel. ■ Kapcsolja ki a kávéfőzőt a Be/Ki gombbal ⏻. Várjon kb. 1 órát, mielőtt a készüléket újra bekapcsolja.
F41, F42, F74, F77, F225, F226, F235, F236	Belső hiba lépett fel. ■ Kapcsolja ki a kávéfőzőt a Be/Ki gombbal ⏻. Várjon kb. 2 percet, mielőtt a készüléket újra bekapcsolja.

Probléma	Ok és elhárítás
F73 vagy Ellenőrizze a főzőművet.	A főzőmű nem tud alaphelyzetbe állni. ■ Kapcsolja ki a kávéfőzőt a Be/Ki gombbal ⏻. ■ Vegye ki és tisztítsa meg a főzőművet. 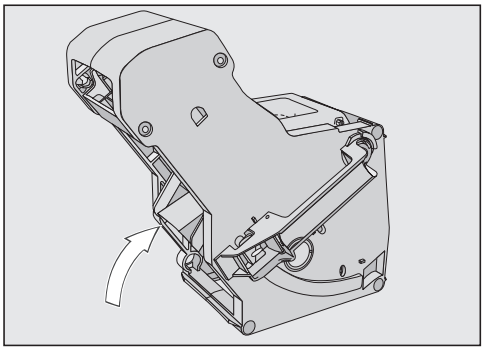 ■ Tolja a főzőmű kávékivetőjét az alaphelyzetbe. ■ Ne helyezze be a főzőművet. Zárja be a készülékajtót, és kapcsolja be a kávéfőzőt a Be/Ki gombbal ⏻. A főzőmű meghajtása beindul, és alaphelyzetbe áll. ■ Ha megjelenik a(z) Tegye be a főzőművet. üzenet, helyezze vissza a főzőművet a készülékbe. Csukja be a készülék ajtaját. Ha az üzenet ismét megjelenik, csökkentse az őrlési mennyiséget és/vagy válasszon finomabb őrlési fokozatot. Egyes kávébabfajtáknak jelentősen nagyobb az őrlési térfogatuk.
F233	A csészeperem-érzékelőt nem vagy nem megfelelően helyezték be. A központi kifolyó nemesacél burkolatát nem jól szerelték fel, pl. kissé előredől. Miközben a központi kifolyó felfelé halad, és a csészeperem-érzékelőnek nekiütközik pl. egy csésze, a csészeperem-érzékelő elveszíti a referenciapozícióját. ■ Hagyja jóvá az üzenetet az *OK* gombbal. ■ Kapcsolja ki a kávéfőzőt a Be/Ki gombbal ⏻. Várjon kb. 2 percet, mielőtt a készüléket újra bekapcsolja. ■ Helyezze be ismét a csészeperem-érzékelőt. ■ Helyezze fel újra a nemesacél burkolatot. Ügyeljen arra, hogy a burkolat egyenesen záródjon.

A kávéfőző váratlan rendellenességei

Probléma	Ok és elhárítás
A kávéfőző bekapcsolása után a világítás kikapcsolva marad.	A világítást kikapcsolta. ■ Kapcsolja be a világítást (lásd „Beállítások – Világítás“).
	A világítás hibás. ■ Hívja az ügyfélszolgálatot.
A kijelző sötét marad, amikor a kávéfőzőt a Be/Ki gombbal ⏻ bekapcsolja.	A Be/Ki gombot ⏻ nem érintette meg elég hosszan. ■ Legalább 3 másodpercig tartsa az ujját a Be/Ki gomb ⏻ mélyedésén.
	A hálózati csatlakozó nincs megfelelően bedugva a dugaszolóaljzatba. ■ Dugja be a hálózati csatlakozót a dugaszolóaljzatba.
	Az elektromos hálózat biztosítéka kioldott, mert a kávéfőző, a házi elektromos hálózat vagy egy másik készülék meghibásodott. ■ Húzza ki a kávéfőző hálózati csatlakozóját a dugaszolóaljzatból. ■ Hívjon elektrotechnikai szakembert, vagy hívja az ügyfélszolgálatot.
A kávéfőző hirtelen kikapcsol.	A gyárilag előre beállított (20 perc) vagy az ön által beprogramozott kikapcsolási idő letelt. ■ Adott esetben állítsa be újból a kikapcsolási időt (ld. a „Beállítások“ c. fejezet „Időzítő“ c. részét).
	A hálózati csatlakozó nincs megfelelően bedugva a dugaszolóaljzatba. ■ Dugja be a hálózati csatlakozót a dugaszolóaljzatba.
A kávéfőző be van kapcsolva. A készülék világítása hirtelen kikapcsol.	Ha a kávéfőzőt bizonyos ideig nem működtette, a világítás automatikusan kikapcsol. Az automatikus kikapcsolási időt nem lehet módosítani.
Az érintőgombok nem reagálnak. A kávéfőző már nem működtethető.	Belső hiba lépett fel. ■ Szakítsa meg az áramellátást: húzza ki a kávéfőző hálózati csatlakozóját a dugaszolóaljzatból, vagy kapcsolja le a háztartás elektromos hálózatának biztosítékát.

Probléma	Ok és elhárítás
A kávéfőző nem kapcsol be, pedig a Bekapcsolás időpontja: **időzítőbeállítás aktív.**	Az üzembehelyezési zár be van kapcsolva. ■ Kapcsolja ki az üzembehelyezési zárat.
	Nem választott ki napokat és/vagy az időzítőt nem aktiválta. ■ Ellenőrizze az időzítő beállításait, és adott esetben módosítsa azokat (lásd a „Beállítások – Időzítő“ részt).
	A kávéfőzőt az automatikus bekapcsolás után háromszor egymást követően nem használták (szabadság üzemmód). ■ Kapcsolja be a készüléket, és készítsen egy italt.
Megjelenik a Töltse meg a víztartályt és tegye be. **üzenet, pedig a víztartály fel van töltve és be van helyezve.**	A víztartály nem megfelelően illeszkedik a készülékbe. ■ Vegye ki a víztartályt és helyezze be újra. ■ Adott esetben tisztítsa meg a víztartály alatti lerakó felületet.
	Vízkőmentesítéskor a víztartályt nem megfelelően töltötte fel és helyezte be. ■ Töltse fel a tartályt a ⇄ vízkőmentesítési jelölésig, és indítsa el újból a vízkőmentesítési folyamatot.
Bekapcsolás után megjelenik a(z) Töltse meg a víztartályt és tegye be. **üzenet, pedig a tartály fel van töltve és be van helyezve. A készülék nem öblít.**	A kávéfőző elvízkövesedett. ■ Kapcsolja ki a kávéfőzőt a Be/Ki gombbal ⏻. Várjon kb. 1 órát. ■ Kapcsolja be ismét a készüléket. Amint a(z) Felfűtési szakasz üzenet megjelenik, érintse meg a(z) Ápolás érintőgombot, majd válassza ki a(z) Készülék vízkőmentesít. lehetőséget. ■ Vízkőmentesítse a kávéfőzőt.
Megjelenik a Tegye be a cseppfelfogó tálcát és a zacctartályt. **üzenet, pedig mindkettő be van helyezve.** **A kijelzőn megjelenik az** Ürítse ki a cseppfelfogó tálcát és a zacctartályt. **üzenet, pedig kiürítette a cseppfogó tálcát.**	A cseppfogó tálka nem megfelelően van behelyezve, és emiatt nem érzékelhető. ■ Ürítse ki adott esetben a cseppfogó tálkát és a zacctartályt is. ■ Szereljen össze minden alkatrészt, és tolja be ütközésig a cseppfogó tálkát a kávéfőzőbe.

Probléma	Ok és elhárítás
A zacctartály túlságosan tele van, pedig a cseppfogó tálcát és a zacctartályt a kijelzőn megjelenő minden felszólítást követően kiürítették.	Valószínűleg kihúzták a cseppfogó tálcát, de a zacctartályt nem ürítették ki. A cseppfogó tálca kihúzásakor a zacctartály kiürítését figyelő belső számláló visszaállítódik. ■ Ha kihúzza a cseppfogó tálcát, mindig ürítse ki a zacctartályt.
	Bizonyos kávébab fajták őrlése során rendkívül nagy mennyiségű kávépor keletkezik, és ennek megfelelően nagyobb zaccdarabok („kávékorongok“) képződnek. ■ Adott esetben módosítsa az őrlemény mennyiségét és az őrlés fokozatát. ■ Gyakrabban ürítse ki a zacctartályt, mint az a kijelzőn megjelenik.
A kávéfőző főzőművét nem lehet kivenni.	A főzőmű meghajtása nem az alaphelyzetben van, mert pl. az őrlési vagy forrázási folyamat alatt a készülékajtót kinyitották. ■ Adott esetben tekerje vissza a főzőmű fogantyúját a kiindulási helyzetbe. Csukja be a készülék ajtaját. ■ Kapcsolja ki a kávéfőzőt a Be/Ki kapcsoló gombbal ⏻. ■ Szakítsa meg az áramellátást a kávéfőző hálózati csatlakozójának a dugaszolóaljzatból történő kihúzásával vagy az elektromos hálózat biztosítékának kikapcsolásával. ■ Várjon kb. 1 percet, mielőtt a kávéfőzőt újra az elektromos hálózatra csatlakoztatja és bekapcsolja. A főzőmű meghajtása beindul, és alaphelyzetbe áll. ■ Adott esetben ismételje meg még egyszer a lépéseket.
A központi kifolyóból nem folyik ki a kávéital. Vagy a kávéital csak egy kifolyó fúvókából folyik.	A központi kifolyó eldugult. ■ Öblítse ki a kávévezetékeket (lásd a „Tisztítás és ápolás – Készülék öblítése“ részt). Ha a kávéital még mindig nem, vagy csak egy oldalon jön, ■ szerelje szét a központi kifolyót és tisztítson meg minden alkatrészt alaposan. ■ összeszerelésnél ügyeljen a helyes szerelésre.
A központi kifolyóból sem tej, sem tejhab nem jön ki.	A tejvezeték eldugult. ■ Tisztítsa meg alaposan a központi kifolyót és a tejvezetéket a tisztítókefével.

Probléma	Ok és elhárítás
A tej az adagoláskor fröcsköl. Az italkészítés alatt sistergő hangokat lehet hallani. Bár tejhabot kellene készíteni, csak forró tej jön a központi kifolyóból.	A felhasznált tej hőmérséklete túl magas. Csak hideg tejjel (< 10 °C) készíthet jó tejhabot. ■ Ellenőrizze a tej hőmérsékletét.
	A központi kifolyót rosszul szerelték be, átereszti a levegőt. Vagy pedig a kifolyófúvókák vannak eltömődve. ■ Ellenőrizze, hogy helyesen szerelték-e össze a központi kifolyót. Ügyeljen arra, hogy minden alkatrész tömítetten csatlakozzon egymáshoz. ■ Tisztítsa meg a központi kifolyót. A szennyeződések feloldásához öblítse át a kimeneti fúvókákat folyó víz alatt.
	A tejvezeték, a csatlakozódarabok, vagy a tejtartály nemesacél csöve el van dugulva. ■ Tisztítsa meg alaposan az alkatrészeket a tisztítókefével.
	A központi kifolyó gőzfúvókája eldugult. ■ A (legfeljebb 1 cm széles) tisztítókefével tisztítsa meg a gőzfúvókát.
A kijelző megvilágított, de a kávéfőző nem fűt és nem készít italokat. A kávéfőző nem kapcsolható ki.	Aktiválódott a bemutató üzemmód, amely arra szolgál, hogy a kereskedőknél vagy a bemutatótermekben prezentálják a kávéfőzőt. ■ Kapcsolja ki a bemutató módot.

Nem kielégítő eredmény

Probléma	Ok és elhárítás
A kávéital nem elég forró.	Nem melegítette elő a csészét. Minél kisebb és vastagabb falú a csésze, annál fontosabb az előmelegítés. ■ Melegítse elő a csészét, például a csészefűtés funkcióval (modelltől függően).
	A forrázási hőmérsékletet túl alacsonyra állította. ■ Állítsa magasabbra a forrázási hőmérsékletet.
	A főzőmű szűrői eltömődtek. ■ Vegye ki a főzőműt és tisztítsa meg kézzel. ■ Zsírtalanítsa a főzőműt.
A felfűtési idő meghosszabbodik. A vízmennyiség már nem megfelelő, a kávéfőző teljesítménye pedig alacsonyabb. A kávéital nagyon lassan folyik ki a központi kifolyóból.	A kávéfőző elvízkövesedett. ■ Vízkőmentesítse a kávéfőzőt.
A tejhab állaga nem kielégítő.	A tej hőmérséklete túl magas. Csak hideg tejjel (< 10 °C) készíthet jó tejhabot. ■ Ellenőrizze a tejtartályban lévő tej hőmérsékletét.
	A tejvezeték eldugult. ■ Tisztítsa meg a központi kifolyót és a tejvezetéket a tisztítókefével.
A szemes kávé őrlése során a szokásosnál hangosabb zajok hallhatóak.	A szemeskávé-tartály őrlés közben kiürült. ■ Töltse fel a szemeskávé-tartályt friss szemes kávéval.
	A kávészemek között idegen tárgyak, pl. műanyag vagy kövek lehetnek. ■ Azonnal kapcsolja ki a kávéfőzőt. Hívja az ügyfélszolgálatot.
A kávén vagy az Espressón nem képződik crema.	A szemes kávé már nem friss. Ha a pörkölt szemes kávét túl sokáig tárolja nyitva, egyre inkább elillan belőle a szén-dioxid. Ezért készítésnél már nem képződik crema. Természetesen a szemes kávét továbbra is használhatja.

Probléma	Ok és elhárítás
A kávé túl híg. A zacctartályban lévő zacc ragacsos és morzsalékos.	Nem kerül elegendő kávébab az őrlőműbe és kevesebb őrölt kávét forráz le a készülék. Nagyon sötét pörkölést használ? Nagyon sötétre pörkölt kávébabok gyakran olajosak. Ezek a zsírok a szemeskávé-tartály falain lerakódhatnak és a bab mozgását akadályozhatják. ■ Főzzön le egy kávét, és figyelje meg, hogy a kávészemek lecsúsznak-e a tartályban. ■ Ha nagyon sötét pörkölésű, olajos kávészemeket használ, tisztítsa gyakrabban a szemeskávé-tartályt. Próbáljon ki más kávéfajtákat is, amelyek kevésbé olajosak.

A www.miele.hu/service weboldalon tájékozódhat a hibák önálló elhárításának módjáról és a Miele alkatrészekről.

Kapcsolatfelvétel üzemzavarok esetén

Az olyan meghibásodások esetén, amelyet saját maga nem tud elhárítani, kérjük értesítse pl. a Miele szakkereskedőjét vagy a Miele Ügyfélszolgálatát.

A Miele Ügyfélszolgálatához az interneten a www.miele.hu/service oldalon foglalhat időpontot.

A Miele Ügyfélszolgálatának elérhetőségeit ennek a dokumentumnak a végén találja.

Az ügyfélszolgálatnak adja meg a készüléke modellazonosítóját és gyártási számát (Fabr./SN/Nr.). Mindkét adatot az adattáblán találja meg.

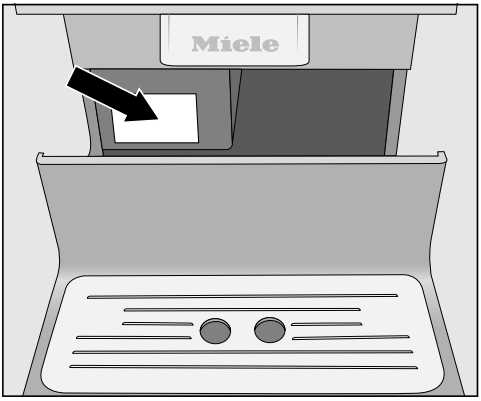

Garancia

További információkat a mellékelt garancia feltételekben talál.

Ha a kávéfőzőt hosszabb időn keresztül nem akarja használni, és nagyobb távolságra szeretné szállítani, akkor készítse elő a készüléket erre az időszakra:

- A szemeskávé-tartály kiürítése és tisztítása
- A víztartály kiürítése és tisztítása
- Kigőzölés
- A belső tér tisztítása
- Biztonságos becsomagolás

Kigőzölés

Mielőtt a kávéfőzőt hosszabb időre elteszi vagy szállítja, különösen nulla fok alatti hőmérsékleten, gőzölje ki a vezetékeket.

A készülék víz- és fagykárosodásának megelőzése érdekében a készülékben lévő víz kigőzöléskor elpárolog a rendszerből.

Megjelenik a(z) Italok menü.

> ⚠ Égés- és forrázásveszély a kifolyóknál.
> A forró vízgőz forrázáshoz vezethet.
> Ne tartsa semmilyen testrészét a kifolyók alá a forró folyadékok vagy gőz távozásakor.
> Ne érintse meg a forró alkatrészeket.

- Érintse meg a(z) ⮌ gombot.
- Érintse meg a(z) Beállítások ⚑ gombot.
- Érintse meg a(z) Szerviz gombot.
- Érintse meg a(z) Kigőzölés gombot.
- Hagyja jóvá a(z) igen gombbal.
- Kövesse a kijelzőn megjelenő utasításokat.

Ha a kijelző kialszik, befejeződött a kigőzölés.

- Tisztítsa meg a cseppfogó tálkát és a zacctartályt.

A kávéfőző biztonságos becsomagolása

Kizárólag tiszta és száraz készüléket csomagoljon be. Az őrölt kávé maradványai megkarcolhatják a felületeket. Ezenkívül a kávé-, tej- és vízmaradékok kedveznek a csíraképződésnek.

A kávéfőző becsomagolásához az eredeti csomagolást használja.

A használati útmutatót helyezze a készülékkel együtt a dobozba. Így kéznél van, ha a kávéfőzőt ismét használni kívánja.

Ezeket a termékeket és a további tartozékokat a Miele webáruházban, a Miele Ügyfélszolgálatán vagy a Miele szakkereskedőnél szerezheti be.

- **Univerzális mikroszálas kendő**
  ujjlenyomatok és enyhe szennyeződések eltávolítására
- **Tisztítószer a tejvezetékekhez**
  a tejrendszer tisztításához
- **Tisztítótabletták**
  a főzőmű zsírtalanítására
- **Vízkőmentesítő tabletták**
  a vízvezetékek vízkőmentesítéséhez
- **CJ Jug 1,0 l**
  termosz kávéhoz vagy teához (kanna funkció)
- **Miele Black Edition One for all**
  szemes kávé – kiválóan alkalmas Espresso, Café Crema és tejjel készült kávé specialitások készítésére
- **Miele Black Edition Espresso**
  szemes kávé – tökéletesen alkalmas Espressók készítéséhez
- **Miele Black Edition Café Crema**
  szemes kávé – tökéletes különböző kávék készítéséhez
- **Miele Black Edition Decaf**
  szemes kávé – tökéletes koffeinmentes kávékülönlegességek készítéséhez

Elektromos csatlakozás

A kávéfőzőt alapkivitelben egy védőérintkezős aljzathoz való csatlakoztatásra készen gyártjuk.

Úgy állítsa fel a kávéfőzőt, hogy a dugaszolóaljzat szabadon hozzáférhető legyen. Ha a dugaszolóaljzat nem szabadon hozzáférhető, akkor gondoskodjon arról, hogy a telepítési oldalon minden pólusnál legyen megszakító berendezés.

⚠ Tűzveszély túlmelegedés miatt.

A kávéfőző elosztókon vagy hosszabbítókábeleken keresztüli üzemeltetése a csatlakozókábel túlterhelődéséhez vezethet.

Biztonsági okokból ne használjon elosztókat, hosszabbítókábeleket, adaptereket és/vagy úgynevezett energiatakarékos dugókat.

Az elektromos hálózatnak VDE 0100 szerinti kialakításúnak kell lennie.

Biztonsági okokból az otthoni hálózatban a kávéfőző elektromos csatlakoztatására szolgáló házi elektromos hálózatban ⎍ típusú hibaáram-védőkapcsoló (FI relé, ÉV relé) használatát javasoljuk.

Sérült hálózati csatlakozókábelt csak ugyanolyan típusú speciális csatlakozókábellel szabad helyettesíteni (a Miele Ügyfélszolgálatán kapható). A cserét biztonsági okokból csak a Miele Ügyfélszolgálata vagy egy megfelelően képzett szakember végezheti el.

A névleges teljesítményfelvételről a típustábla ad felvilágosítást.
A biztosíték legalább 10 A-s legyen.
Vesse össze ezeket az adatokat a helyszíni elektromos csatlakozás adataival.
Kétség esetén kérdezzen meg egy elektrotechnikai szakembert.

Az időszakos vagy folyamatos üzemelés lehetséges egy önellátó, vagy hálózattal nem szinkronizált energiaellátó rendszeren (például sziget-hálózatok, backup rendszerek). Az üzemeltetés feltétele, hogy az energiaellátó rendszer megfeleljen az EN 50160 vagy hasonló szabvány előírásainak.
A házi elektromos hálózattal és ezzel a Miele termékkel kapcsolatban előirányzott óvintézkedéseket a működést és a működési módot tekintve sziget üzemben vagy hálózattal nem szinkronizált üzemelés esetén is biztosítani kell, illetve azonos intézkedésekkel kell helyettesíteni a telepítésnél. Mint például a VDE-AR-E 2510-2 aktuális kiadványában leírtak szerint.

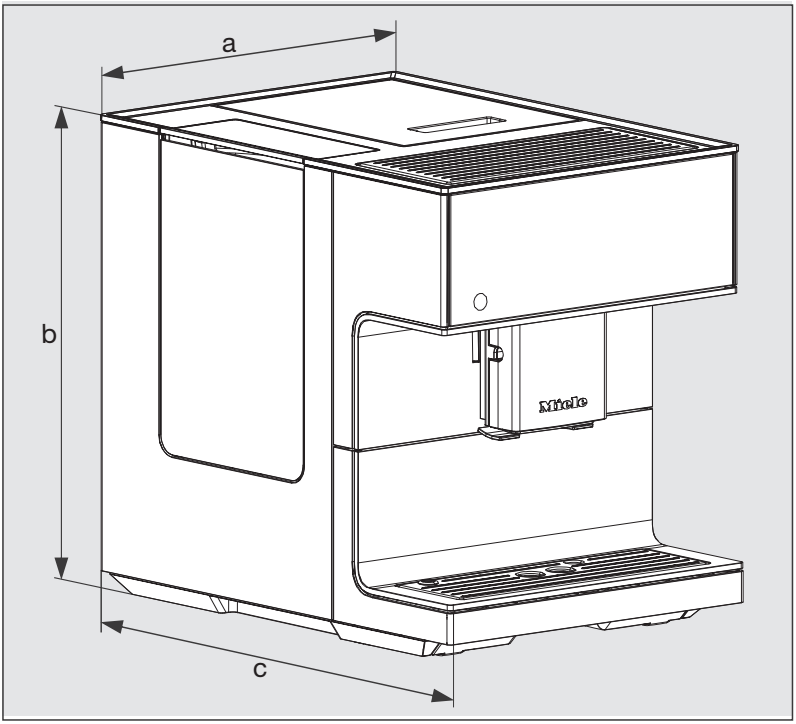

a = 311 mm

b = 397 mm

c = 445 mm

Műszaki adatok

Áramfogyasztás készenléti üzemmódban:	< 0,8 watt
Áramfogyasztás hálózatvezérelt készenléti üzemmódban:	< 0,9 watt
Szivattyúnyomás:	max. 15 bar
Átfolyó rendszerű vízmelegítő:	1 nemesacél termoblokk
Készülékméretek (szé x ma x mé):	311 x 397 x 445 mm
Nettó tömeg:	13 kg
A csatlakozókábel hossza:	120 cm
A víztartály befogadóképessége:	2,2 l
A szemeskávé-tartály befogadóképessége:	kb. 500 g
A tejtartály befogadóképessége:	0,5 l
A cseppfogó tálca befogadóképessége:	0,8 l
A zacctartály befogadóképessége:	max. 16 adag kávézacc
Központi kifolyó:	állítható magasságú, 80-160 mm között
Őrlőmű:	Acélból készült golyós őrlőmű
Őrlési fokozat:	5 fokozatban állítható
Őröltkávé-adag:	max. 12 g
Frekvenciasáv:	2,400–2,4835 GHz
Max. adóteljesítmény	< 100 mW

A Miele ezúton kijelenti, hogy ez a beépíthető kávéfőző a 2014/53/EU irányelvnek megfelel.

Az EU-megfelelőségi nyilatkozat teljes szövege a következő weboldalak egyikén érhető el:

- Termékek, letöltések: www.miele.hu
- Ügyfélszolgálat, információs anyagok, használati utasítások elérhetősége a termék nevének vagy gyári számának megadásával:
  https://miele.hu/manual

Miele Kft.
H – 1027 Budapest
Bem József u. 1/B.
Tel: (06-1) 880-6400
E-mail: info@miele.hu
Internet: www.miele.hu

Gyártó:
Miele & Cie. KG
Carl-Miele-Straße 29
33332 Gütersloh
Németország

Miele

CM 7350

hu-HU

M.-Nr. 12 640 180 / 00