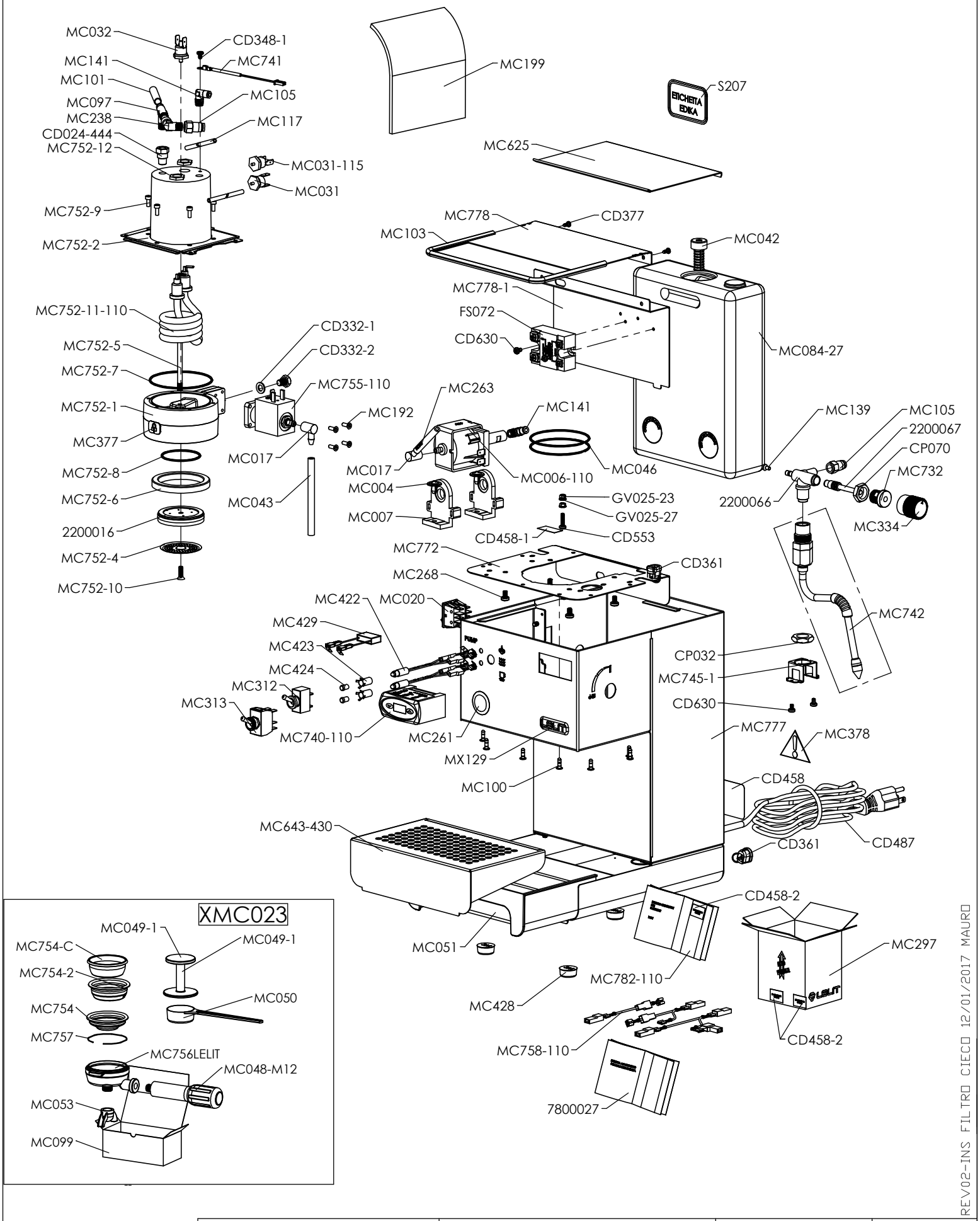

REV02-INS FILTRO CIECO 12/01/2017 MAURO

DISEGNATO:	CONTROLLATO:	DATA:	FOGLIO:
MAURO EPIS		**09-01-2014**	1 di 1

--

DESCRIZIONE:	CODICE:	REV:
MACCHINA CAFFE' INOX CON GRUPPO DIAMETRO 60 TERMOPID INTERRUTTORI LEVETTA 110V	**PL41PLUST-110**	02

LELIT

QUESTO DISEGNO DI PROPRIETA' AZIENDALE NON PUO' ESSERE TRASMESSO, RIPRODOTTO O RESO NOTO A TERZI SENZA L'AUTORIZZAZIONE SCRITTA DELLA PROPRIETA'