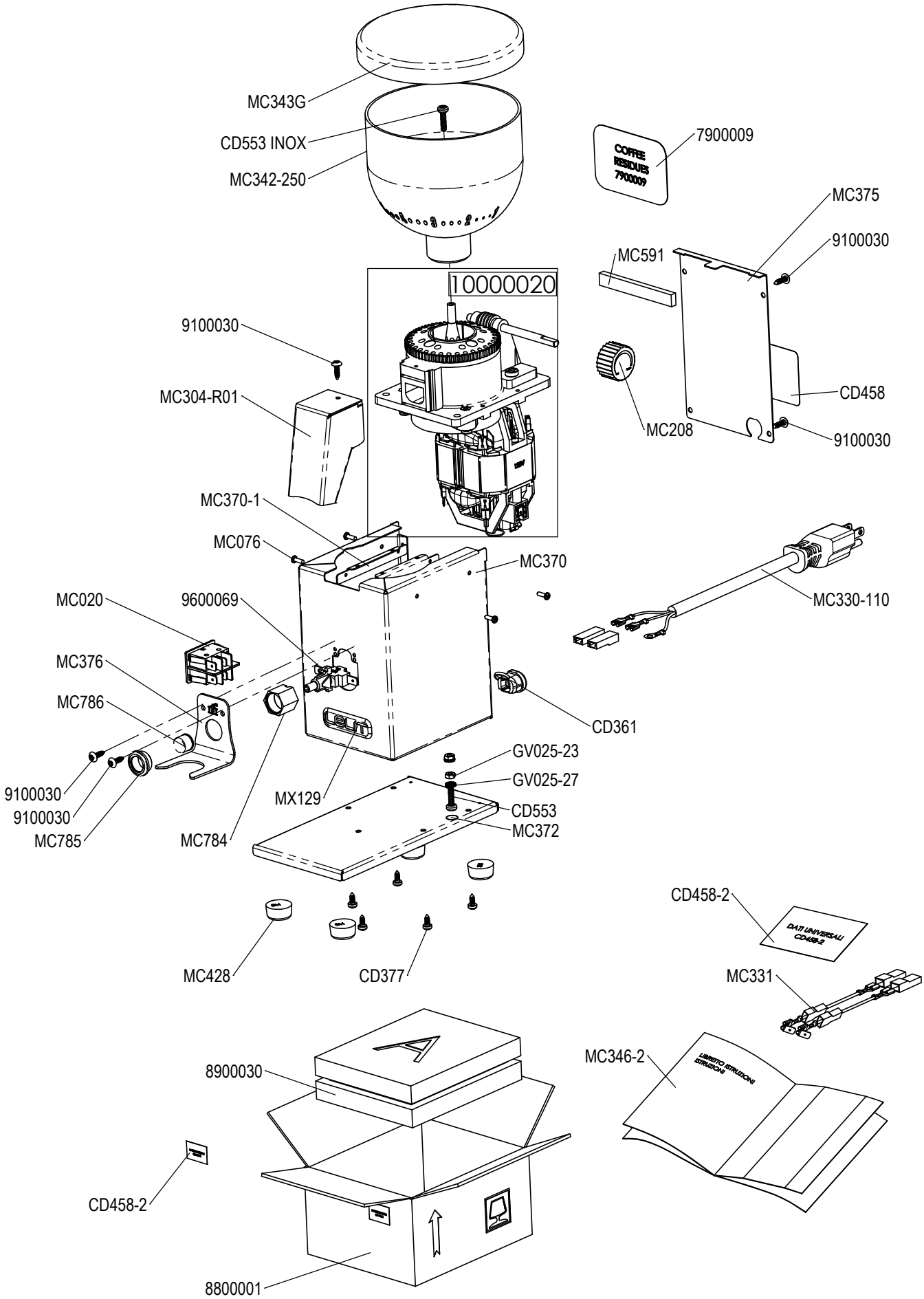

REV02-SOSTITUITO MC308 CON 9600069 29-02-2016 MAURO
REV01-INSERITO VITE TERRA,SPUGNA MC591 27-02-2015 MAURO

DISEGNATO:	CONTROLLATO:	DATA:	FOGLIO:
EPIS MAURO		**17-03-2014**	1 di 1

--

DESCRIZIONE:	CODICE:	REV:
MACINACAFFE' IN ACCIAO CON SCIVOLO INTERRUTTORE E FORCINA INOX REG.MICRO METRICA 120v 60Hz	**PL043MMI-120**	02

LELIT

QUESTO DISEGNO DI PROPRIETA' AZIENDALE NON PUO' ESSERE TRASMESSO, RIPRODOTTO O RESO NOTO A TERZI SENZA L'AUTORIZZAZIONE SCRITTA DELLA PROPRIETA'